TAEGUTEC

SPEEDTEC

HIGH SPEED & FEED LINES

テグテック新製品カタログ

INDUSTRY4.0

TaeguTec

Member IMC Group

テグテックジャパン株式会社

目次

TAEGUTEC SPEEDTURN
HIGH SPEED & FEED TURNING
旋削工具

標準品(在庫)表記について:

●: 標準品(=テグテック韓国在庫)は、場合により品切れとなる事がございますのでご了承下さい。詳細及び日本在庫品については、弊社営業へお問合せ下さい。

目次

TAEGUTEC SPEEDCLAMP
HIGH SPEED & FEED PARTING GROOVING
突切・溝入・多機能工具

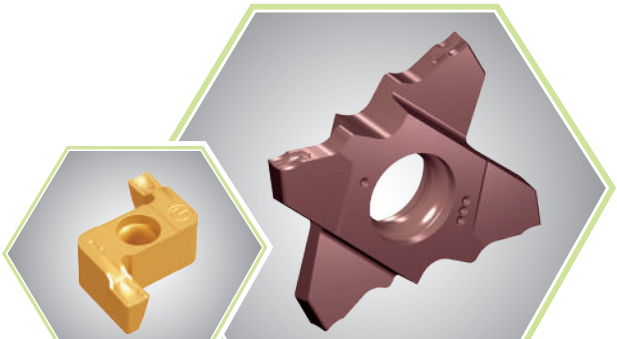

目次

TAEGUTEC SFEEDDRILL
HIGH SPEED & FEED DRILLING
穴あけ工具

目次

TAEGUTEC SFEEDMILL HIGH SPEED & FEED MILLING
ミーリング工具

TAEGUTEC

SFEEDTURN

HIGH SPEED & FEED TURNING

旋削工具

ADVANCEMACHINING
TaeguTec Industry 4.0

INDUSTRY 4.0
TaeguTec
Member IMC Group

TAEGUTEC SFEEDTEC
HIGH SPEED & FEED LINES

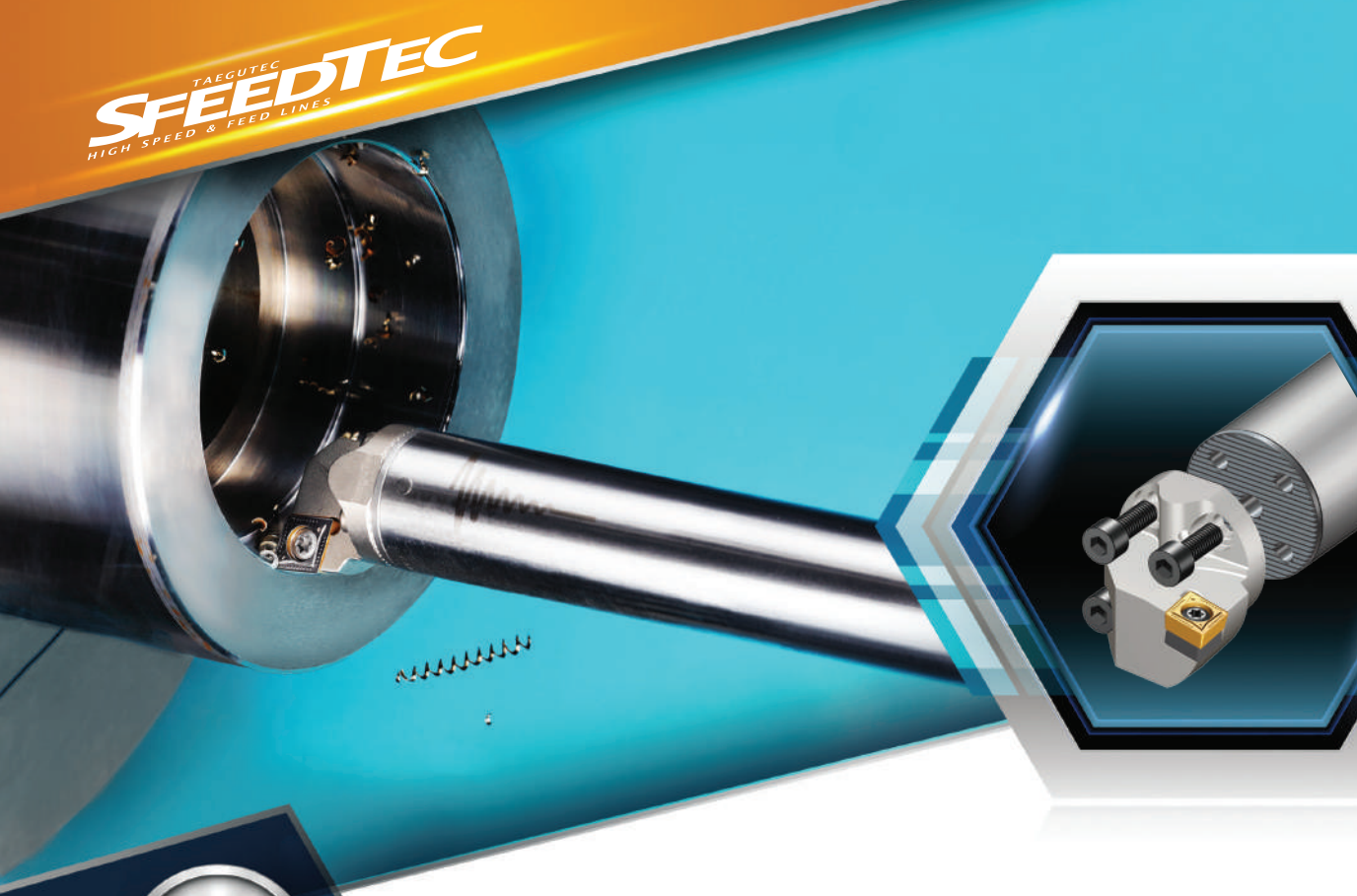

HUSHBORE

ANTI VIBRATION BAR

<ハッシュボア>

防振機構、
ヘッド交換式内径加工用
ボーリングバー

- ✓ 防振機構シャンク (10xD迄)
- ✓ 多様なヘッド レパートリー
- ✓ 高剛性クランプ構造
- ✓ 内部クーラント供給

INDUSTRY 4.0
TaeguTec
Member IMC Group

QS

HUSHBORE ANTI VIBRATION BAR

防振機構、内径加工用ボーリングバー

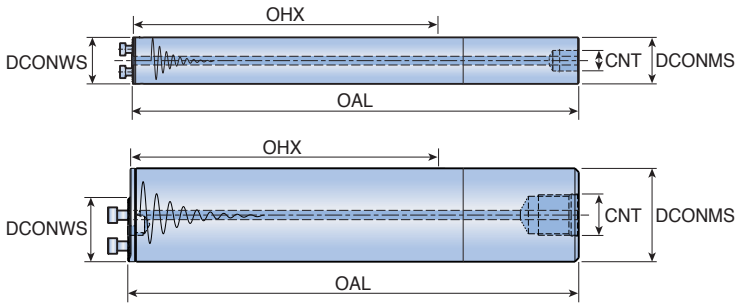

図1

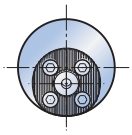

図2

50mm＆60mmシャンク

型番	寸法 (mm)					クーラント	図
	DCONMS	DCONWS	OAL	OHX	CNT		
QS16A-7D	16	16	156.3	92	G 1/8	●	1
QS16E-10D(1)	16	16	204.3	140	-	●	1
QS20A-7D	20	20	200.3	120	G 1/4	●	1
QS20E-10D(1)	20	20	260.3	180	-	●	1
QS25A-7D	25	25	257.5	155	G 1/4	●	1
QS25A-10D	25	25	332.5	230	G 1/4	●	1
QS32A-7D	32	32	323.0	192	G 3/8	●	1
QS32A-10D	32	32	419.0	288	G 3/8	●	1
QS40A-7D	40	40	411.0	251	G 1/2	●	1
QS40A-10D	40	40	531.0	368	G 1/2	●	1
QS50A-7D	50	40	523.0	318	G 1/2	●	2
QS50A-10D	50	40	673.0	468	G 1/2	●	2
QS60A-7D	60	40	633.0	388	G 3/4	●	2
QS60A-10D	60	40	813.0	568	G 3/4	●	2

- OHX : 最大突出し長さ
- (1)超硬シャンク

部品

型番	スクリュー	レンチ			
					
QS16	SH M3x0.5X10	L-W 2.5			
QS20	SH M3.5x0.6X10	L-W 2.5			
QS25	SH M4x0.7X12	L-W 3			
QS32	SH M5x0.8X12	L-W 4			
QS40/50/60	SH M6x1X16	L-W 5			

QH-SCLCR/L

HUSHBORE ANTI VIBRATION BAR

交換式ヘッド(スクリュークランプ)

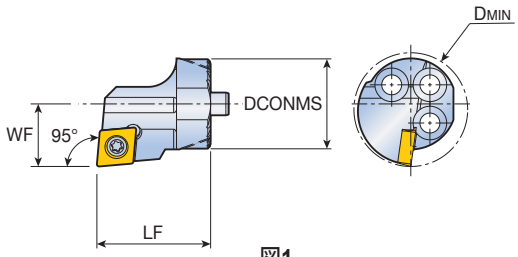

図1

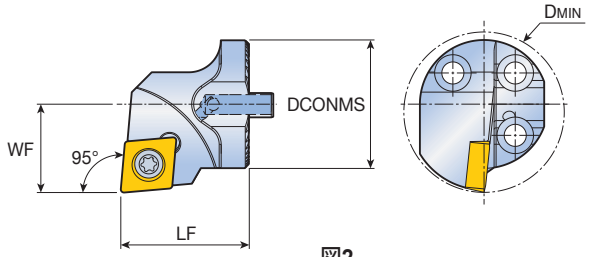

図2

QH-SCLCR

切込角	型番	寸法 (mm)				クーラント	図	適合チップ
		DCONMS	LF	WF	DMIN			
95°	**QH16-SCLCR/L-06**	16	20	11	20	●	1	CC…T 0602…
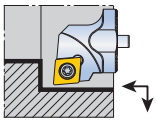	**QH20-SCLCR/L-09**	20	20	13	25	●	2	CC…T 09T3…
	QH25-SCLCR/L-09	25	22	17	32	●	2	
	QH32-SCLCR/L-12	32	32	22	40	●	2	CC…T 1204…
	QH40-SCLCR/L-12	40	38	27	50	●	2	

QH-SCLNR/L

HUSHBORE ANTI VIBRATION BAR

交換式ヘッド(スクリュークランプ)

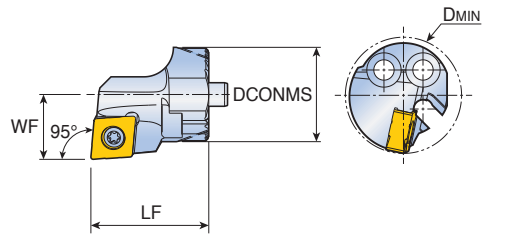

図1

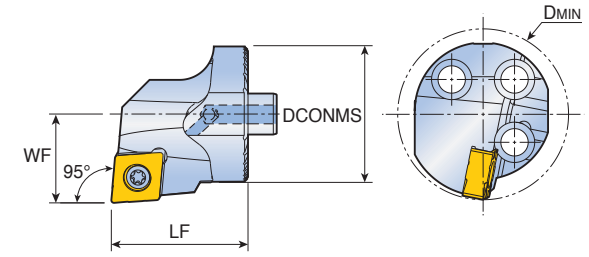

図2

QH-SCLNR

切込角	型番	寸法 (mm)				クーラント	図	適合チップ
		DCONMS	LF	WF	DMIN			
95°	★ **QH16-SCLNR/L-0703**	16	20	11	20	●	1	CN...X 0703...
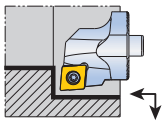	★ **QH20-SCLNR/L-0703**	20	20	13	25	●	2	

• ★ :ライノMターンチップ用

部品

型番	スクリュー	シム	シムスクリュー	レンチ	
					
...06	SO 25065I	-	-	T 7	-
...07	TS 25D060/HG-P	-	-	T 7P	-
...09	SO 35080I	-	-	T 15	-
QH32...12	SO 45100I	-	-	T 20	-
QH40...12	SO 45130I	SSC 43N	SO 60105S	T 20	L-W 5

QH-SDUCR/L

HUSHBORE ANTI VIBRATION BAR

交換式ヘッド(スクリュークランプ)

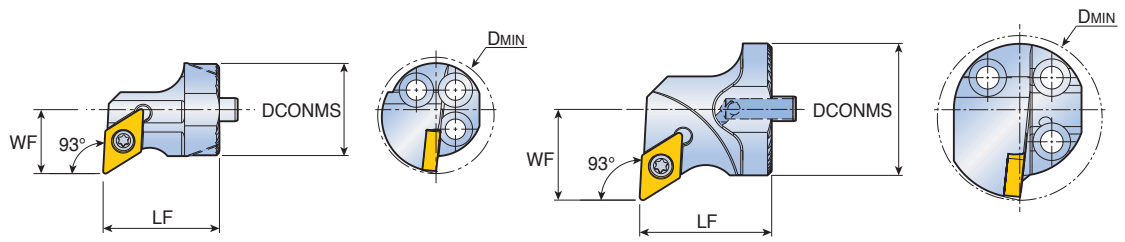

図1　QH-SDUCR　図2

切込角	型番	寸法 (mm)				クーラント	図	適合チップ
		DCONMS	LF	WF	DMIN			
93°	**QH16-SDUCR/L-07**	16	20	11	20	●	1	DC…T 0702…
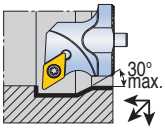	**QH20-SDUCR/L-11**	20	20	13	25	●	2	DC…T 11T3…
	QH25-SDUCR/L-11	25	22	17	32	●	2	
	QH32-SDUCR/L-11	32	32	22	40	●	2	
	QH40-SDUCR/L-11	40	38	27	50	●	2	

QH-SDUNR/L

HUSHBORE ANTI VIBRATION BAR

交換式ヘッド(スクリュークランプ)

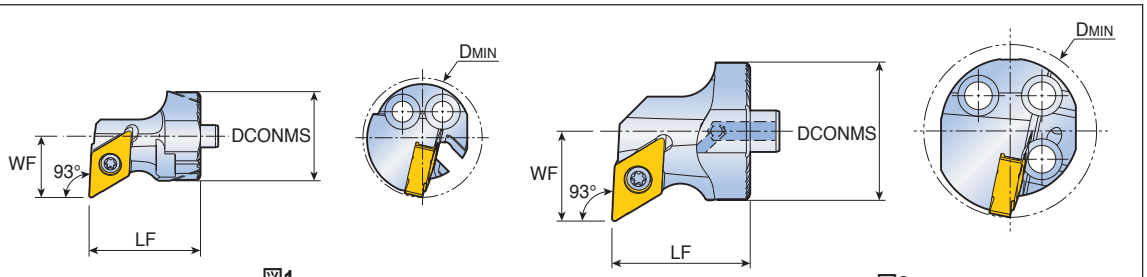

図1　QH-SDUNR　図2

切込角	型番	寸法 (mm)				クーラント	図	適合チップ
		DCONMS	LF	WF	DMIN			
93°	★**QH16-SDUNR/L-0803**	16	20	11	20	●	1	DN...X 0803...
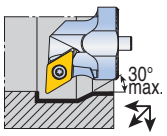	★**QH20-SDUNR/L-0803**	20	20	13	25	●	2	
	★**QH25-SDUNR-0803**	25	22	17	32	●	2	new
	★**QH32-SDUNR-0803-D38**	32	32	20	38	●	2	new
	✓**QH32-SDUNR/L-1305**	32	32	22	40	●	2	DN...G 1305...

- ★ :ライノMターンチップ用
- ✓ :ライノラッシュチップ用

部品

型番	スクリュー	シム	シムスクリュー	レンチ	
					
...07	SO 25065I	-	-	T 7	-
...0803	TS 25D060/HG-P	-	-	T 7P	-
...11	SO 35080I	-	-	T 15	-
QH40...11	SO 35124I	SSD 32	SO 50090S	T 15	L-W 3.5
...1305	TS 40G110I	-	-	T 15	-

QH-SVUBR/L

HUSHBORE ANTI VIBRATION BAR

交換式ヘッド(スクリュークランプ)

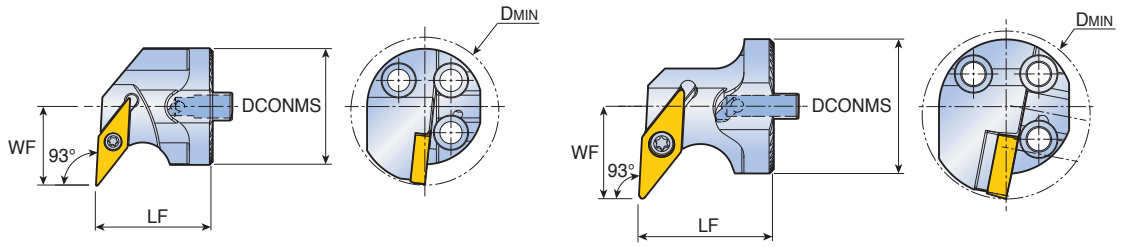

図1　QH-SVUBR　図2

切込角	型番	寸法 (mm)				クーラント	図	適合チップ
		DCONMS	LF	WF	DMIN			
93°	**QH20-SVUBR/L-11**	20	20	16	27	●	1	VB…T 1103…
	QH25-SVUBR/L-11	25	25	17	31	●	1	
	QH32-SVUBR/L-16	32	32	22	40	●	2	VB…T 1604…
	QH40-SVUBR/L-16	40	32	27	50	●	2	

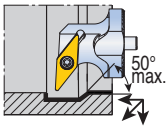

QH-SWLNR/L

HUSHBORE ANTI VIBRATION BAR

交換式ヘッド(スクリュークランプ)

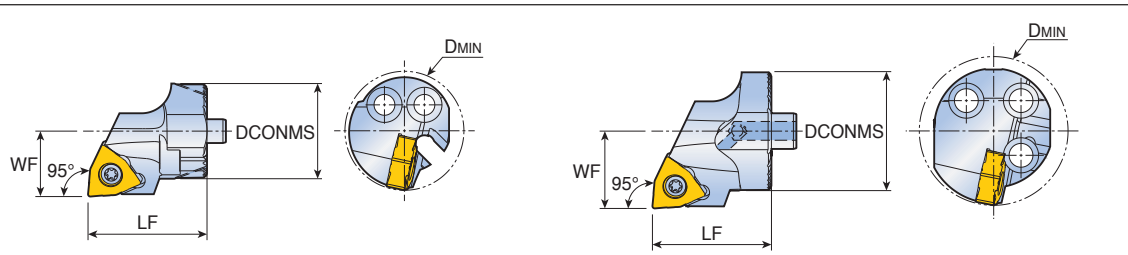

図1　QH-SWLNR　図2

切込角	型番	寸法 (mm)				クーラント	図	適合チップ
		DCONMS	LF	WF	DMIN			
95°	★ **QH16-SWLNR/L-0403**	16	20	11	20	●	1	WN...X 0403...
	★ **QH20-SWLNR/L-0403**	20	20	13	25	●	2	

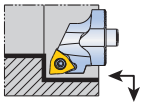

• ★ :ライノMターンチップ用

部品

型番	スクリュー	シム	シムスクリュー	レンチ	
					
SVUBR/L-11	SO 25065I	-	-	T 7	-
SVUBR/L-16	SO 35124I	SSV 32	SO 50090S	T 15	L-W 3.5
SWLNR/L-0403	TS 25D060/HG-P	-	-	T 7P	-

QH-SXUNR/L

交換式ヘッド(スクリュークランプ)

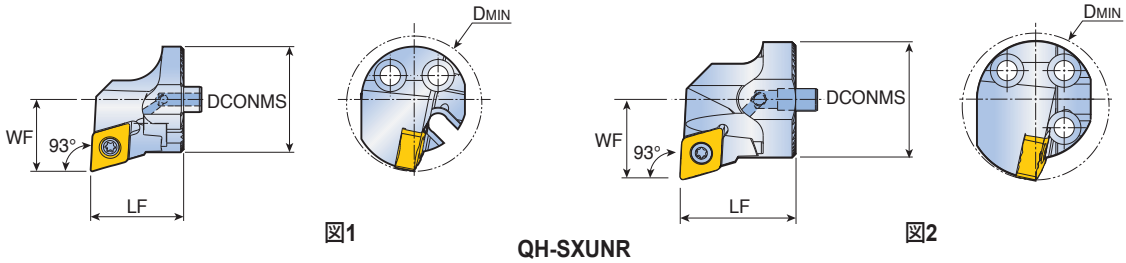

QH-SXUNR

切込角	型番	寸法 (mm)				クーラント	図	適合チップ
		DCONMS	LF	WF	DMIN			
93°	◈ **QH25-SXUNR/L-0904**	25	22	17	32	●	1	XNMG 0904...
	◈ **QH32-SXUNR/L-1105**	32	32	22	40	●	2	XNMG 1105...
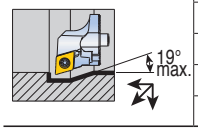								

• ◈ :ライノXターンチップ用

部品

型番	スクリュー	レンチ			
					
...0904	TS 30080I/HG	T 9			
...1105	TS 40G110I	T 15			

QH-HDUNR/L　QH-HVUNR/L

HUSHBORE ANTI VIBRATION BAR

交換式ヘッド(フックレバー)

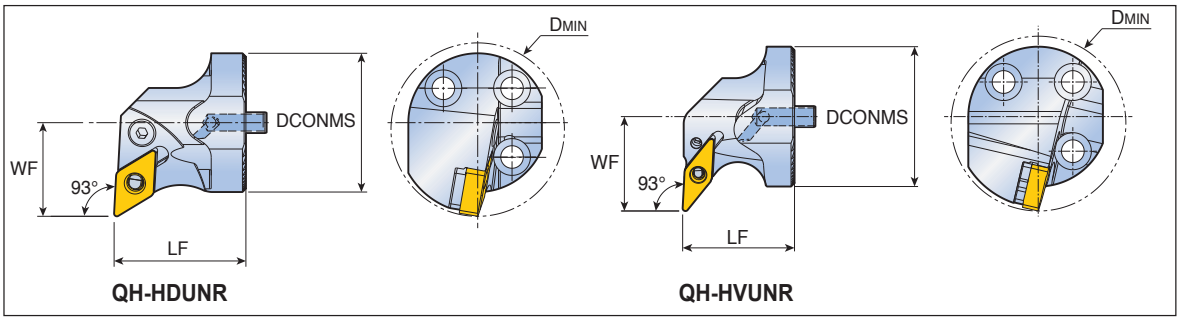

切込角	型番	寸法 (mm)				クーラント	適合チップ
		DCONMS	LF	WF	DMIN		
93°	✓ **QH40-HDUNR/L-1305**	40	38	27	50	●	DN...G 1305...
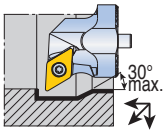							
93°	✓ **QH40-HVUNR/L-1304**	40	32	27	50	●	VN...X 1304...
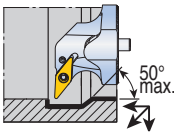							

• ✓ :ライノラッシュチップ用

部品

型番	レバー	レバースクリュー	シム		シムピン	レンチ
						
HDUNR/L-1305	LCL 11-NX	LCS 4S	LSD 3.52B	-	LSP 4	L-W 3
HVUNR/L-1304	LCL 08-NX	LCS 4-DH	-	LSV 2.51.8H	LSP 3B	L-W 2.5

TAEGUTEC SFEEDTEC
HIGH SPEED & FEED LINES

POSSTURN

DOUBLE SIDED POSITIVE TURNING

<ポスターン>

ポジ、4コーナー使いチップ、多機能旋削工具

- 多機能旋削加工に対応
- 高送り対応
- 経済的な両面4コーナー使いチップ
- ハイポジ切刃
- 高剛性クランプ構造

INDUSTRY 4.0 TaeguTec Member IMC Group

ZNMV

POSSTURN DOUBLE SIDED POSITIVE TURNING

ネガ、80°菱形チップ

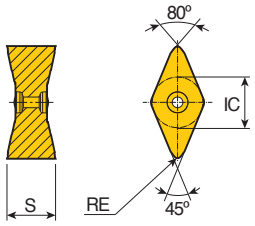

サイズ	寸法 (mm)		
	IC	S	RE
14	10.5	10	0.8

チップ	型番	BWT(1)		FWT(2)		CVDコーティング									PVDコーティング			
		ap (mm)	送り (mm/rev)	ap (mm)	送り (mm/rev)	TT7005	TT7015	TT8105B	TT8115B	TT8125B	TT8135B	TT9215	TT9225	TT9235	TT5080	TT3010	TT3020	TT9080
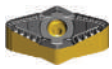	**ZNMV 141008-BM**	0.5-2.5	0.40-1.00	0.5-2.0	0.20-0.60			●	●	●								
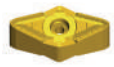	**ZNMV 141008-BS**	0.5-2.5	0.50-1.00	1.0-2.0	0.20-0.40											●	●	

- (1) BWT: 後挽き加工
- (2) FWT: 前挽き加工

- 末尾-B付の材質については、B無しタイプとの2種類を在庫している製品がございます。 (TT8105B, TT8115B, TT8125B,TT8135B)
詳しくは、弊社までお問い合せ下さい。

●: 標準品

ZNMV Y-BF

POSSTURN DOUBLE SIDED POSITIVE TURNING

ネガ、35°菱形チップ

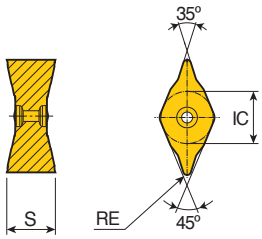

サイズ	寸法 (mm)		
	IC	S	RE
14	10.5	10	0.8

チップ	型番	BWT(1)		FWT(2)		CVDコーティング									PVDコーティング			
		ap (mm)	送り (mm/rev)	ap (mm)	送り (mm/rev)	TT7005	TT7015	TT8105B	TT8115B	TT8125B	TT8135B	TT9215	TT9225	TT9235	TT5080	TT3010	TT3020	TT9080
	**ZNMV 141008Y-BF**	0.25-1.5	0.20-0.50	0.25-1.0	0.20-0.35			●	●	●								

- (1) BWT: 後挽き加工
- (2) FWT: 前挽き加工

- 末尾-B付の材質については、B無しタイプとの2種類を在庫している製品がございます。 (TT8105B, TT8115B, TT8125B,TT8135B)
詳しくは、弊社までお問い合せ下さい。

●: 標準品

TZQNR/L　TZQNR/L-TB

外径加工用Tホルダー、ZNMVチップ用 (-TBは高圧クーラント対応)

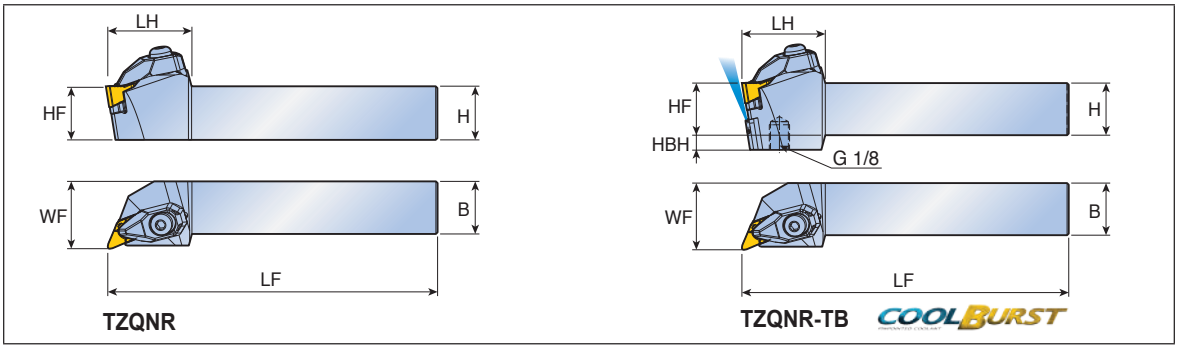

切込角	型番		寸法 (mm)							適合チップ
			H	HF	B	LF	LH	WF	HBH	
ZNMV 23°(BWT) 95°(FWT)	**TZQNR/L**	**2525 M1410**	25	25	25	150	40	32	-	ZNMV 1410…
		3232 P1410	32	32	32	170	40	40	-	
	TZQNR/L	**2525 M1410-TB**	25	25	25	150	40	32	7	
		3232 P1410-TB	32	32	32	170	40	40	-	

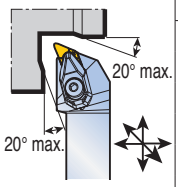

ZNMV Y-BF 28°(BWT) 118°(FWT)

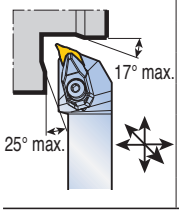

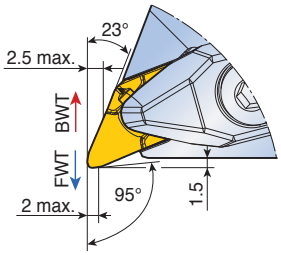

ZNMV

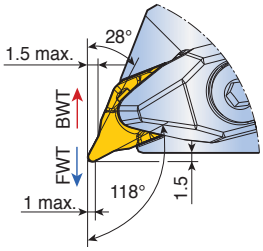

ZNMV Y-BF

- BWT: 後挽き加工
- FWT: 前挽き加工

部品

型番	クランプ	クランプスクリュー	スプリング	シム	シムスクリュー	レンチ	
							
…1410	DLM 3.3Z-NV	DLS 5	DSP 5	TSZ 140310	TS 35083I/HG	L-W 4	T 10
…1410-TB	DLM 3.3Z-NV	DLS 5	DSP 5	TSZ 140310	TS 35083I/HG	L-W 4	T 10

TZXNN　TZXNN-TB

POSSTURN DOUBLE SIDED POSITIVE TURNING

外径加工用Tホルダー、ZNMV Yチップ用 (-TBは高圧クーラント対応)

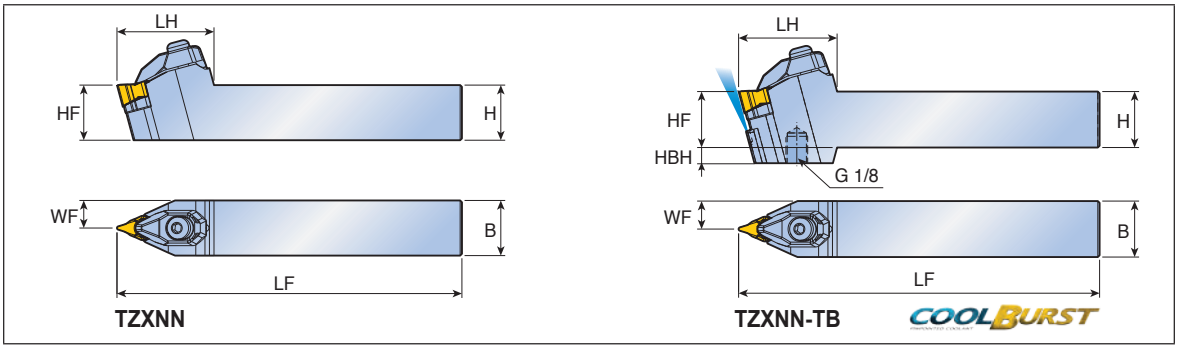

切込角	型番		寸法 (mm)							適合チップ
			H	HF	B	LF	LH	WF	HBH	
73°	**TZXNN**	**2525 M1410**	25	25	25	150	44	12.5	-	ZNMV 1410...Y-BF
		3232 P1410	32	32	32	170	44	16	-	
	TZXNN	**2525 M1410-TB**	25	25	25	150	44	12.5	7	
		3232 P 1410-TB	32	32	32	170	44	16	-	

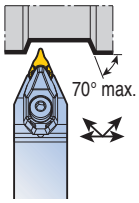

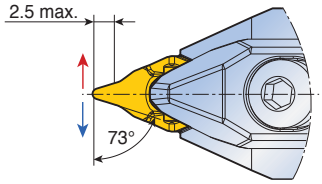

部品

型番	クランプ	クランプスクリュー	スプリング	シム	シムスクリュー	レンチ	
							
...1410	DLM 3.3Z-NV	DLS 5	DSP 5	TSZ 140310	TS 35083I/HG	L-W 4	T 10
...1410-TB	DLM 3.3Z-NV	DLS 5	DSP 5	TSZ 140310	TS 35083I/HG	L-W 4	T 10

TAEGUTEC SFEEDTEC
HIGH SPEED & FEED LINES

RHINO X TURN

XNMG 70° LINE

<ライノXターン>

両面使い70° 菱形チップ、多機能旋削工具

- 仕上～中仕上の多様な加工に対応
- 低切削抵抗・ビビり抑制
- 経済的な両面使いチップ
- 鋼加工用
- 良好な切屑排出

INDUSTRY 4.0 TaeguTec Member IMC Group

XNMG

RHINO X TURN
XNMG 70° LINE

ネガ、70°菱形チップ

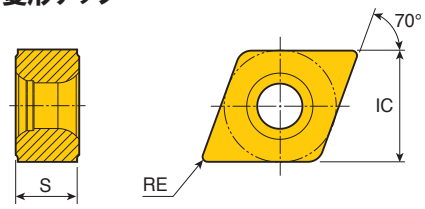

サイズ	寸法 (mm)		
	IC	S	RE
09	8.7	4.76	0.4
11	11.11	5.56	0.4-1.2

チップ	型番	ap (mm)	送り (mm/rev)	サーメット		CVDコーティング											PVDコーティング			
				PV3010	CT3000	TT7005	TT7015	TT8105B	TT8115B	TT8125B	TT8135B	TT9215	TT9225	TT9235	TT5100	TT7100	TT5080	TT8020	TT9020	TT9080
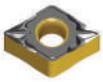	**XNMG 090404 FLP**	0.20-1.50	0.07-0.30					●	●	●										
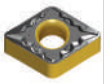	**XNMG 110504 FGP**	0.25-2.00	0.07-0.30					●	●	●										
	110508 FGP	0.30-2.00	0.10-0.35					●	●	●										
	110512 FGP	0.35-2.00	0.15-0.40					●	●											
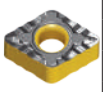	**XNMG 110508 MLP**	0.50-3.50	0.10-0.40					●	●	●										
	110512 MLP	0.60-3.50	0.15-0.50					●	●	●										

- 末尾-B付の材質については、B無しタイプとの2種類を在庫している製品がございます。 (TT8105B, TT8115B, TT8125B,TT8135B)
  詳しくは、弊社までお問い合せ下さい。

●: 標準品

TXJNR/L

外径加工用Tホルダー

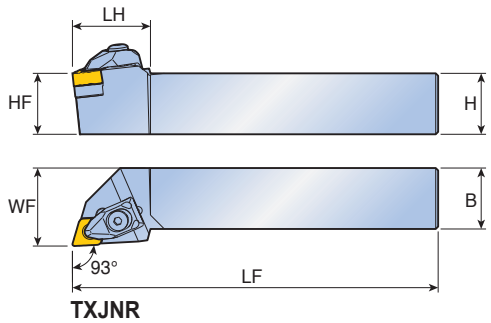

切込角	型番		寸法 (mm)						適合チップ
			H	HF	B	LF	LH	WF	
93°	**TXJNR/L**	**2020 K0904**	20	20	20	125	25	25	XNMG 0904...
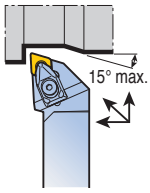		**2525 M0904**	25	25	25	150	25	32	
		2020 K1105	20	20	20	125	32	25	XNMG 1105...
		2525 M1105	25	25	25	150	32	32	

部品

型番	クランプ	クランプスクリュー	スプリング	シム	シムスクリュー	レンチ	
							
...0904	DLM 2.5-NX	DLS 3	DSP 3	TSX 2.73	SO 40085I	L-W 2.5	T 15
...1105	DLM 3.5-NX	DLS 4	DSP 4	TSX 3.53	SO 50090I	L-W 3	T 20

TXJNR/L-TB

RHINOXTURN

高圧クーラント対応、外径加工用Tホルダー

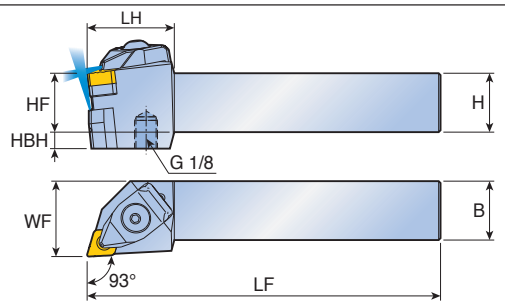

TXJNR-TB

切込角	型番		寸法 (mm)							適合チップ
			H	HF	B	LF	LH	WF	HBH	
93°	**TXJNR/L**	**2525 M0904-TB**	25	25	25	150	30	32	7	XNMG 0904...
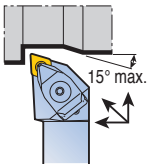		**2525 M1105-TB**	25	25	25	150	37	32	7	XNMG 1105...

COOLBURST

部品

型番	クランプ	クランプスクリュー	スプリング	上部Oリング	下部Oリング	シム	シムスクリュー	レンチ	
									
...0904	DLM 3-NX-TB	BH M4x0.7x 16-TB	DSP 3	O-RING ID4.47x 1.78	O-RING ID6.07x 1.78	TSX 2.73	SO 40085I	L-W 3	T 15
...1105	DLM 3.5-NX-TB	BH M5x0.8x 21-MO-TB	DSP 4	O-RING ID5.28x 1.78	O-RING ID7.59x 2.62	TSX 3.53	SO 50090I	L-W 3	T 20

TaeguTec

TXQNR/L

外径加工用Tホルダー

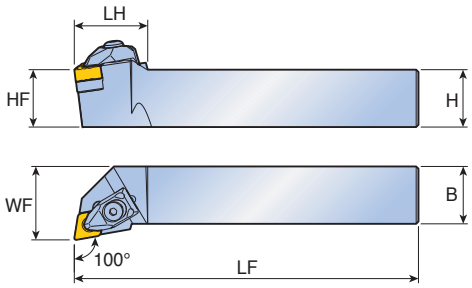

TXQNR

切込角	型番		寸法 (mm)						適合チップ
			H	HF	B	LF	LH	WF	
100°	**TXQNR/L**	**2020 K0904**	20	20	20	125	25	25	XNMG 0904...
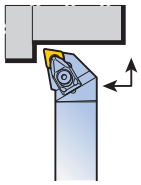		**2525 M0904**	25	25	25	150	25	32	
		2020 K1105	20	20	20	125	30	25	XNMG 1105...
		2525 M1105	25	25	25	150	32	32	

部品

型番	クランプ	クランプスクリュー	スプリング	シム	シムスクリュー	レンチ	
							
…0904	DLM 2.5-NX	DLS 3	DSP 3	TSX 2.73	SO 40085I	L-W 2.5	T 15
…1105	DLM 3.5-NX	DLS 4	DSP 4	TSX 3.53	SO 50090I	L-W 3	T 20

A-HXUNR/L

内径加工用ホルダー(フックレバー)

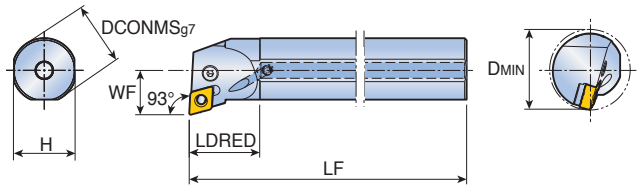

A-HXUNR

切込角	型番	寸法 (mm)						適合チップ
		DCONMS	H	LF	LDRED	WF	DMIN	
93°	**A32S HXUNR/L 1105**	32	30	250	35	22	40	XNMG 1105...
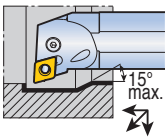								

部品

型番	レバー	レバースクリュー	シム	シムピン	レンチ
					
...1105	LCL 11-NX	LCS 4S	LSX 3.52B	LSP 4	L-W 3

A-SXQNR/L　A-SXUNR/L

内径加工用ホルダー(スクリュークランプ)

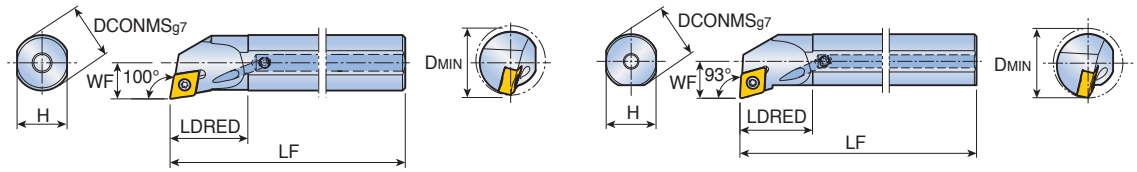

A-SXQNR　　A-SXUNR

切込角	型番	寸法 (mm)						適合チップ
		DCONMS	H	LF	LDRED	WF	DMIN	
100°	**A16Q SXQNR/L 0904**	16	15	180	24.5	11	20	XNMG 0904...
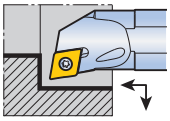	**A20Q SXQNR/L 0904**	20	18	180	28	13	25	
	A20Q SXQNR/L 1105	20	18	180	28	13	25	XNMG 1105...
93°	**A25R SXUNR/L 1105**	25	23	200	33.4	17	32	
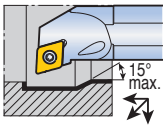								

部品

型番	スクリュー	レンチ			
					
...0904	TS 30080I/HG	T 9			
...1105	TS 40G110I	T 15			

A-TXQNR/L A-TXUNR/L

RHINOXTURN

内径加工用ホルダー(Tホルダー)

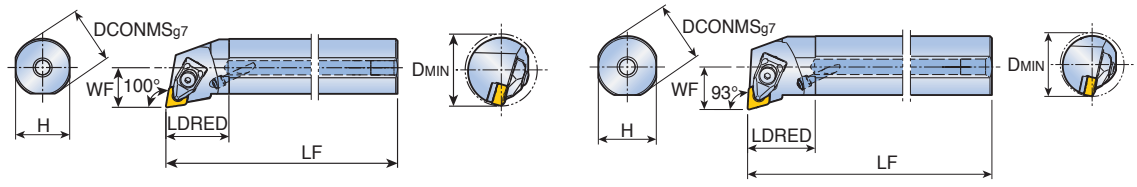

A-TXQNR　　A-TXUNR

切込角	型番	寸法 (mm)						適合チップ
		DCONMS	H	LF	LDRED	WF	DMIN	
100°	**A25R TXQNR/L 1105**	25	23	200	33.4	17	32	XNMG 1105...
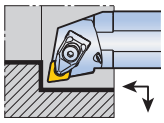	**A32S TXQNR/L 1105**	32	30	250	35	22	40	
93°	**A32S TXUNR/L 1105**	32	30	250	35	22	40	
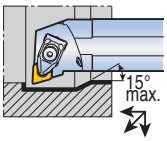								

15° max.

部品

型番	クランプ	クランプスクリュー	スプリング	シム	シムスクリュー	ノズル	レンチ	
								
A25R...1105	DLM 3.5-NX	DLS 4	DSP 4	-	-	NZ 62	L-W 3	-
A32S...1105	DLM 3.5-NX	DLS 4	DSP 4	LSX 3.52B	TS 50A105I	NZ 62	L-W 3	T 20

TAEGUTEC SFEEDTEC
HIGH SPEED & FEED LINES

RHINO MTURN
MINI LINE

<ライノMターン>

両面使い小型チップ、高経済性旋削工具

- ✓ポジティブ切刃
- ✓経済的な両面使いチップ
- ✓仕上加工用
- ✓多様なチップレパートリー
- ✓良好な切屑排出

INDUSTRY 4.0
TaeguTec
Member IMC Group

CNMX

RHINO MTURN MINI LINE

ネガ、80°菱形チップ

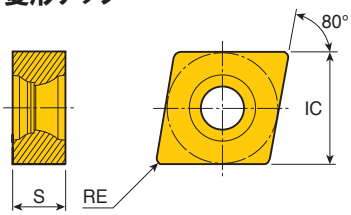

サイズ	寸法 (mm)		
	IC	S	RE
07	7	3.18	0.4

チップ	型番	ap (mm)	送り (mm/rev)	サーメット		CVDコーティング											PVDコーティング			
				PV3010	CT3000	TT7005	TT7015	TT8105B	TT8115B	TT8125B	TT8135B	TT9215	TT9225	TT9235	TT5100	TT7100	TT5080	TT8020	TT9020	TT9080
	**CNMX 070304 FGP**	0.3-2.0	0.05-0.25	●	●				●	●							●			

- 末尾-B付の材質については、B無しタイプとの2種類を在庫している製品がございます。 (TT8105B, TT8115B, TT8125B,TT8135B)
  詳しくは、弊社までお問い合せ下さい。

●: 標準品

DNGX/DNMX

RHINO MTURN MINI LINE

ネガ、55°菱形チップ

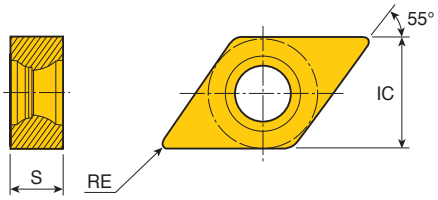

サイズ	寸法 (mm)		
	IC	S	RE
08	7	3.18	0.2-0.4

チップ	型番	ap (mm)	送り (mm/rev)	サーメット		CVDコーティング											PVDコーティング			
				PV3010	CT3000	TT7005	TT7015	TT8105B	TT8115B	TT8125B	TT8135B	TT9215	TT9225	TT9235	TT5100	TT7100	TT5080	TT8020	TT9020	TT9080
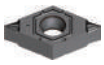	**DNGX 080302M SM-F**	0.2-1.2	0.02-0.12																●	
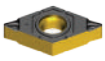	**DNMX 080304 FGP**	0.3-2.0	0.05-0.25	●	●				●	●							●			

- 末尾-B付の材質については、B無しタイプとの2種類を在庫している製品がございます。 (TT8105B, TT8115B, TT8125B,TT8135B)
  詳しくは、弊社までお問い合せ下さい。

●: 標準品

WNMX

RHINO M TURN MINI LINE

ネガ、80°トリゴンチップ

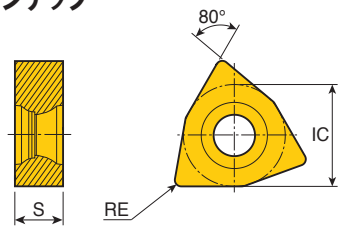

サイズ	寸法 (mm)		
	IC	S	RE
04	7	3.18	0.4

チップ	型番	ap (mm)	送り (mm/rev)	サーメット		CVDコーティング										PVDコーティング			
				PV3010	CT3000	TT7005	TT7015	TT8105B	TT8115B	TT8125B	TT8135B	TT9215	TT9225	TT9235	TT5100	TT7100	TT5080	TT8020	TT9020	TT9080
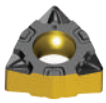	**WNMX 040304 FGP**	0.3-2.0	0.05-0.25	●	●				●	●							●			

- 末尾-B付の材質については、B無しタイプとの2種類を在庫している製品がございます。 (TT8105B, TT8115B, TT8125B,TT8135B)
  詳しくは、弊社までお問い合せ下さい。

●: 標準品

SCLNR/L-RS　SCLNR/L

RHINO MTURN MINI LINE

外径加工用ホルダー(スクリュークランプ) (-RSは自動盤対応)

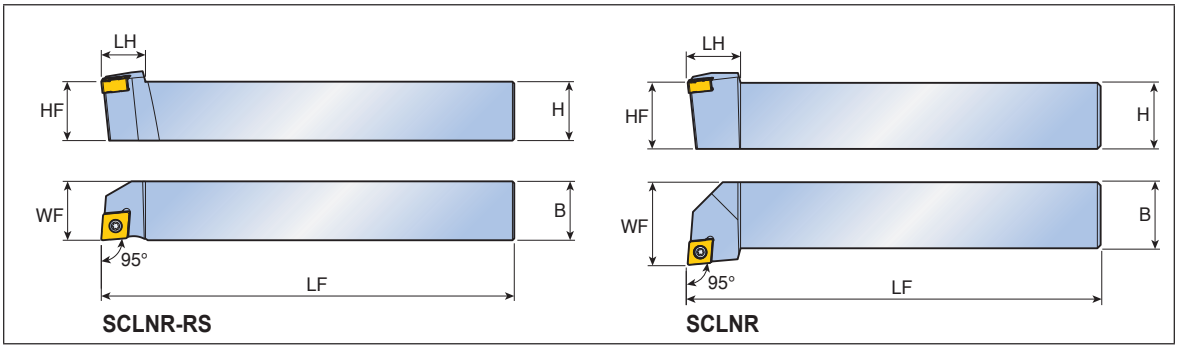

切込角	型番		寸法 (mm)						適合チップ
			H	HF	B	LF	LH	WF	
95°	**SCLNR/L**	**1212 K0703-RS**	12	12	12	125	12	12	CNMX 0703...
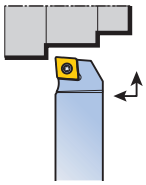		**1616 K0703-RS**	16	16	16	125	12	16	
95°	**SCLNR/L**	**1616 H0703**	16	16	16	100	12	20	
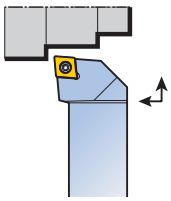		**2020 K0703**	20	20	20	125	16	25	

部品

型番	スクリュー	レンチ			
					
...0703...	TS 25D060/HG-P	T 7P			

SDJNR/L-RS　SDJNR/L

RHINO MTURN MINI LINE

外径加工用ホルダー(スクリュークランプ) (-RSは自動盤対応)

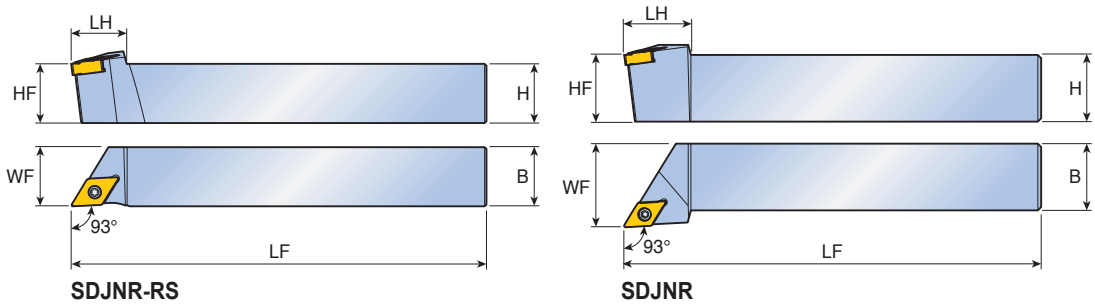

切込角	型番		寸法 (mm)						適合チップ
			H	HF	B	LF	LH	WF	
93° 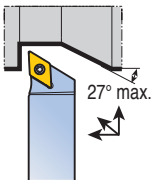	**SDJNR/L**	**1212 K0803-RS**	12	12	12	125	15	12	DN...X 0803...
		1616 K0803-RS	16	16	16	125	15	16	
93° 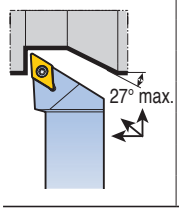	**SDJNR/L**	**1616 H0803**	16	16	16	100	16	20	
		2020 K0803	20	20	20	125	20	25	

部品

型番	スクリュー 	レンチ 			
...0803...	TS 25D060/HG-P	T 7P			

SWLNR/L-RS　SWLNR/L

RHINO M TURN MINI LINE

外径加工用ホルダー(スクリュークランプ) (-RSは自動盤対応)

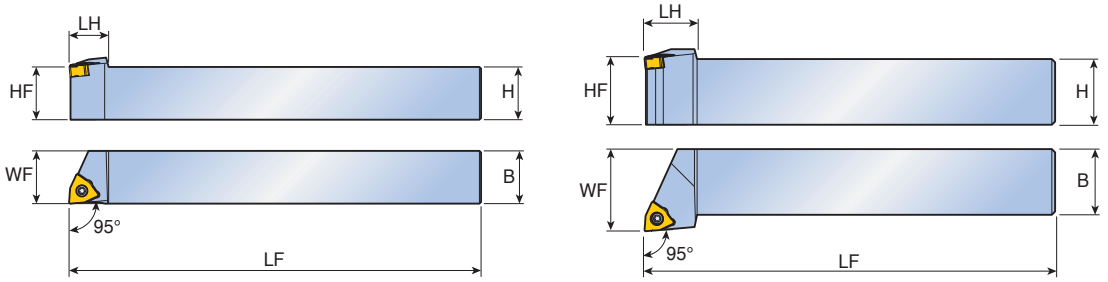

切込角	型番		寸法 (mm)						適合チップ
			H	HF	B	LF	LH	WF	
95°	**SWLNR/L**	**1212 K0403-RS**	12	12	12	125	12	12	WNMX 0403...
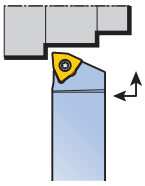		**1616 K0403-RS**	16	16	16	125	12	16	
95°	**SWLNR/L**	**1616 H0403**	16	16	16	100	16	20	
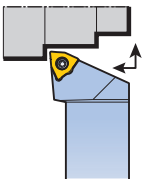		**2020 K0403**	20	20	20	125	16	25	

部品

型番	スクリュー	レンチ			
					
...0403...	TS 25D060/HG-P	T 7P			

A-SCLNR/L　A-SDUNR/L

RHINO MTURN MINI LINE

内径加工用ホルダー(スクリュークランプ)

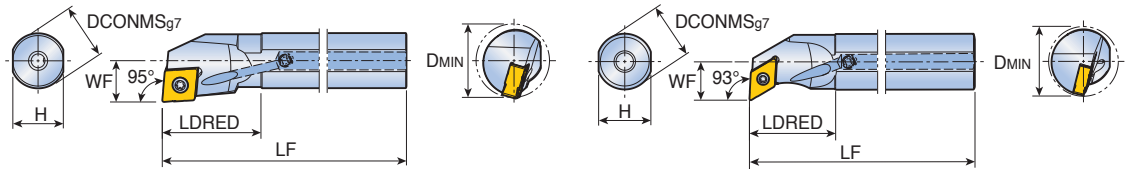

A-SCLNR　　A-SDUNR

切込角	型番	寸法 (mm)						適合チップ
		DCONMS	H	LF	LDRED	WF	DMIN	
95°	**A12M SCLNR/L 0703**	12	11	150	21.5	9	16	CNMX 0703...
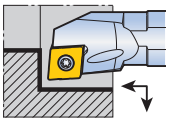	**A16Q SCLNR/L 0703**	16	15	180	24.5	11	20	
93°	**A12M SDUNR/L 0803**	12	11	150	21.5	9	16	DN...X 0803...
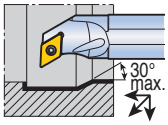	**A16Q SDUNR/L 0803**	16	15	180	24.5	11	20	

部品

型番	スクリュー	レンチ			
					
...0703	TS 25D060/HG-P	T 7P			
...0803	TS 25D060/HG-P	T 7P			

A-SWLNR/L

RHINO M TURN MINI LINE

内径加工用ホルダー(スクリュークランプ)

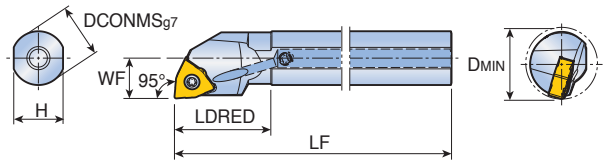

A-SWLNR

切込角	型番	寸法 (mm)						適合チップ
		DCONMS	H	LF	LDRED	WF	DMIN	
95°	**A12M SWLNR/L 0403**	12	11	150	21.5	9	16	WNMX 0403...
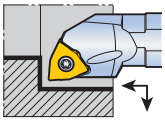	**A16Q SWLNR/L 0403**	16	15	180	24.5	11	20	

部品

型番	スクリュー	レンチ			
					
...0403	TS 25D060/HG-P	T 7P			

TAEGUTEC SFEEDTEC
HIGH SPEED & FEED LINES

COOLBURST

PINPOINTED COOLANT

<クールバースト>

高圧クーラント対応、ライノラッシュTホルダー(ダブルクランプタイプ)

- ✓高圧クーラント供給
- ✓高生産性
- ✓高剛性Tホルダー
- ✓良好な切屑排出
- ✓多様なチップレパートリー

INDUSTRY 4.0 TaeguTec Member IMC Group

TCLNR/L-TB　TDJNR/L-TB

COOLBURST PINPOINTED COOLANT

高圧クーラント対応、外径加工用Tホルダー

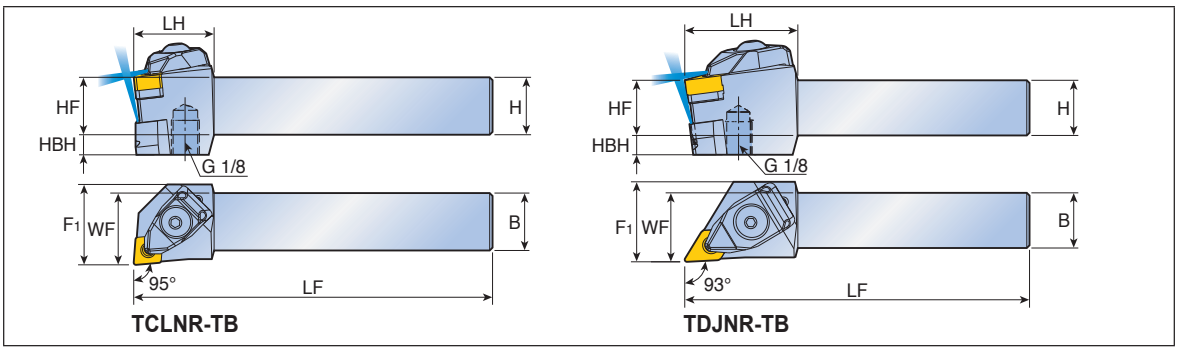

切込角	型番		寸法 (mm)								適合チップ
			H	HF	B	LF	LH	WF	HBH	F1	
95° 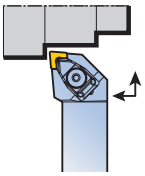	✓ TCLNR/L	2020 K0904-TB	20	20	20	125	28	25	7	28	CN... 0904...
		2525 M0904-TB	25	25	25	150	28	32	7	32	
93° 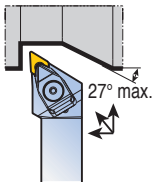	✓ TDJNR/L	2020 K1305-TB	20	20	20	125	41	25	7	29	DN... 1305...
		2525 M1305-TB	25	25	25	150	41	32	7	32	

• ✓ :ライノラッシュチップ用

部品

型番	クランプ	クランプスクリュー	スプリング	上部Oリング	下部Oリング	シム		シムスクリュー	レンチ	
										
TCLNR/L-TB	DLM 3-NX-TB	BH M4x0.7x 16-TB	DSP 3	O-RING ID4.47x 1.78	O-RING ID6.07x 1.78	LSC 32A	-	SO 40085I	L-W 3	T 15
TDJNR/L 2020...-TB	DLM 3.5-NX-TB	BH M5x0.8x 21-MO-TB	DSP 4	O-RING ID5.28x 1.78	O-RING ID7.59x 2.62	-	LSD 3.52	SO 50090I-MO	L-W 3	T 20
TDJNR/L 2525...-TB	DLM 3.5-NX-TB	BH M5x0.8x 21-MO-TB	DSP 4	O-RING ID5.28x 1.78	O-RING ID7.59x 2.62	-	LSD 3.52	SO 50090I	L-W 3	T 20

TVJNR/L-TB　TWLNR/L-TB

COOLBURST PINPOINTED COOLANT

高圧クーラント対応、外径加工用Tホルダー

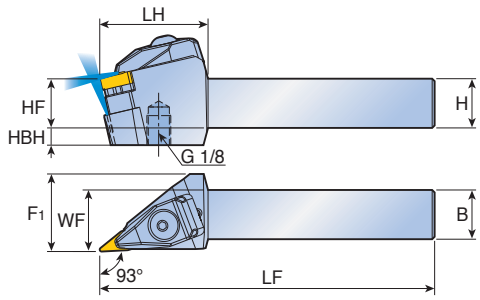

TVJNR-TB

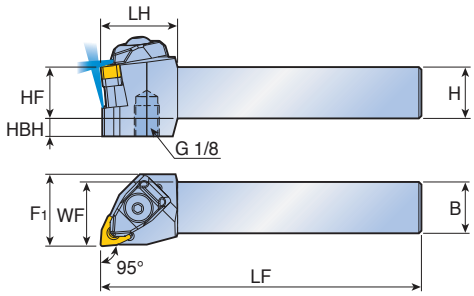

TWLNR-TB

切込角	型番		寸法 (mm)								適合チップ
			H	HF	B	LF	LH	WF	HBH	F1	
93°	✓ TVJNR/L	2020 K1304-TB	20	20	20	125	44	25	7	31.5	VN...X 1304…
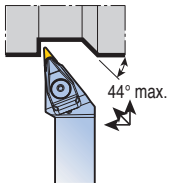		2525 M1304-TB	25	25	25	150	44	32	7	32.0	YNMG 1304…
95°	✓ TWLNR/L	2020 K0604-TB	20	20	20	125	30	25	7	28	WN...X 0604…
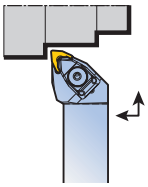		2525 M0604-TB	25	25	25	150	30	32	7	32	

• ✓ :ライノラッシュチップ用

部品

型番	クランプ	クランプスクリュー	スプリング	上部Oリング	下部Oリング	シム		シムスクリュー	レンチ	
										
TVJNR/L-TB	DLM 2.5V-NX-TB	BH M5X-0.8X21-MO-TB	DSP 4	O-RING ID5.28x 1.78	O-RING ID7.59x 2.62	MSVI 2.522	-	SO 40085I	L-W 3	T 15
TWLNR/L-TB	DLM 3-NX-TB	BH M4x0.7x 16-TB	DSP 3	O-RING ID4.47x 1.78	O-RING ID6.07x 1.78	-	LSW 32A	SO 40085I	L-W 3	T 15

A-TCLNR/L-TB

高圧クーラント対応、内径加工用Tホルダー

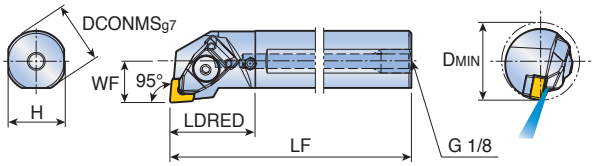

A-TCLNR-TB

切込角	型番	寸法 (mm)						適合チップ
		DCONMS	H	LF	LDRED	WF	DMIN	
95°	✓ **A25R TCLNR/L 0904-TB**	25	23	200	35	17	32	CN... 0904...
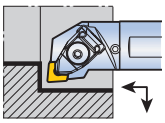	✓ **A32S TCLNR/L 0904-TB**	32	30	250	35	22	40	

• ✓ :ライノラッシュチップ用

部品

型番	クランプ	クランプスクリュー	スプリング	上部Oリング	下部Oリング	シム	シムスクリュー	レンチ	
									
A-TCLNR/L-TB	DLM 3-NX-TB	BH M4x0.7x 16-TB	DSP 3	O-RING ID4.47x 1.78	O-RING ID6.07x 1.78	LSC 32	SO 40073I	L-W 3	T 15

TAEGUTEC SFEEDTEC
HIGH SPEED & FEED LINES

TURNSFEED

HIGH SPEED & FEED TURNING

<ターンスフィード>

ポジティブ切刃トリゴンチップ、高送り用旋削工具(左右2方向切削)

- ✓高送り対応
- ✓高剛性クランプ構造
- ✓多機能加工対応
- ✓チップの逃げ面/すくい面へのクーラント供給
- ✓良好な切屑排出

INDUSTRY 4.0 TaeguTec Member IMC Group

FCMX

TURNSFEED HIGH SPEED & FEED TURNING

高送り用ポジチップ

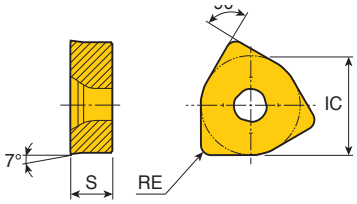

サイズ	寸法 (mm)		
	IC	S	RE
10	15.45	6.5	1.6

チップ	型番	ap (mm)	送り (mm/rev)	サーメット		CVDコーティング											PVDコーティング			
				PV3010	CT3000	TT7005	TT7015	TT8105B	TT8115B	TT8125B	TT8135B	TT9215	TT9225	TT9235	TT5100	TT7100	TT5080	TT8020	TT9020	TT9080
	**FCMX 100616-HFG**	0.5-2.0	1.50-3.00						●	●			●							
	**FCMX 100616-HFP**	0.5-2.0	1.00-2.50						●	●	●									

- 末尾-B付の材質については、B無しタイプとの2種類を在庫している製品がございます。 (TT8105B, TT8115B, TT8125B,TT8135B)
  詳しくは、弊社までお問い合せ下さい。

●: 標準品

SFXCN

TURNSFEED HIGH SPEED & FEED TURNING

内部クーラント対応、外径加工用ホルダー(スクリュークランプ)

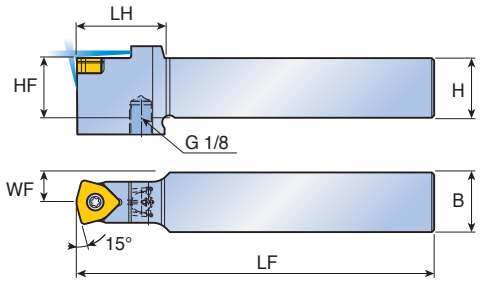

SFXCN

切込角	型番		寸法 (mm)						適合チップ
			H	HF	B	LF	LH	WF	
15°	**SFXCN**	**2525 M1006**	25	25	25	150	37	12.5	FCMX 1006...
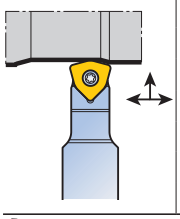		**3232 P1006**	32	32	32	170	37	16	

部品

型番	スクリュー	レンチ			
					
...1006	SO 45130I	T 20			

TAEGUTEC

SFEEDCLAMP

HIGH SPEED & FEED PARTING GROOVING

突切・溝入・多機能工具

ADVANCEMACHINING
TaeguTec Industry 4.0

INDUSTRY 4.0 TaeguTec Member IMC Group

TAEGUTEC SFEEDTEC
HIGH SPEED & FEED LINES

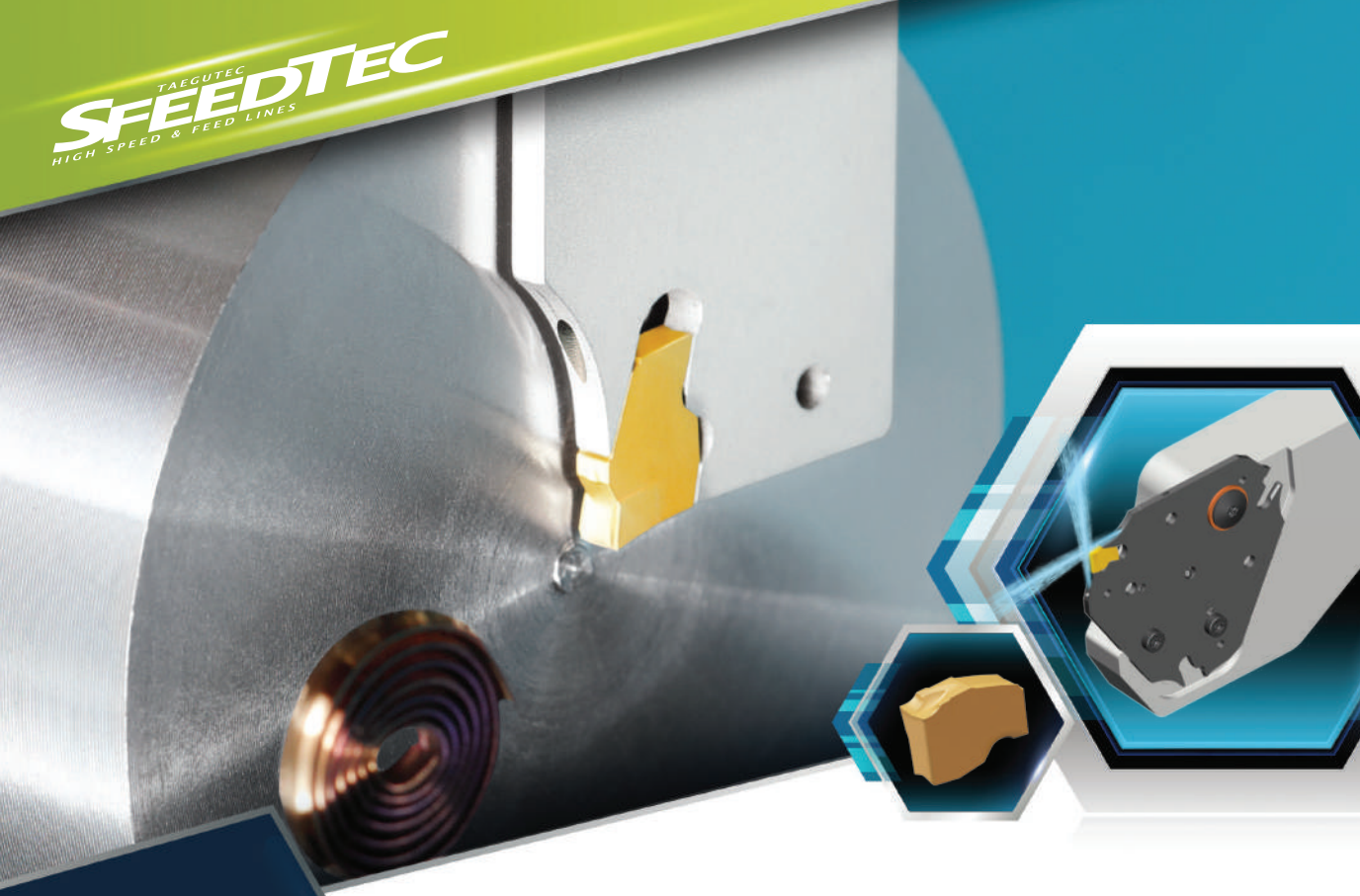

CUTSFEED
HIGH FEED PARTING
<カットスフィード>

1コーナー使い、
高剛性突切・溝入工具

- ✓高生産性、長い工具寿命
- ✓高速切削・高送り対応
- ✓簡単且つ高剛性クランプシステム
- ✓チップの逃げ面/すくい面への高圧クーラント供給

INDUSTRY 4.0
TaeguTec
Member IMC Group

SFGB

突切・深溝入用ブレード

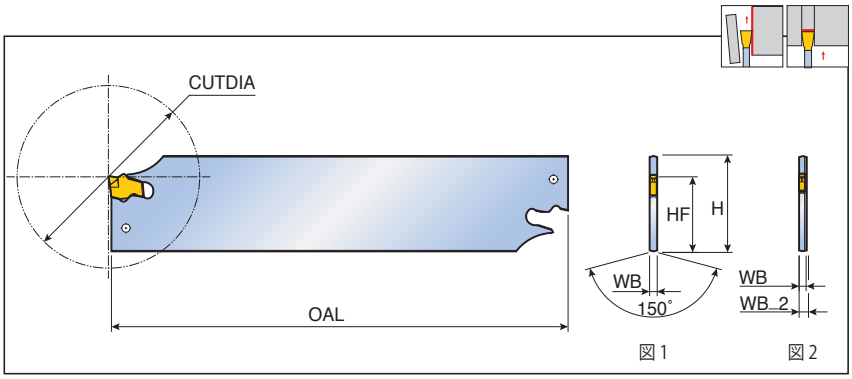

型番		チップシートサイズ	寸法 (mm)						図	ツールブロック	適合チップ
			H	HF	OAL	WB	WB_2	CUTDIA			
SFGB	**32-1.6**	1*	32	24.8	150	1.3	2.5	38	2	TTBN/U..32	SFC
	32-2	2	32	24.8	150	1.8	2.5	50	2		SFJ
	32-3	3	32	24.8	150	2.5	-	100	1		

• * : SFC 1.6 チップのみ適合

SFGB-TB

高圧クーラント対応、突切・溝入用ブレード

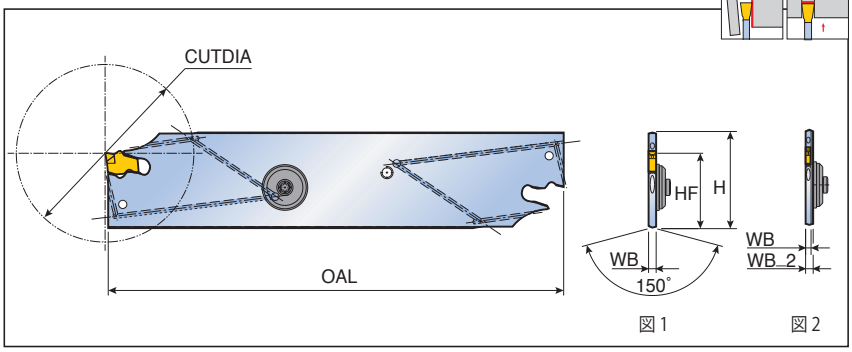

型番		チップシートサイズ	寸法 (mm)						図	ツールブロック	適合チップ
			H	HF	OAL	WB	WB_2	CUTDIA			
SFGB	**32-2-TB**	2	32	24.8	150	1.8	2.5	50	2	TTBU..-TB	SFC
	32-3-TB	3	32	24.8	150	2.5	-	100	1		SFJ

部品

型番	シーリングスクリュー	脱着レンチ		
				
SFGB	-	ETG 3-4		
SFGB -TB	SGC 340	ETG 3-4		

• 脱着レンチは別途ご注文下さい

SFER/L

突切・深溝入用一体型ホルダー

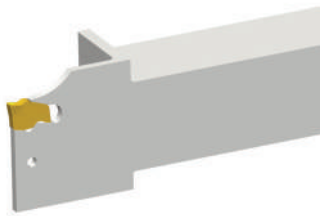

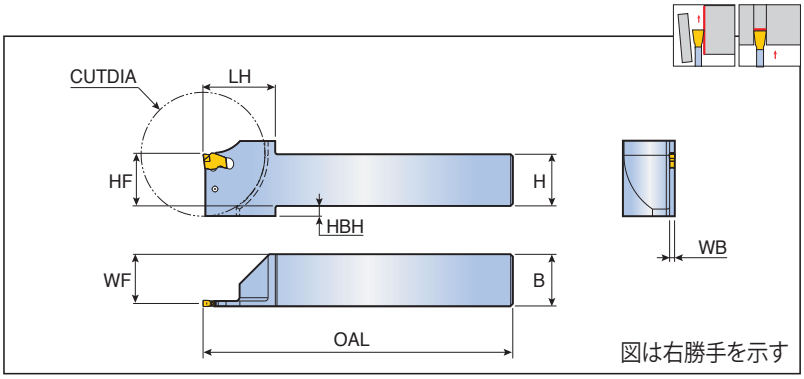

型番		チップシートサイズ	寸法 (mm)									適合チップ
			H	HF	B	OAL	LH	WF	WB	HBH	CUTDIA	
SFER/L	**2020-1.6T22-D45**	1*	20	20	20	150	29.5	19.4	1.3	2.5	45	SFC
	2525-2T25-D50	2	25	25	25	150	32	24.1	1.8	-	50	SFJ
	2525-3T30-D60	3	25	25	25	150	35	23.8	2.4	5	60	

• * : SFC 1.6 チップのみ適合

SFER/L-TB

高圧クーラント対応、突切・深溝入用一体型ホルダー

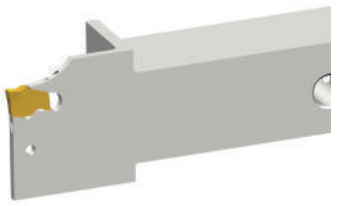

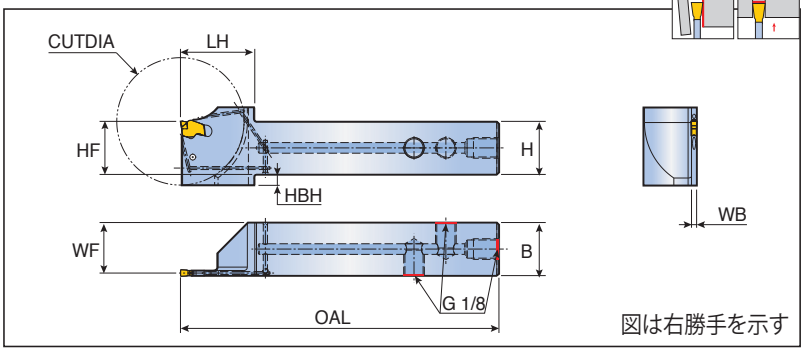

型番		チップシートサイズ	寸法 (mm)									適合チップ
			H	HF	B	OAL	LH	WF	WB	HBH	CUTDIA	
SFER/L	**2525-2T25-D50-TB**	2	25	25	25	150	32	24.1	1.8	-	50	SFC
	2525-3T30-D60-TB	3	25	25	25	150	35	23.8	2.4	5	60	SFJ

部品

型番	プラグ	レンチ	脱着レンチ	
				
SFER/L	-	-	ETG 3-4	
SFER/L-TB	PLG G1/8-L6.5	L-W 5	ETG 3-4	

• 脱着レンチは別途ご注文下さい

THTBR/L-TB

CUTSFEED

高圧クーラント対応、三角形ブレード用ホルダー

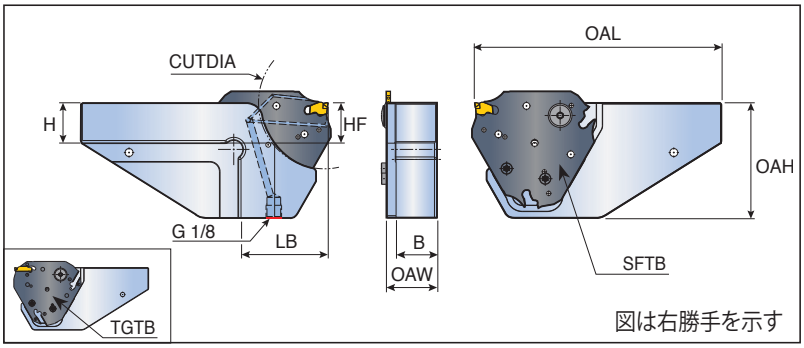

型番		寸法 (mm)								ブレード
		H	HF	B	OAL	OAH	OAW	LB	CUTDIA	
THTBR/L	**20-D52-TB**	20	20	17.5	125	52	23.5	40	52	SFTB TGTB
	25-D52-TB	25	25	22.5	135	52	28.5	40	52	
	20-D82-TB	20	20	17.5	140	72	23.5	51.5	82	
	25-D82-TB	25	25	22.5	150	72	28.5	51.5	82	
	25-D120-TB	25	25	22.5	165	95	28.5	67	120	SFTB
	32-D120-TB	32	32	29.0	165	95	35.0	67	120	

部品

型番	スクリュー	Oリング	レンチ	
				
THTBR/L-TB	SH M4X0.7X10-TX	O-RING ID10X2	T 20	

SFTB-TB

CUTSFEED

高圧クーラント対応、三角形ブレード、カットスフィードチップ用

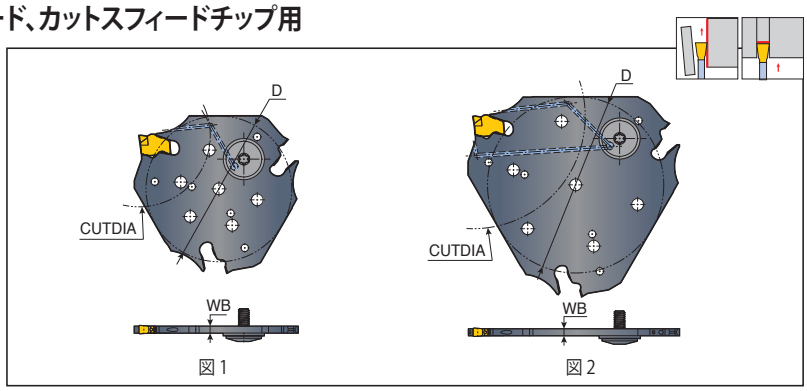

型番		チップシートサイズ	寸法 (mm)			図	ホルダー	適合チップ
			D	WB	CUTDIA			
SFTB	**D52-2-TB**	2	53.2	1.8	52	1	THTBR/L-TB	SFC SFJ
	D52-3-TB	3	53.2	2.5	52	1		
	D82-2-TB	2	64.3	1.8	82	2		
	D82-3-TB	3	64.3	2.5	82	2		
	D120-2-TB	2	85.5	1.8	120	2		
	D120-3-TB	3	85.5	2.5	120	2		

TGTB-TB

T-CLAMP

高圧クーラント対応、三角形ブレード、Tクランプチップ用

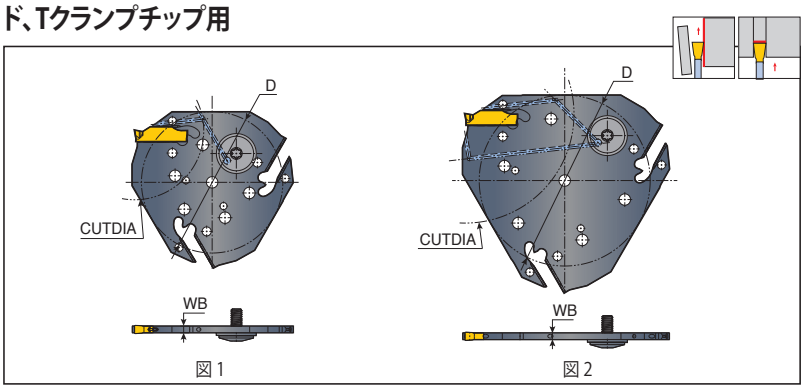

型番		チップシートサイズ	寸法 (mm)			図	ホルダー	適合チップ
			D	WB	CUTDIA			
TGTB	**D52-2-TB**	2	53.2	1.8	52	1	THTBR/L-TB	TDC / J / T TDXU / XT TSC / J
	D52-3-TB	3	53.2	2.5	52	1		
	D82-2-TB	2	64.3	1.8	82	2		
	D82-3-TB	3	64.3	2.5	82	2		

部品

型番	シーリングスクリュー	脱着レンチ		
				
SFTB-TB	SGC 340-Q	ETG 3-4	-	
TGTB-TB	SGC 340-Q	-	EDG 33B	

• 脱着レンチは別途ご注文下さい

SFC

1コーナー使い、突切・深溝入用チップ(Cブレーカー)

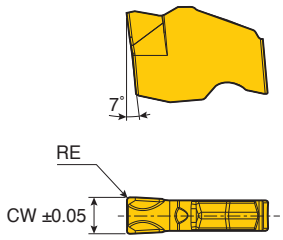

サイズ	寸法 (mm)				
	CW	RE			
1.6	1.6	0.2			
2	2.0	0.2			
3	3.0	0.2			

チップ	型番	チップシートサイズ	送り (mm/rev)	サーメット			コーティング						超硬	
				CT3000			TT7505	TT6080	TT5100	TT9080	TT7220	TT8020	K10	
	**SFC 1.6**	1	0.05-0.15							●		●		
	2	2	0.08-0.20							●		●		
	3	3	0.10-0.25							●		●		

●: 標準品

SFJ

1コーナー使い、突切・深溝入用チップ(Jブレーカー)

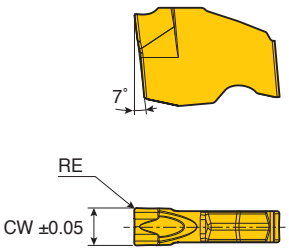

サイズ	寸法 (mm)				
	CW	RE			
2	2.0	0.2			
3	3.0	0.2			

チップ	型番	チップシートサイズ	送り (mm/rev)	サーメット			コーティング						超硬	
				CT3000			TT7505	TT6080	TT5100	TT9080	TT7220	TT8020	K10	
	**SFJ 2**	2	0.05-0.15							●		●		
	3	3	0.08-0.20							●		●		

●: 標準品

TAEGUTEC SFEEDTEC
HIGH SPEED & FEED LINES

FACERUSH
FACE GROOVING
<フェースラッシュ>

多機能加工対応、端面浅溝加工用工具

- ✓多機能加工
- ✓高安定性、強固なクランプ
- ✓多様なチップレパートリー
- ✓良好な切屑排出
- ✓高圧クーラント供給

INDUSTRY 4.0 TaeguTec Member IMC Group

TXFR/L

FACERUSH

端面浅溝・旋削加工用一体型ホルダー

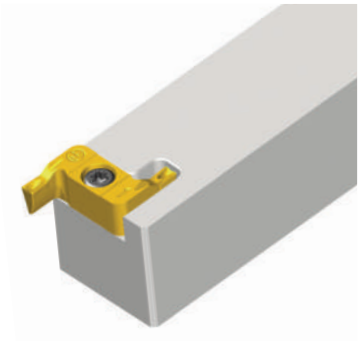

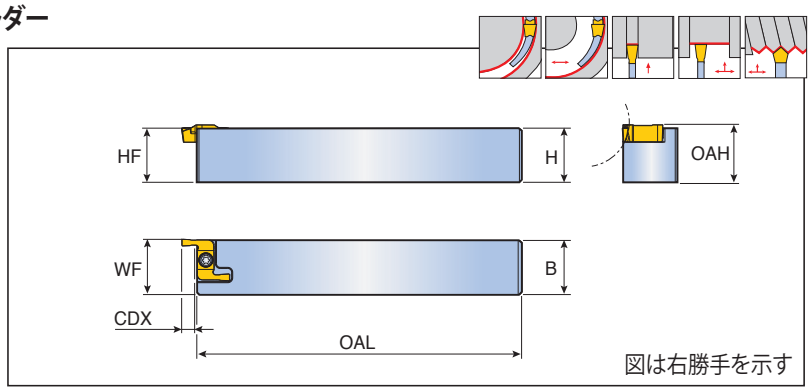

型番	寸法 (mm)							適合チップ
	H	HF	B	OAL	OAH	WF	CDX	
TXFR 2525	25	25	25	150	26.5	25.5	6	TDF(G)X ...R
TXFL 2525	25	25	25	150	26.5	25.5	6	TDF(G)X ...L

TXFR/L-TB

FACERUSH

高圧クーラント対応、端面浅溝・旋削加工用一体型ホルダー

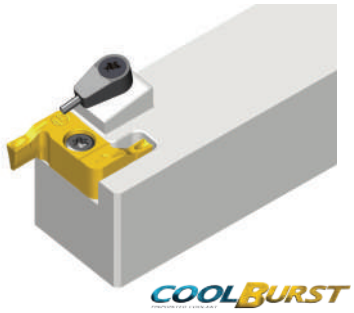

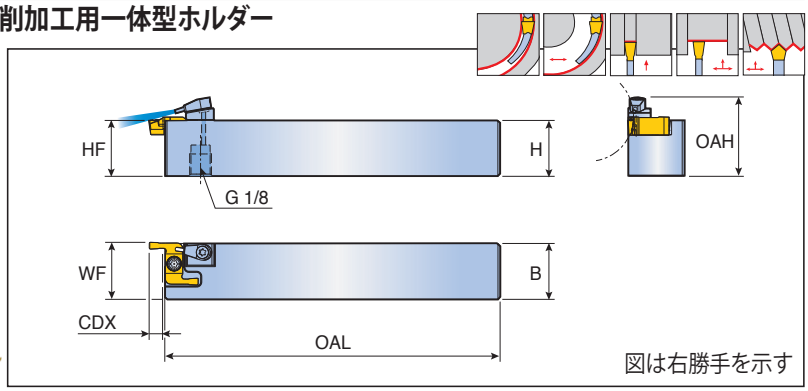

型番	寸法 (mm)							適合チップ
	H	HF	B	OAL	OAH	WF	CDX	
TXFR 2525-TB	25	25	25	150	35.5	25.5	6	TDF(G)X ...R
TXFL 2525-TB	25	25	25	150	35.5	25.5	6	TDF(G)X ...L

	7 MPa クーラント油量(ℓ/分)	10 MPa クーラント油量(ℓ/分)	14 MPa クーラント油量(ℓ/分)
TXFL 2525-TB	5-7	7-9	8-10
TXFR 2525-TB	5-7	7-9	8-10

部品

型番	スクリュー	レンチ	クーリングユニット*	
				
TXFR(-TB)	TS 35110I	T 15	S-CU-TB	
TXFL(-TB)	TS 35110IL	T 15	S-CU-TB	

- *: TBタイプのみ

TXFPR/L

FACERUSH

端面浅溝・旋削加工用ホルダー(直角タイプ)

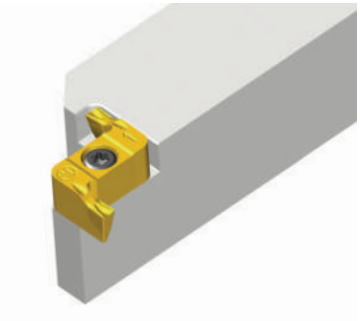

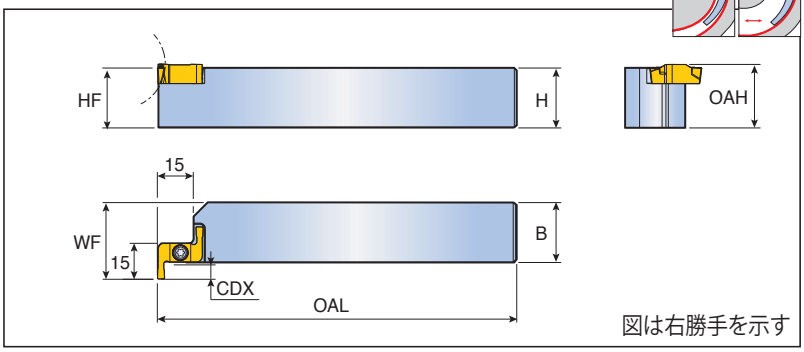

型番	寸法 (mm)							適合チップ
	H	HF	B	OAL	OAH	WF	CDX	
TXFPR 2525	25	25	25	150	26.5	32	6	TDFX ...R
TXFPL 2525	25	25	25	150	26.5	32	6	TDFX ...L

TXFPR/L-TB

FACERUSH

高圧クーラント対応、端面浅溝・旋削加工用ホルダー(直角タイプ)

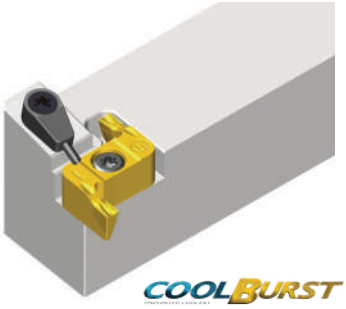

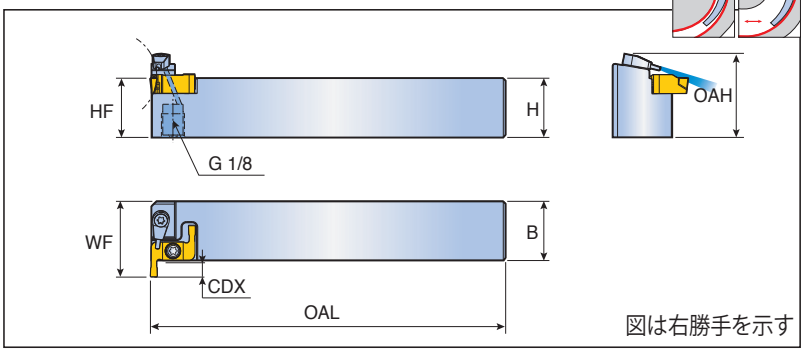

型番	寸法 (mm)							適合チップ
	H	HF	B	OAL	OAH	WF	CDX	
TXFPR 2525-TB	25	25	25	150	35.5	32	6	TDFX ...R
TXFPL 2525-TB	25	25	25	150	35.5	32	6	TDFX ...L

	7 MPa クーラント油量(ℓ/分)	10 MPa クーラント油量(ℓ/分)	14 MPa クーラント油量(ℓ/分)
TXFPR 2525-TB	5-7	7-9	8-10
TXFPL 2525-TB	5-7	7-9	8-10

部品

型番	スクリュー	レンチ	クーリングユニット*	
				
TXFPR(-TB)	TS 35110I	T 15	S-CU-TB	
TXFPL(-TB)	TS 35110IL	T 15	S-CU-TB	

• *: TBタイプのみ

TDFX

2コーナー使い、端面溝入・旋削用チップ

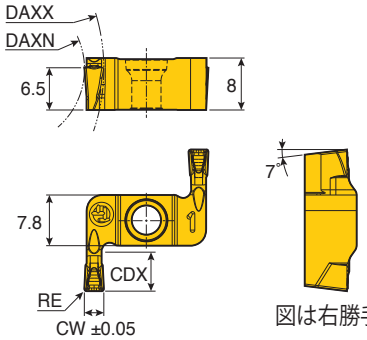

図は右勝手を示す

サイズ	寸法 (mm)				
	CW	RE	CDX	DAXN	DAXX
3	3	0.3	6	24	N.L.
4	4	0.4	6	32	N.L.

チップ	型番	旋削		溝入	サーメット			コーティング						超硬	
		ap (mm)	送り (mm/rev)	送り (mm/rev)	CT3000			TT7505	TT6080	TT5100	TT9080	TT7220	TT8020	K10	
	**TDFX 3E-0.3-D24R/L**	0.4-1.8	0.15-0.20	0.07-0.20							●				
	4E-0.4-D32R/L	0.5-2.4	0.15-0.24	0.09-0.25							●				

• N.L.: 制限なし

●: 標準品

TDGX

2コーナー使い、仕上刃(さらい刃)なし、60°ねじ切りチップ

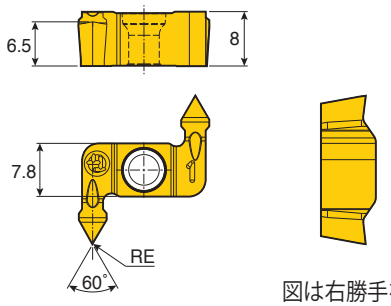

図は右勝手を示す

サイズ	寸法 (mm)				
	RE	TPN	TPX		
4	0.05	0.45	3.5		

チップ	型番	サーメット			コーティング						超硬	
		CT3000			TT7505	TT6080	TT5100	TT9080	TT7220	TT8020	K10	
	**TDGX 4MT-0.05-R/L**							●				

• TPN: 最小ピッチ
• TPX: 最大ピッチ

●: 標準品

TAEGUTEC SFEEDTEC
HIGH SPEED & FEED LINES

QUADRUSH
PARTING & GROOVING
<クアッドラッシュ>

小物部品加工対応、
4コーナー使い、
突切・溝入用工具

- ✓経済的な 4コーナー使い
- ✓強固なチップ クランプ構造
- ✓小型サイズチップ (スイス型自動旋盤対応)
- ✓壁際加工が可能な スラントタイプ
- ✓多様なチップ レパートリー

INDUSTRY 4.0
TaeguTec
Member IMC Group

TQHR/L-20

QUADRUSH PARTING & GROOVING

多機能加工(スイス型自動旋盤対応)、突切・溝入用一体型ホルダー

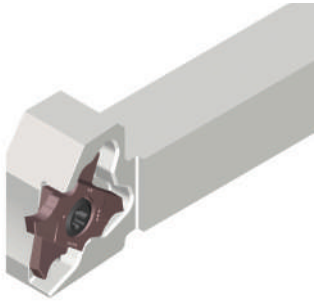

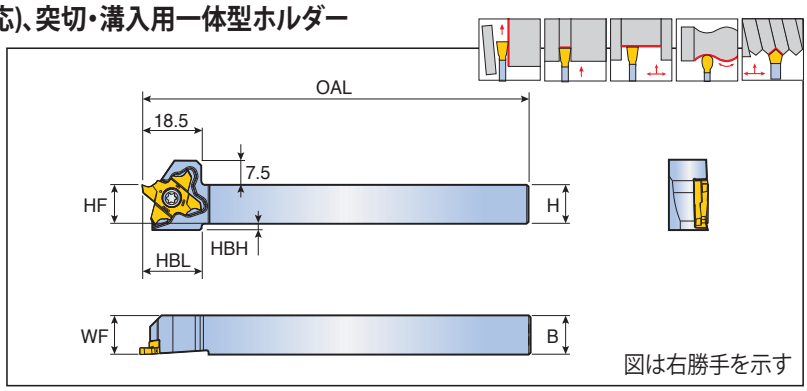

型番	寸法 (mm)							適合チップ
	H	HF	B	WF	OAL	HBL	HBH	
TQHR/L 10-20	10	10	10	10	120	18.5	4	TQS 20 TQJ 20
12-20	12	12	12	12	120	18.5	2	
16-20	16	16	16	16	120	-	-	
20-20	20	20	20	20	120	-	-	
25-20	25	25	25	25.3	135	-	-	

TQHR/L-20-TB

QUADRUSH PARTING & GROOVING

多機能加工(スイス型自動旋盤対応)、突切・溝入用一体型ホルダー、高圧クーラント対応

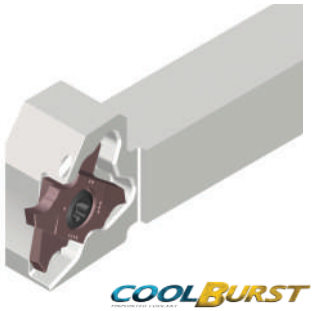

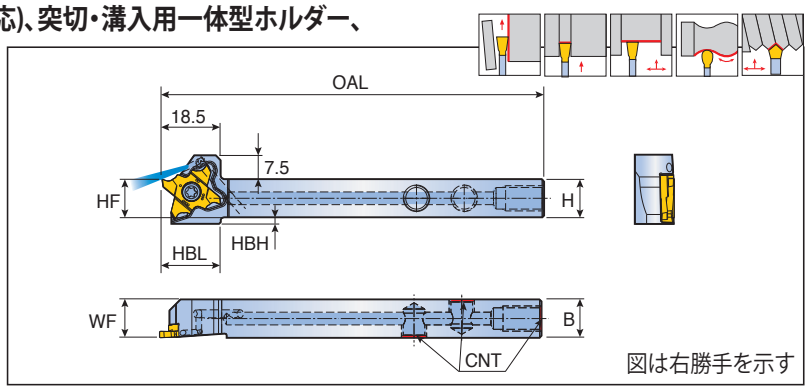

型番	寸法 (mm)							CNT	適合チップ
	H	HF	B	WF	OAL	HBL	HBH		
TQHR/L 12-20-TB	12	12	12	12	120	18.5	2	UNF 5/16	TQS 20 TQJ 20
16-20-TB	16	16	16	16	120	-	-	UNF 5/16	
20-20-TB	20	20	20	20	120	-	-	G 1/8	

	7 MPa クーラント油量(ℓ/分)	10 MPa クーラント油量(ℓ/分)	14 MPa クーラント油量(ℓ/分)
TQHR/L- TB	9-11	11-13	12-14

部品

型番	スクリュー	プラグ	レンチ	
				
TQHR/L...20	TS 40A100L (1) TS 40A100 (2)	-	T-1508/5	-
TQHR/L 12/16-20-TB		PLG 5/16 UNF	T-1508/5	L-W 5/32
TQHR/L 20-20-TB		PLG G1/8-L6.5	T-1508/5	L-W 5

• (1) TQHR用　• (2) TQHL用

TQS 20

突切・溝入用、高精度研削タイプチップ

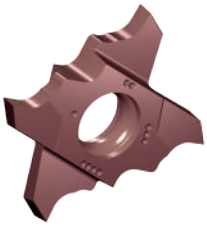

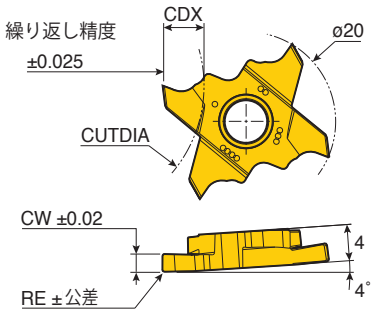

RE	公差
RE ≤ 0.1	0.02
0.1 < RE ≤ 0.4	0.03
RE > 0.4	0.05

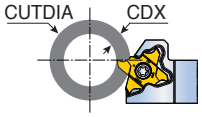

図は右勝手を示す

型番	送り (mm/rev)	CW	RE	CDX	CUTDIA 溝入加工範囲(加工深さと被削材径)						材質
					CDX ≤ 2.2	CDX ≤ 2.7	CDX ≤ 3.5	CDX ≤ 4.0	CDX ≤ 4.5	CDX ≤ 5.0	TT4430
TQS 20-0.50-0.05-R/L	0.03-0.07	0.50	0.05	2.2	N.L.	-	-	-	-	-	●
20-1.00-0.10-R/L	0.03-0.07	1.00	0.10	2.7	N.L.	N.L.	-	-	-	-	●
20-1.50-0.10-R/L	0.03-0.10	1.50	0.10	5.0	N.L.	N.L.	70	50	30	16	●
20-2.00-0.10-R/L	0.04-0.12	2.00	0.10	5.0	N.L.	N.L.	70	50	30	16	●
20-2.00-1.00-R/L*	0.05-0.13	2.00	1.00	5.0	N.L.	N.L.	70	50	30	16	●
20-2.50-0.10-R/L	0.04-0.15	2.50	0.10	5.0	N.L.	N.L.	70	50	30	16	●
20-3.00-0.10-R/L	0.04-0.16	3.00	0.10	5.0	N.L.	N.L.	70	50	30	16	●
20-3.00-1.50-R/L*	0.04-0.16	3.00	1.50	5.0	N.L.	N.L.	70	50	30	16	●

• N.L.: 制限なし
• * : フルRチップ

●: 標準品

TQJ 20

高精度突切・溝入用チップ(Jブレーカー)

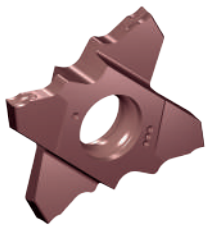

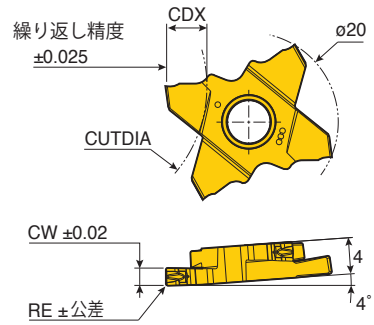

RE	公差
RE ≤ 0.1	0.02
0.1 < RE ≤ 0.4	0.03
RE > 0.4	0.05

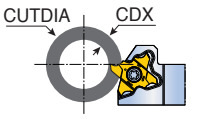

図は右勝手を示す

型番	送り (mm/rev)	CW	RE	CDX	CUTDIA 溝入加工範囲(加工深さと被削材径)					材質
					CDX ≤ 2.7	CDX ≤ 3.5	CDX ≤ 4.0	CDX ≤ 4.5	CDX ≤ 5.0	TT4430
TQJ 20-1.00-0.10-R/L	0.03-0.07	1.00	0.10	2.7	N.L.	-	-	-	-	●
20-1.50-0.20-R/L	0.03-0.08	1.50	0.20	5.0	N.L.	70	50	30	16	●
20-2.00-0.20-R/L	0.04-0.10	2.00	0.20	5.0	N.L.	70	50	30	16	●

• N.L.: 制限なし

●: 標準品

TQS 20-MT

仕上刃(さらい刃)なし、60°ねじ切りチップ

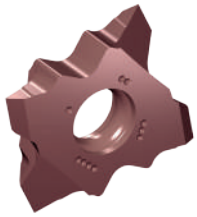

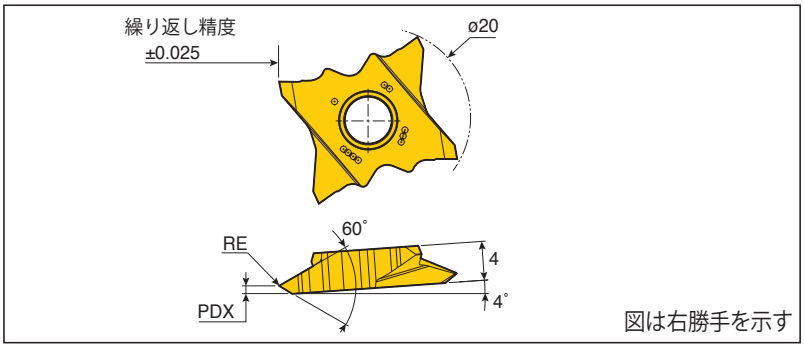

型番	寸法 (mm)						材質
	TPN	TPX	TPIX	TPIN	RE	PDX	TT4430
TQS 20-MT-0.05-R/L	0.30	1.75	48	14	0.05	0.8	●

●: 標準品

- TPN: 最小ピッチ(ミリ)
- TPX: 最大ピッチ(ミリ)
- TPIN: インチあたりの最小ねじ山数
- TPIX: インチあたりの最大ねじ山数

TAEGUTEC SFEEDTEC
HIGH SPEED & FEED LINES

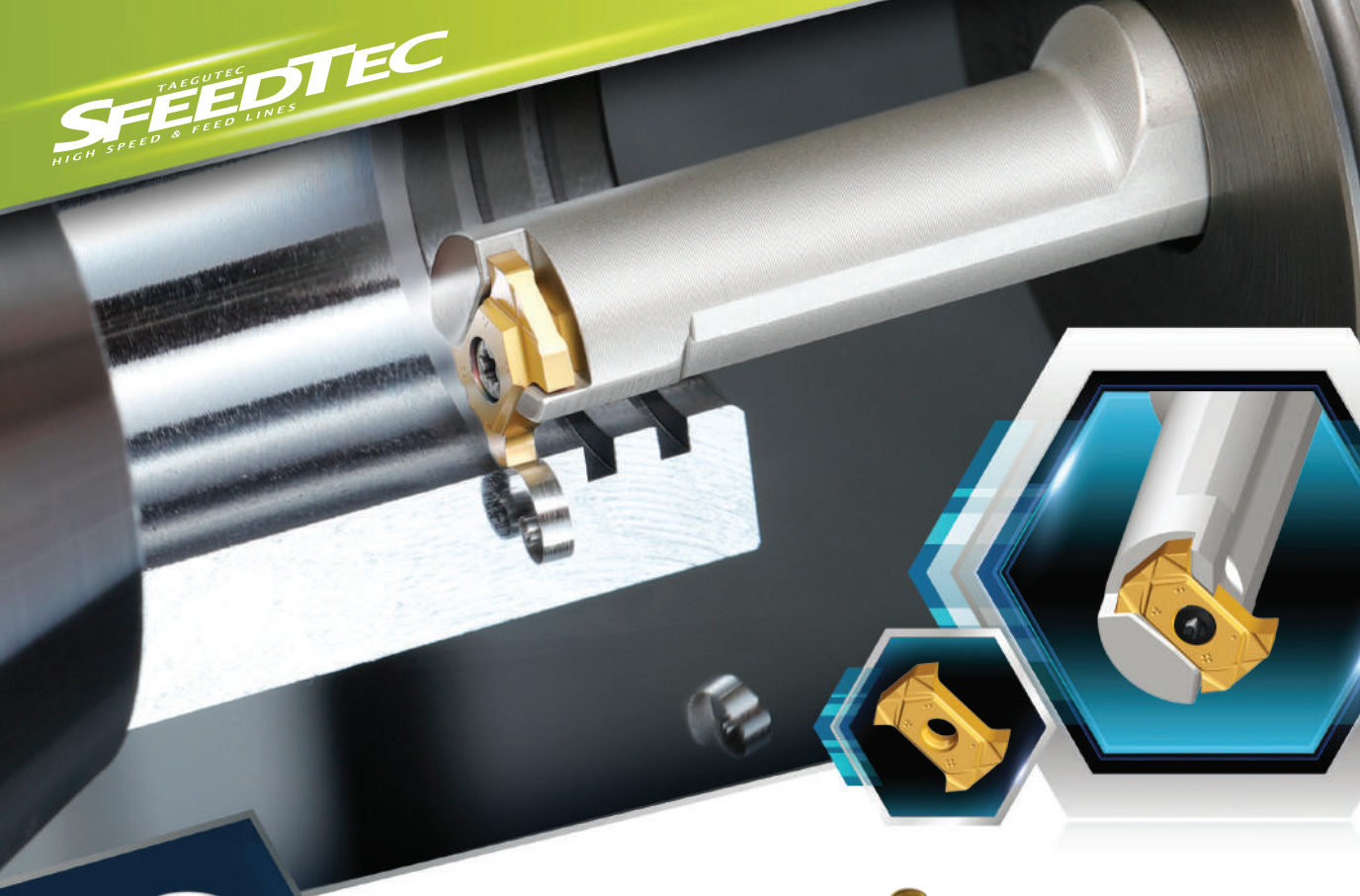

QUADiRUSH
INTERNAL GROOVING
<クアッドiラッシュ>

4コーナー使い、小物部品加工用内径溝入工具

- ✓経済的な4コーナー使いチップ
- ✓強固なクランプ構造
- ✓多様なチップレパートリー
- ✓良好な切屑排出
- ✓簡単取付

INDUSTRY 4.0
TaeguTec
Member IMC Group

TQHIR/L

内径溝入ホルダー(クーラント穴付)

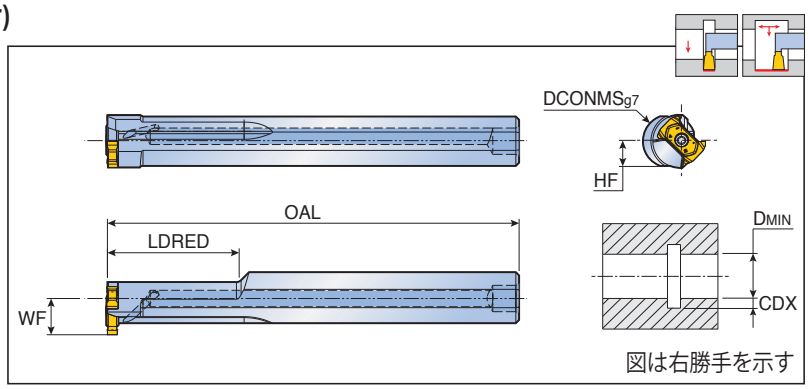

型番	寸法 (mm)						適合チップ
	DCONMS	OAL	LDRED	WF	DMIN	HF	
TQHIR/L 16-16.5-14	16	125	40	11	16.5	7.5	TQIS 14
20-16.5-14	20	125	40	13	16.5	9	

• CDX: チップ寸法をご参照下さい。

部品

型番	スクリュー	レンチ	シール	
				
TQHIR/L 16	TS 25075I/HG	T 8	PL 16	
TQHIR/L 20	TS 25075I/HG	T 8	PL 20	

TQIS 14

高経済性4コーナー使い、内径浅溝入用チップ

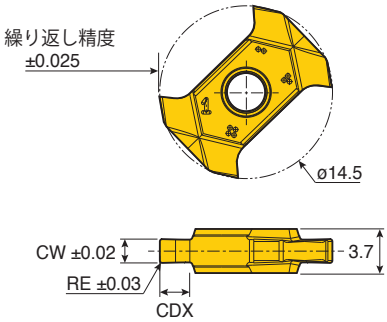

型番	送り (mm/rev)	寸法 (mm)			材質
		CW	RE	CDX	TT9080
TQIS 14-1.50-0.10	0.02-0.07	1.50	0.10	2.00	●
14-2.00-0.10	0.03-0.08	2.00	0.10	2.50	●
14-2.00-0.20	0.03-0.08	2.00	0.20	2.50	●
14-2.50-0.20	0.03-0.09	2.50	0.20	2.50	●
14-3.00-0.20	0.03-0.10	3.00	0.20	2.50	●

●: 標準品

TAEGUTEC SFEEDTEC
HIGH SPEED & FEED LINES

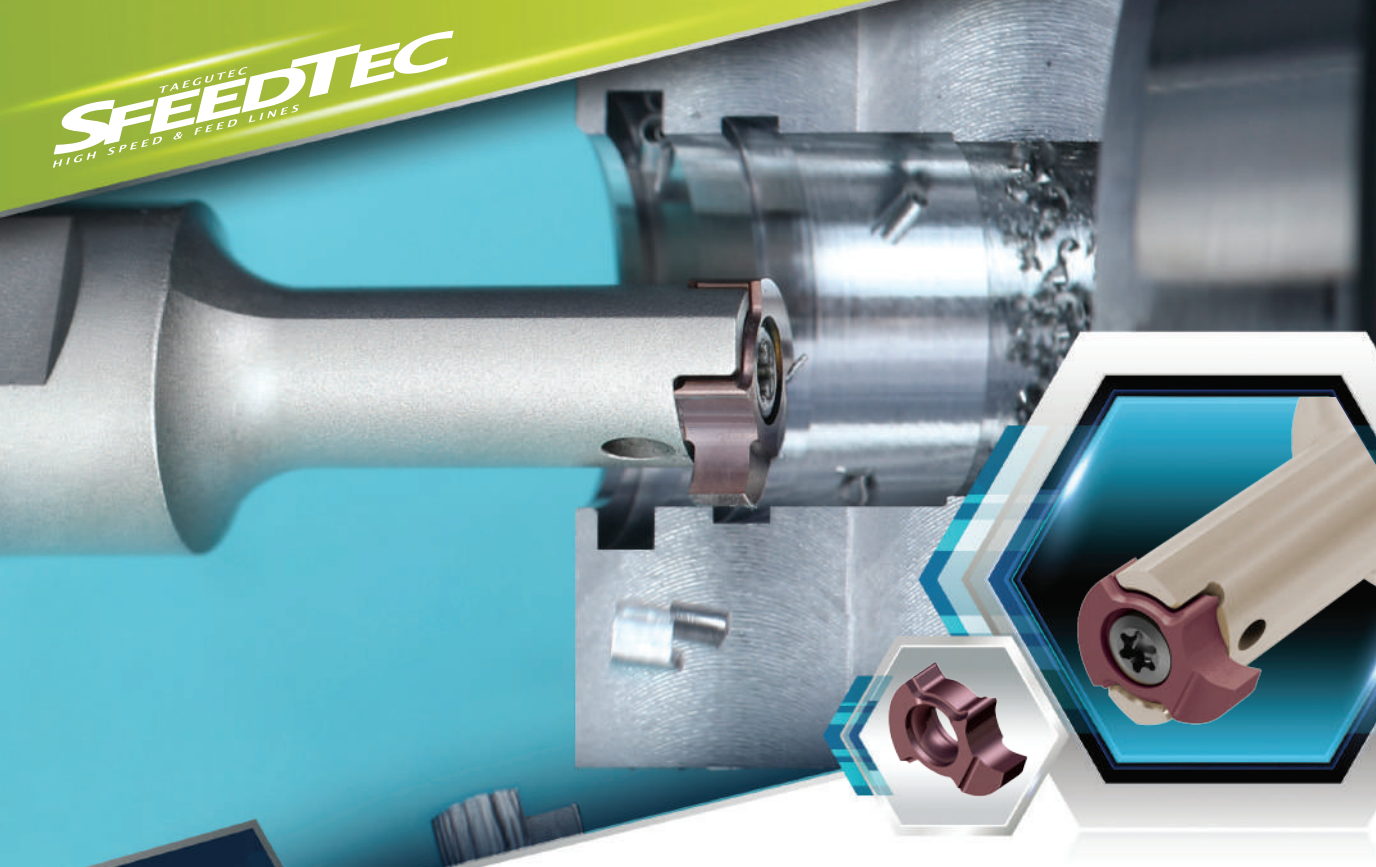

MINIiRUSH
INTERNAL GROOVING
<ミニiラッシュ>

小型チップ交換式、内径浅溝入用工具

✓小物部品産業用
超小型チップ

✓高剛性チップ
クランプ構造

✓仕上用、
高精度研削タイプチップ

✓良好な切屑排出

✓内部クーラント供給

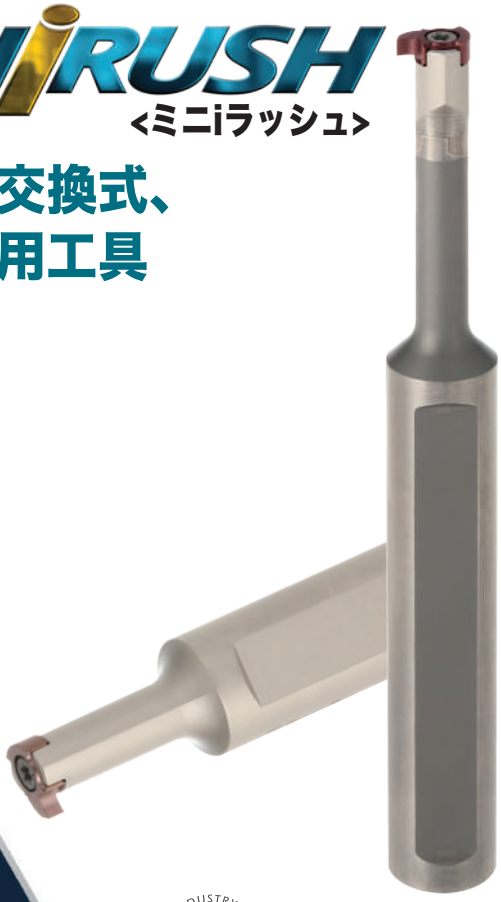

INDUSTRY 4.0
TaeguTec
Member IMC Group

TMIHN

内径溝入ホルダー(クーラント穴付)

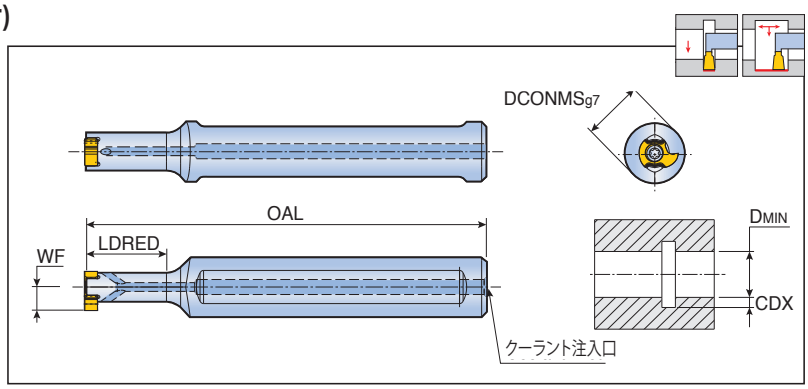

型番	寸法 (mm)					クーラント注入口	適合チップ
	DCONMS	OAL	LDRED	WF	DMIN		
TMIHN 12-16-8	12	80	16	4.7	8	Ø3	TMIS 8

• CDX: チップ寸法をご参照下さい。

TMIHN-C

内径溝入用、超硬シャンクホルダー(クーラント穴付)

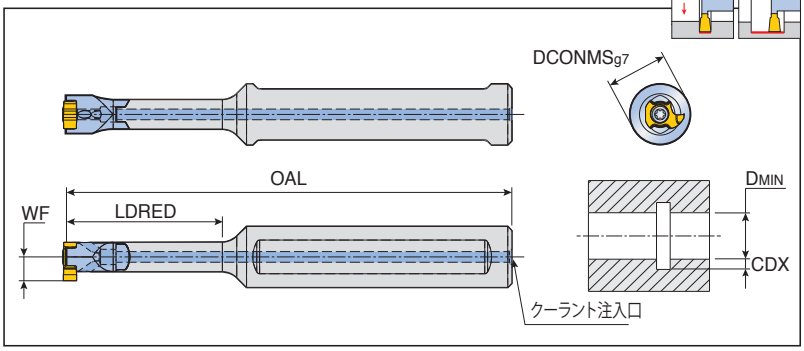

型番	寸法 (mm)					クーラント注入口	適合チップ
	DCONMS	OAL	LDRED	WF	DMIN		
TMIHN 12C-24-8	12	92	24	4.7	8	Ø2	TMIS 8
12C-32-8	12	100	32	4.7	8	Ø2	

• CDX: チップ寸法をご参照下さい。

部品

型番	スクリュー	レンチ		
				
TMIHN	TS 22052I/HG	T 7		
TMIHN -C	TS 22052I/HG	T 7		

TMIS 8

MINIRUSH INTERNAL GROOVING

内径浅溝入用、高精度研削タイプチップ

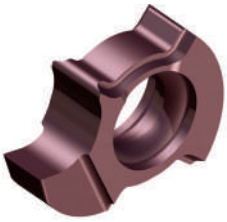

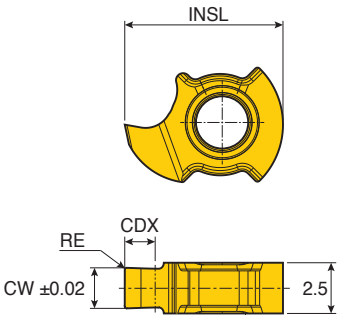

型番	送り (mm/rev)	寸法 (mm)				材質
		CW	RE	CDX	INSL	TT4430
TMIS 8-0.50-0.00	0.01-0.03	0.50	0.00	0.70	7.8	●
8-1.00-0.00	0.01-0.03	1.00	0.00	1.50	7.8	●
8-1.50-0.05	0.01-0.03	1.50	0.05	1.50	7.8	●
8-2.00-0.10	0.01-0.03	2.00	0.10	1.50	7.8	●

●: 標準品

TAEGUTEC SFEEDTEC
HIGH SPEED & FEED LINES

T-CLAMP

PARTING & GROOVING

<Tクランプ>

高硬度材加工用、
高送り対応CBNチップ

- ✓高送り対応
- ✓優れた仕上面
- ✓高硬度材用
- ✓標準Tクランプ ホルダーに適合

INDUSTRY 4.0
TaeguTec
Member IMC Group

TSG-HF

高送り旋削加工対応、CBNチップ

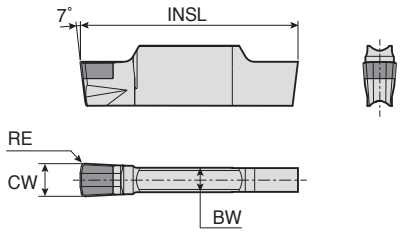

サイズ	寸法 (mm)					
	CW	RE	BW	INSL		
3	3.0	0.3	2.2	20		
5	5.0	0.3	4.0	25		

チップ	型番	チップシートサイズ	ap (mm)	送り (mm/rev)	CBN
					TB2015
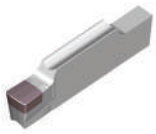	**TSG 3.0-0.3-HF**	3	0.08-0.12	0.40-0.80	●
	5.0-0.3-HF	5	0.08-0.12	0.40-1.20	●

●: 標準品

TAEGUTEC

SFEEDDRILL

HIGH SPEED & FEED DRILLING

穴あけ工具

ADVANCEMACHINING
TaeguTec Industry 4.0

INDUSTRY 4.0 TaeguTec Member IMC Group

TAEGUTEC SFEEDTEC
HIGH SPEED & FEED LINES

SOLID3DRILL

3 FLUTE

<ソリッド3ドリル>

高生産性、
3枚刃超硬ソリッドドリル

- ✓3枚刃、高生産性
- ✓セルフセンタリング形状ヘッド
- ✓優れた加工穴精度
- ✓長い工具寿命
- ✓ポリッシュフルート、スムースな切屑排出

TOOL LIFE

INDUSTRY 4.0
TaeguTec
Member IMC Group

3HD...PI3

SOLID3DRILL

3枚刃、超硬ソリッドドリル(クーラント穴付)

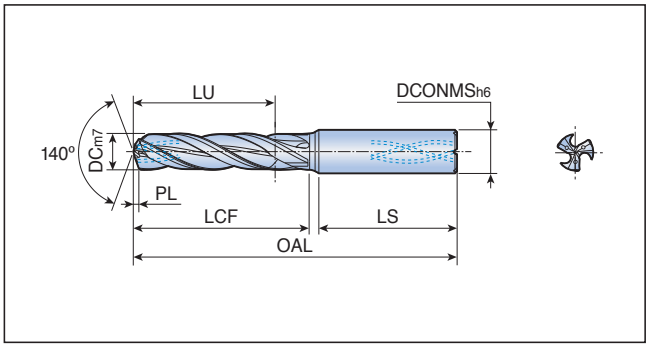

• 加工深さ:3xD

型番	寸法 (mm)							材質
	DC	DCONMS	OAL	LU	LCF	LS	PL	TT5130
3HD 040-017-06 PI3	4.0	6.0	66	17	25	35	0.82	●
045-017-06 PI3	4.5	6.0	66	17	25	35	0.88	●
050-020-06 PI3	5.0	6.0	66	20	29	36	0.96	●
051-020-06 PI3	5.1	6.0	66	20	29	36	0.98	●
055-020-06 PI3	5.5	6.0	66	20	29	36	1.08	●
060-020-06 PI3	6.0	6.0	66	20	29	36	1.17	●
065-024-08 PI3	6.5	8.0	79	24	35	36	1.26	●
068-024-08 PI3	6.8	8.0	79	24	35	36	1.31	●
070-024-08 PI3	7.0	8.0	79	24	35	36	1.35	●
075-029-08 PI3	7.5	8.0	79	29	42	36	1.40	●
080-029-08 PI3	8.0	8.0	79	29	42	36	1.49	●
085-035-10 PI3	8.5	10.0	89	35	48	40	1.63	●
086-035-10 PI3	8.6	10.0	89	35	48	40	1.65	●
090-035-10 PI3	9.0	10.0	89	35	48	40	1.72	●
095-035-10 PI3	9.5	10.0	89	35	48	40	1.75	●
100-035-10 PI3	10.0	10.0	89	35	48	40	1.85	●
103-040-12 PI3	10.3	12.0	102	40	55	45	1.94	●
105-040-12 PI3	10.5	12.0	102	40	55	45	1.98	●
110-040-12 PI3	11.0	12.0	102	40	55	45	2.07	●
115-040-12 PI3	11.5	12.0	102	40	56	45	2.12	●
120-040-12 PI3	12.0	12.0	102	40	56	45	2.21	●

●: 標準品

変更前

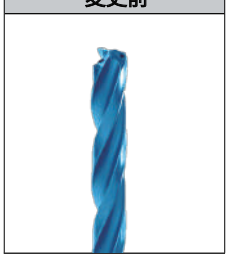

変更後

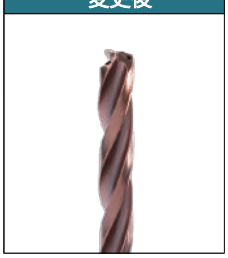

左図の通り、順次コーティングの色が
変更となります。
コーティング技術改善によるもので
詳細は、弊社営業にお問い合せ下さい。

3HD...PI5

SOLID3DRILL

3枚刃、超硬ソリッドドリル(クーラント穴付)

• 加工深さ:5xD

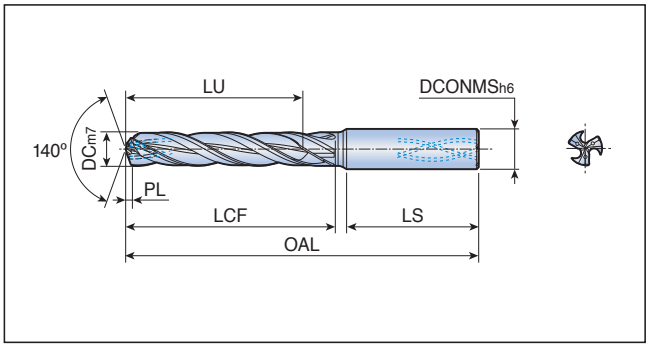

型番	寸法 (mm)							材質
	DC	DCONMS	OAL	LU	LCF	LS	PL	TT5130
3HD 040-029-06 PI5	4.0	6.0	74	29	37	35	0.82	●
045-029-06 PI5	4.5	6.0	74	29	37	35	0.88	●
050-035-06 PI5	5.0	6.0	82	35	45	36	0.96	●
051-035-06 PI5	5.1	6.0	82	35	45	36	0.98	●
055-035-06 PI5	5.5	6.0	82	35	45	36	1.08	●
060-035-06 PI5	6.0	6.0	82	35	45	36	1.17	●
065-043-08 PI5	6.5	8.0	91	43	54	36	1.26	●
068-043-08 PI5	6.8	8.0	91	43	54	36	1.31	●
070-043-08 PI5	7.0	8.0	91	43	54	36	1.35	●
075-043-08 PI5	7.5	8.0	91	43	54	36	1.40	●
080-043-08 PI5	8.0	8.0	91	43	54	36	1.49	●
085-049-10 PI5	8.5	10.0	103	49	62	40	1.63	●
086-049-10 PI5	8.6	10.0	103	49	62	40	1.65	●
090-049-10 PI5	9.0	10.0	103	49	62	40	1.72	●
095-049-10 PI5	9.5	10.0	103	49	62	40	1.75	●
100-049-10 PI5	10.0	10.0	103	49	62	40	1.85	●
103-056-12 PI5	10.3	12.0	118	56	71	45	1.94	●
105-056-12 PI5	10.5	12.0	118	56	71	45	1.98	●
110-056-12 PI5	11.0	12.0	118	56	71	45	2.07	●
115-056-12 PI5	11.5	12.0	118	56	72	45	2.12	●
120-056-12 PI5	12.0	12.0	118	56	72	45	2.21	●

●: 標準品

変更前

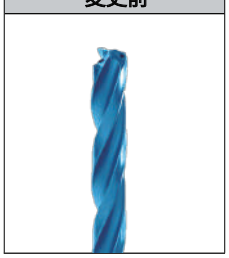

変更後

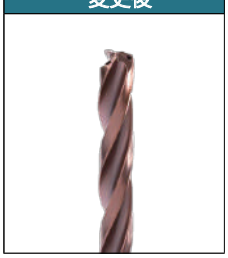

左図の通り、順次コーティングの色が
変更となります。
コーティング技術改善によるもので
詳細は、弊社営業にお問い合せ下さい。

TAEGUTEC SFEEDTEC
HIGH SPEED & FEED LINES

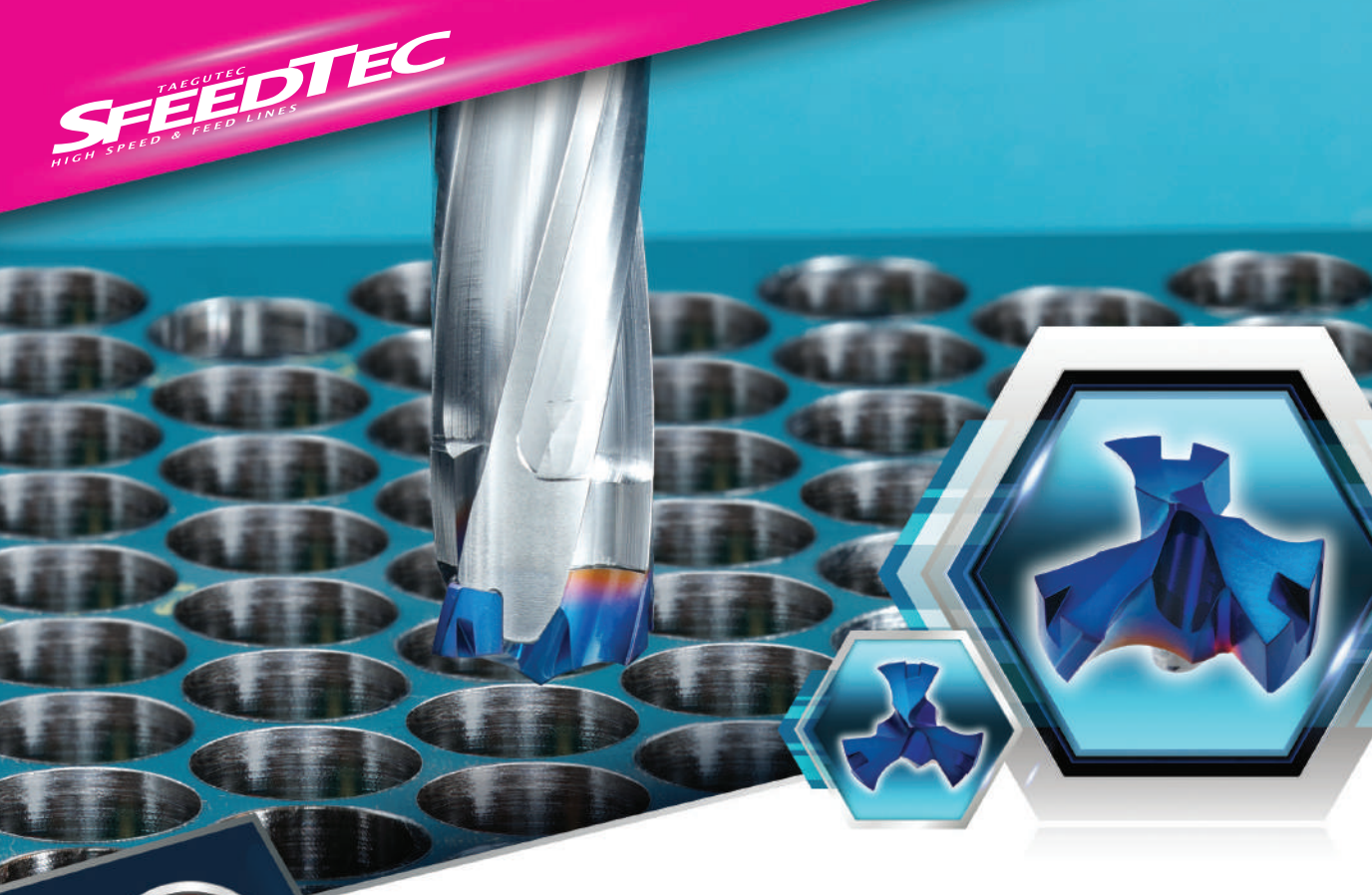

DRILL SFEED

INDEXABLE 3 FLUTE

<ドリルスフィード>

高生産性、
3枚刃ヘッド交換式穴あけ工具

- ✓セルフセンタリング形状ヘッド
- ✓3枚刃ヘッド、高生産性
- ✓優れた加工穴精度
- ✓セットアップタイム削減
- ✓最新PVDコーティング

INDUSTRY 4.0 TaeguTec Member IMC Group

3ED...T...-3D

DRILL SFEED INDEXABLE 3 FLUTE

3枚刃ヘッド交換式ドリルホルダー

• 加工深さ:3xD

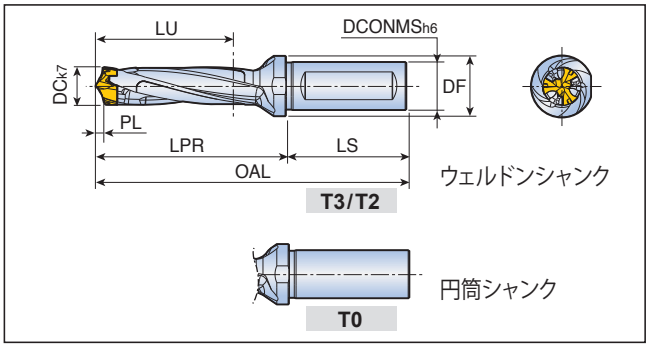

型番	寸法 (mm)								クランプキー
	DC	DCONMS	DF	LU	LPR	LS	PL	SSC	
3ED 160-169-20T3/T0-3D	16.0-16.9	20	25	52	79.0	50	3.70	16	K 3ED D16-D17
170-179-20T3/T0-3D	17.0-17.9	20	25	55	84.0	50	3.88	17	K 3ED D16-D17
180-189-25T2/T0-3D	18.0-18.9	25	32	58	90.1	56	4.07	18	K 3ED D18-D19
190-199-25T2/T0-3D	19.0-19.9	25	32	61	94.7	56	4.26	19	K 3ED D18-D19
200-209-25T2/T0-3D	20.0-20.9	25	32	64	99.3	56	4.44	20	K 3ED D20-D21

• OAL= LPR+LS
• SSC: ポケットサイズ

3ED...T...-5D

DRILL SFEED INDEXABLE 3 FLUTE

3枚刃ヘッド交換式ドリルホルダー

• 加工深さ:5xD

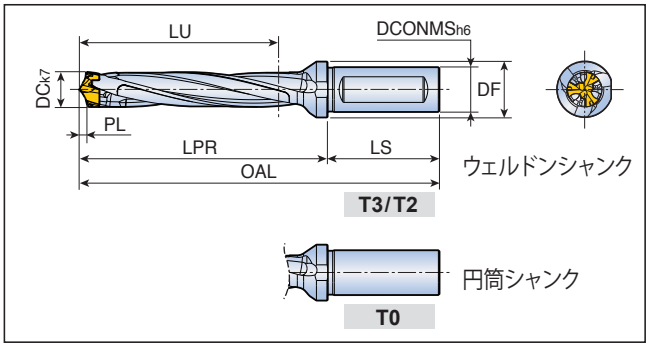

型番	寸法 (mm)								クランプキー
	DC	DCONMS	DF	LU	LPR	LS	PL	SSC	
3ED 160-169-20T3/T0-5D	16.0-16.9	20	25	84	111.0	50	3.70	16	K 3ED D16-D17
170-179-20T3/T0-5D	17.0-17.9	20	25	89	118.0	50	3.88	17	K 3ED D16-D17
180-189-25T2/T0-5D	18.0-18.9	25	32	94	126.1	56	4.07	18	K 3ED D18-D19
190-199-25T2/T0-5D	19.0-19.9	25	32	99	132.7	56	4.26	19	K 3ED D18-D19
200-209-25T2/T0-5D	20.0-20.9	25	32	104	139.3	56	4.44	20	K 3ED D20-D21

• OAL= LPR+LS
• SSC: ポケットサイズ

3ED...-P+

DRILL SFEED INDEXABLE 3 FLUTE

3枚刃ヘッド

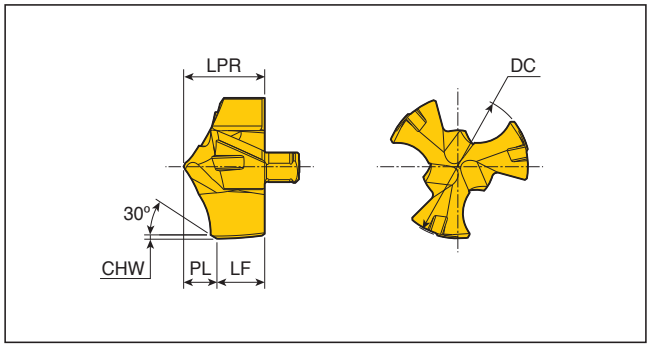

型番	寸法 (mm)						材質
	DC	LPR	PL	LF	CHW	SSC	TT5130
3ED- 160-P+	16.0	9.00	3.70	5.30	0.40	16	●
165-P+	16.5	9.00	3.71	5.29	0.40	16	●
170-P+	17.0	9.50	3.88	5.62	0.40	17	●
175-P+	17.5	9.50	3.89	5.61	0.40	17	●
180-P+	18.0	10.10	4.07	6.03	0.40	18	●
185-P+	18.5	10.10	4.08	6.02	0.40	18	●
190-P+	19.0	10.70	4.26	6.44	0.40	19	●
195-P+	19.5	10.70	4.27	6.43	0.40	19	●
200-P+	20.0	11.30	4.44	6.86	0.40	20	●
205-P+	20.5	11.30	4.45	6.85	0.40	20	●

• SSC: ポケットサイズ

●: 標準品

変更前

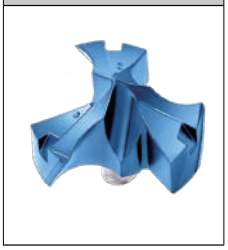

変更後

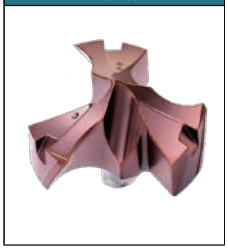

左図の通り、順次コーティングの色が
変更となります。
コーティング技術改善によるもので
詳細は、弊社営業にお問い合せ下さい。

TAEGUTEC SFEEDTEC
HIGH SPEED & FEED LINES

DRILL RUSH

RUSH 2 FLUTE

<ドリルラッシュ>

セルフセンタリング機能搭載、ヘッド交換式穴あけ工具

✓セルフセンタリング形状ヘッド

✓優れた加工穴精度

✓下穴加工不要、高生産性を実現

✓強化刃先

INDUSTRY 4.0 TaeguTec Member IMC Group

TCD-P+

DRILL RUSH
RUSH 2 FLUTE

セルフセンタリング形状ヘッド

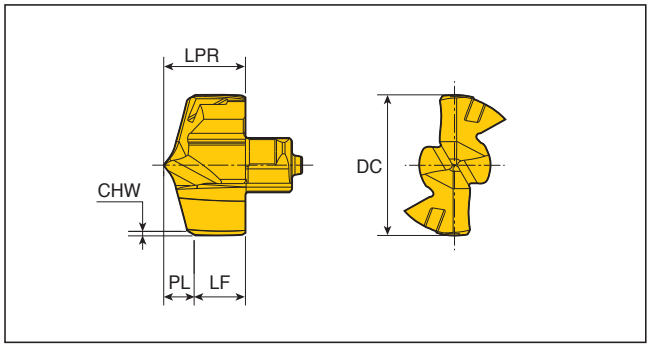

型番	寸法 (mm)						材質
	DC	LPR	PL	LF	CHW	SSC	TT9080
TCD-060-P+	6.0	4.00	1.46	2.54	0.27	6	●
065-P+	6.5	4.30	1.55	2.75	0.27	6.5	●
068-P+	6.8	4.30	1.59	2.71	0.27	6.5	●
070-P+	7.0	4.60	1.64	2.96	0.27	7	●
075-P+	7.5	4.60	1.71	2.89	0.27	7	●
080-P+	8.0	5.40	1.81	3.59	0.27	8	●
085-P+	8.5	5.40	1.88	3.52	0.27	8	●
086-P+	8.6	5.40	1.89	3.51	0.27	8	●
090-P+	9.0	5.80	1.98	3.82	0.27	9	●
095-P+	9.5	5.80	2.05	3.75	0.27	9	●
099-P+	9.9	5.80	2.10	3.70	0.27	9	●
100-P+	10.0	6.20	2.33	3.87	0.38	10	●
102-P+	10.2	6.20	2.36	3.84	0.38	10	●
103-P+	10.3	6.20	2.37	3.83	0.38	10	●
105-P+	10.5	6.20	2.40	3.80	0.38	10	●
107-P+	10.7	6.20	2.42	3.78	0.38	10	●
108-P+	10.8	6.20	2.44	3.76	0.38	10	●
110-P+	11.0	6.60	2.50	4.10	0.38	11	●
111-P+	11.1	6.60	2.51	4.09	0.38	11	●
115-P+	11.5	6.60	2.57	4.03	0.38	11	●
120-P+	12.0	7.00	2.67	4.33	0.38	12	●
123-P+	12.3	7.00	2.71	4.29	0.38	12	●
125-P+	12.5	7.00	2.74	4.26	0.38	12	●
126-P+	12.6	7.00	2.75	4.25	0.38	12	●
127-P+	12.7	7.00	2.76	4.24	0.38	12	●
130-P+	13.0	7.60	2.85	4.75	0.38	13	●
135-P+	13.5	7.60	2.92	4.68	0.38	13	●
140-P+	14.0	8.15	3.02	5.13	0.38	14	●
141-P+	14.1	8.15	3.03	5.12	0.38	14	●
142-P+	14.2	8.15	3.05	5.10	0.38	14	●
143-P+	14.3	8.15	3.06	5.09	0.38	14	●
145-P+	14.5	8.15	3.09	5.06	0.38	14	●
146-P+	14.6	8.15	3.10	5.05	0.38	14	●
150-P+	15.0	8.73	3.19	5.54	0.38	15	●

• SSC: ポケットサイズ

●: 標準品

TCD-P+

DRILL RUSH

セルフセンタリング形状ヘッド

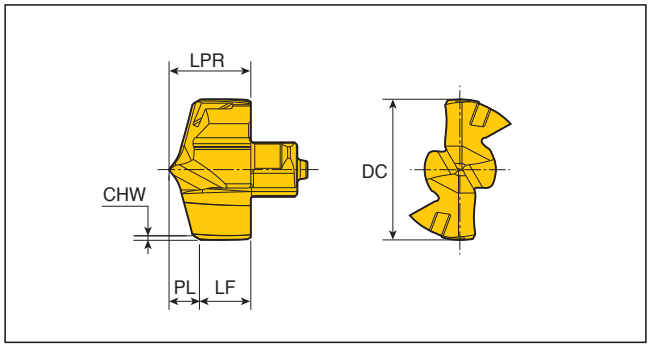

型番	寸法 (mm)						材質
	DC	LPR	PL	LF	CHW	SSC	TT9080
TCD-151-P+	15.1	8.73	3.20	5.53	0.38	15	●
152-P+	15.2	8.73	3.22	5.51	0.38	15	●
155-P+	15.5	8.73	3.26	5.47	0.38	15	●
159-P+	15.9	8.73	3.31	5.42	0.38	15	●
160-P+	16.0	9.30	3.46	5.84	0.44	16	●
161-P+	16.1	9.30	3.47	5.83	0.44	16	●
163-P+	16.3	9.30	3.50	5.80	0.44	16	●
164-P+	16.4	9.30	3.51	5.79	0.44	16	●
165-P+	16.5	9.30	3.53	5.77	0.44	16	●
167-P+	16.7	9.30	3.55	5.75	0.44	16	●
170-P+	17.0	9.90	3.63	6.27	0.44	17	●
173-P+	17.3	9.90	3.67	6.23	0.44	17	●
175-P+	17.5	9.90	3.70	6.20	0.44	17	●
180-P+	18.0	10.50	3.81	6.69	0.44	18	●
185-P+	18.5	10.50	3.88	6.62	0.44	18	●
190-P+	19.0	11.00	3.98	7.02	0.44	19	●
192-P+	19.2	11.00	4.01	6.99	0.44	19	●
193-P+	19.3	11.00	4.02	6.98	0.44	19	●
194-P+	19.4	11.00	4.03	6.97	0.44	19	●
195-P+	19.5	11.00	4.05	6.95	0.44	19	●
200-P+	20.0	11.60	4.15	7.45	0.44	20	●
205-P+	20.5	11.60	4.22	7.38	0.44	20	●
206-P+	20.6	11.60	4.23	7.37	0.44	20	●
210-P+	21.0	12.18	4.32	7.86	0.44	21	●
215-P+	21.5	12.18	4.39	7.79	0.44	21	●
220-P+	22.0	12.76	4.50	8.26	0.44	22	●
222-P+	22.2	12.76	4.53	8.23	0.44	22	●
225-P+	22.5	12.76	4.57	8.19	0.44	22	●
230-P+	23.0	13.33	4.67	8.66	0.44	23	●
235-P+	23.5	13.33	4.74	8.59	0.44	23	●
240-P+	24.0	13.90	4.84	9.06	0.44	24	●
245-P+	24.5	13.90	4.91	8.99	0.44	24	●
250-P+	25.0	14.50	5.01	9.49	0.44	25	●
255-P+	25.5	14.50	5.08	9.42	0.44	25	●
259-P+	25.9	14.50	5.13	9.37	0.44	25	●

• SSC: ポケットサイズ

●: 標準品

TAEGUTEC SFEEDTEC
HIGH SPEED & FEED LINES

MODURDRILL

MODULAR RUSH

<モジュールドリル>

多様な穴径・加工深さに対応、高能率モジュラー式穴あけ工具

- ✓モジュラー式で高経済性
- ✓高生産性
- ✓高精度位置決め・真直性
- ✓取付簡単なモジュラークランプ方式
- ✓良好な切屑排出

INDUSTRY 4.0 TaeguTec Member IMC Group

TNDH-TP

MODURDRILL

モジュラードリルヘッド

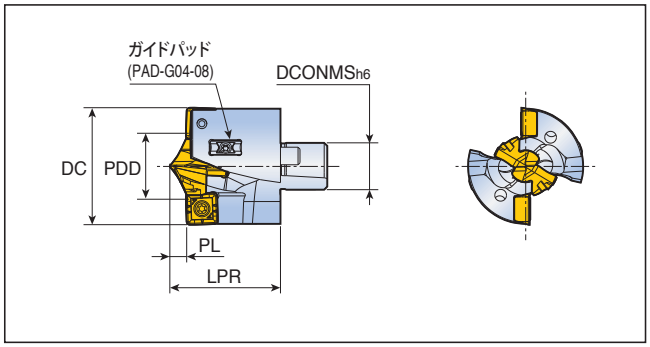

型番	寸法 (mm)					クランプキー	適合ヘッド/チップ	
	DC	DCONMS	LPR	PL	PDD		中心刃	外刃
TNDH 2600-C26-TP	26	10.4	24.94	3.98	15.9	K TCD D15-CO	TCD-159-P-CO+	SPGX 06...DW
2700-C26-TP	27	10.4	25.35	4.14	16.9	K TCD D16-CO	TCD-169-P-CO+	SPGX 06...DW
2800-C28-TP	28	11.2	26.86	4.29	17.9	K TCD D17-CO	TCD-179-P-CO+	SPGX 06...DW
2900-C28-TP	29	11.2	26.58	3.97	15.9	K TCD D15-CO	TCD-159-P-CO+	SPGX 07...DW
3000-C30-TP	30	12.0	28.34	4.14	16.9	K TCD D16-CO	TCD-169-P-CO+	SPGX 07...DW
3100-C30-TP	31	12.0	28.51	4.30	17.9	K TCD D17-CO	TCD-179-P-CO+	SPGX 07...DW
3200-C32-TP	32	12.8	30.27	4.46	18.9	K TCD D18-CO	TCD-189-P-CO+	SPGX 07...DW
3300-C32-TP	33	12.8	29.84	3.97	15.9	K TCD D15-CO	TCD-159-P-CO+	SPGX 09...DW
3400-C34-TP	34	13.6	31.60	4.14	16.9	K TCD D16-CO	TCD-169-P-CO+	SPGX 09...DW
3500-C34-TP	35	13.6	31.76	4.30	17.9	K TCD D17-CO	TCD-179-P-CO+	SPGX 09...DW
3600-C36-TP	36	14.4	33.52	4.46	18.9	K TCD D18-CO	TCD-189-P-CO+	SPGX 09...DW
3700-C36-TP	37	14.4	33.26	4.14	16.9	K TCD D16-CO	TCD-169-P-CO+	SPGX 11...DW
3800-C38-TP	38	15.2	35.01	4.30	17.9	K TCD D17-CO	TCD-179-P-CO+	SPGX 11...DW
3900-C38-TP	39	15.2	35.18	4.46	18.9	K TCD D18-CO	TCD-189-P-CO+	SPGX 11...DW
4000-C40-TP	40	16.0	36.94	4.62	19.9	K TCD D19-CO	TCD-199-P-CO+	SPGX 11...DW
4100-C40-TP	41	16.0	37.10	4.78	20.9	K TCD D20-CO	TCD-209-P-CO+	SPGX 11...DW
4200-C42-TP	42	16.8	38.87	4.95	21.9	K TCD D21-CO	TCD-219-P-CO+	SPGX 11...DW
4300-C42-TP	43	16.8	38.93	5.11	22.9	K TCD D22-CO	TCD-229-P-CO+	SPGX 11...DW
4400-C44-TP	44	17.6	40.80	5.28	23.9	K TCD D23-CO	TCD-239-P-CO+	SPGX 11...DW
4500-C44-TP	45	17.6	40.96	5.44	24.9	K TCD D24-CO	TCD-249-P-CO+	SPGX 11...DW
4600-C46-TP	46	18.4	42.16	4.95	21.9	K TCD D21-CO	TCD-219-P-CO+	SPGX 14...DW
4700-C46-TP	47	18.4	42.32	5.11	22.9	K TCD D22-CO	TCD-229-P-CO+	SPGX 14...DW
4800-C48-TP	48	19.2	43.95	5.28	23.9	K TCD D23-CO	TCD-239-P-CO+	SPGX 14...DW
4900-C48-TP	49	19.2	44.26	5.44	24.9	K TCD D24-CO	TCD-249-P-CO+	SPGX 14...DW
5000-C48-TP	50	19.2	46.02	5.61	25.9	K TCD D25-CO	TCD-259-P-CO+	SPGX 14...DW

• DCONMS: ホルダー取付サイズ　　• ガイドパッドは別途ご注文下さい。

部品

型番	ダブルピッチスクリュー用		SPGXチップ用		ガイドパッド用	
	スクリュー1	レンチ1	スクリュー2	レンチ2	スクリュー3	レンチ3
						
TNDH 2600-2800	TDPS 0512-W2.0	F-W2.0	TS 22052I/HG	TD 7	TS 20043I/HG-P	TD 6P
TNDH 2900-3200	TDPS 0512-W2.0	F-W2.0	TS 25064I	TD 8	TS 20043I/HG-P	TD 6P
TNDH 3300-3500	TDPS 0512-W2.0	F-W2.0	TS 35088I	TD 10	TS 20043I/HG-P	TD 6P
TNDH 3600	TDPS 0618-W2.5	F-W2.5	TS 35088I	TD 10	TS 20043I/HG-P	TD 6P
TNDH 3700-4300	TDPS 0618-W2.5	F-W2.5	TS 40093I	TD 15	TS 20043I/HG-P	TD 6P
TNDH 4400-4500	TDPS 0722-W3.0	F-W3.0	TS 40093I	TD 15	TS 20043I/HG-P	TD 6P
TNDH 4600-5000	TDPS 0722-W3.0	F-W3.0	SO 50090I	TD 20	TS 20043I/HG-P	TD 6P

MDB...T2-3/5

MODUR DRILL

モジュラー式ドリルホルダー(ウェルドンシャンクタイプ)

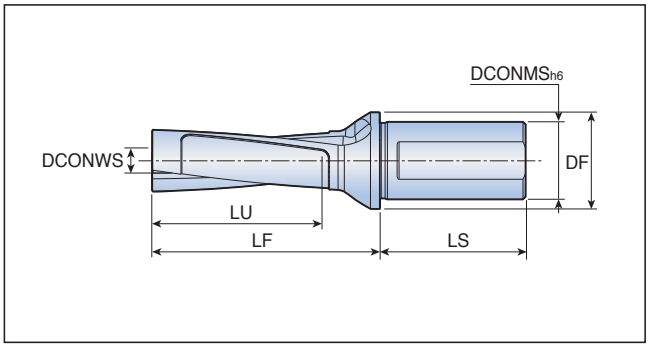

• 加工深さ:3, 5xD

3xD

型番	寸法 (mm)						
	DC	DCONWS	DCONMS	DF	LU	LF	LS
MDB D26/27-081-32T2-C26-3	26-27	10.4	32	40	60	94.3	60
D28/29-087-32T2-C28-3	28-29	11.2	32	40	64	100.5	60
D30/31-093-32T2-C30-3	30-31	12.0	32	40	69	105.5	60
D32/33-099-32T2-C32-3	32-33	12.8	32	40	73	111.7	60
D34/35-105-40T2-C34-3	34-35	13.6	40	50	78	120.2	68
D36/37-111-40T2-C36-3	36-37	14.4	40	50	82	126.5	68
D38/39-117-40T2-C38-3	38-39	15.2	40	50	86	131.4	68
D40/41-123-40T2-C40-3	40-41	16.0	40	50	91	137.6	68
D42/43-129-40T2-C42-3	42-43	16.8	40	50	95	143.8	68
D44/45-135-40T2-C44-3	44-45	17.6	40	50	99	150.0	68
D46/47-141-50T2-C46-3	46-47	18.4	50	60	104	154.5	80
D48/50-150-50T2-C48-3	48-50	19.2	50	60	111	160.9	80

5xD

型番	寸法 (mm)						
	DC	DCONWS	DCONMS	DF	LU	LF	LS
MDB D26/27-135-32T2-C26-5	26-27	10.4	32	40	114	148.3	60
D28/29-145-32T2-C28-5	28-29	11.2	32	40	122	158.5	60
D30/31-155-32T2-C30-5	30-31	12.0	32	40	131	167.5	60
D32/33-165-32T2-C32-5	32-33	12.8	32	40	139	177.7	60
D34/35-175-40T2-C34-5	34-35	13.6	40	50	148	190.2	68
D36/37-185-40T2-C36-5	36-37	14.4	40	50	156	200.5	68
D38/39-195-40T2-C38-5	38-39	15.2	40	50	164	209.4	68
D40/41-205-40T2-C40-5	40-41	16.0	40	50	173	219.6	68
D42/43-215-40T2-C42-5	42-43	16.8	40	50	181	229.8	68
D44/45-225-40T2-C44-5	44-45	17.6	40	50	189	240.0	68
D46/47-235-50T2-C46-5	46-47	18.4	50	60	198	248.5	80
D48/50-250-50T2-C48-5	48-50	19.2	50	60	211	258.9	80

• DC: 加工径　• DCONWS: モジュラーヘッドコネクションサイズ

部品

型番	レンチ		ハンドル
	3xD	5xD	
MDB D26/27-D34/35	BLD H-W2.5x210	BLD H-W2.5x280	SW6-T-SH
MDB D36/37-D42/43	BLD H-W3.0x225	BLD H-W3.0x310	
MDB D44/45-D48/50	BLD H-W4.0x255	BLD H-W4.0x350	

• レンチ：モジュラーヘッド固定用スクリューに、シャンク後方からアクセスする際に使用します。

TCD...P-CO+ セルフセンタリング形状ヘッド

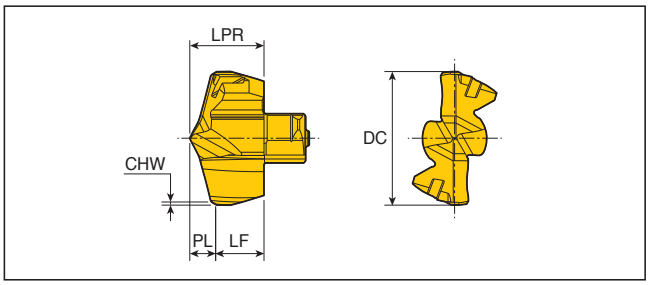

型番	寸法 (mm)						材質
	DC	LPR	PL	LF	CHW	SSC	TT9080
TCD-159-P-CO+	15.9	8.73	3.17	5.56	0.38	15	●
169-P-CO+	16.9	9.30	3.34	5.96	0.38	16	●
179-P-CO+	17.9	9.90	3.50	6.40	0.38	17	●
189-P-CO+	18.9	10.50	3.66	6.84	0.38	18	●
199-P-CO+	19.9	11.00	3.82	7.18	0.38	19	●
209-P-CO+	20.9	11.60	3.98	7.62	0.38	20	●
219-P-CO+	21.9	12.18	4.15	8.03	0.38	21	●
229-P-CO+	22.9	12.76	4.31	8.45	0.38	22	●
239-P-CO+	23.9	13.33	4.48	8.85	0.38	23	●
249-P-CO+	24.9	13.90	4.64	9.26	0.38	24	●
259-P-CO+	25.9	14.50	4.81	9.69	0.38	25	●

• SSC: ポケットサイズ

●: 標準品

SPGX...DW チップ

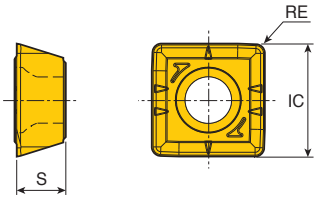

サイズ	寸法 (mm)			
	IC	S	RE	
06	6.07	2.38	0.4	
07	8.02	3.97	0.8	
09	9.91	4.30	0.8	
11	11.62	4.80	0.8	
14	14.41	5.20	1.2	

チップ	型番	コーティング						超硬
		TT9080	TT8020	TT9300	TT9030	TT6030	TT7400	K10
	**SPGX 060204 DW**	●						
	07T308 DW	●						
	090408 DW	●						
	110408 DW	●						
	140512 DW	●						

●: 標準品

TNDH-TP 用ガイドパッド

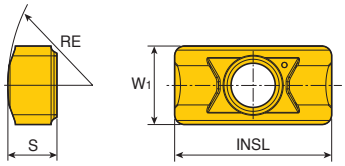

型番	寸法 (mm)				材質
	W_1	S	INSL	RE	TT9030
PAD-G04-08	4	2.5	8	9	●

●: 標準品

TAEGUTEC SFEEDTEC
HIGH SPEED & FEED LINES

TAEGUTEC SFEEDMILL

HIGH SPEED & FEED MILLING

ミーリング工具

INDUSTRY 4.0

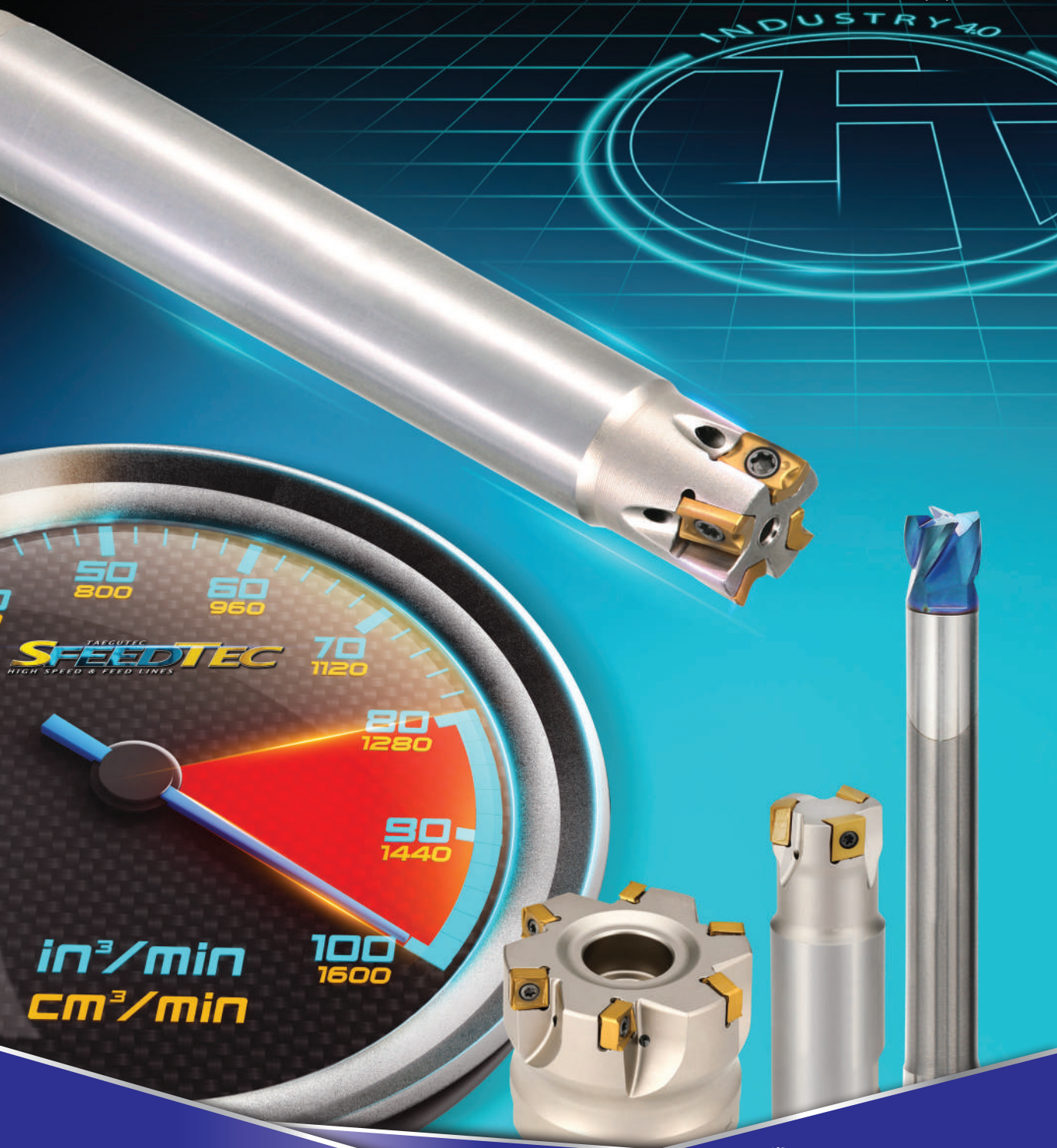

ADVANCEMACHINING
TaeguTec Industry 4.0

INDUSTRY 4.0
TaeguTec
Member IMC Group

TAEGUTEC SFEEDTEC
HIGH SPEED & FEED LINES

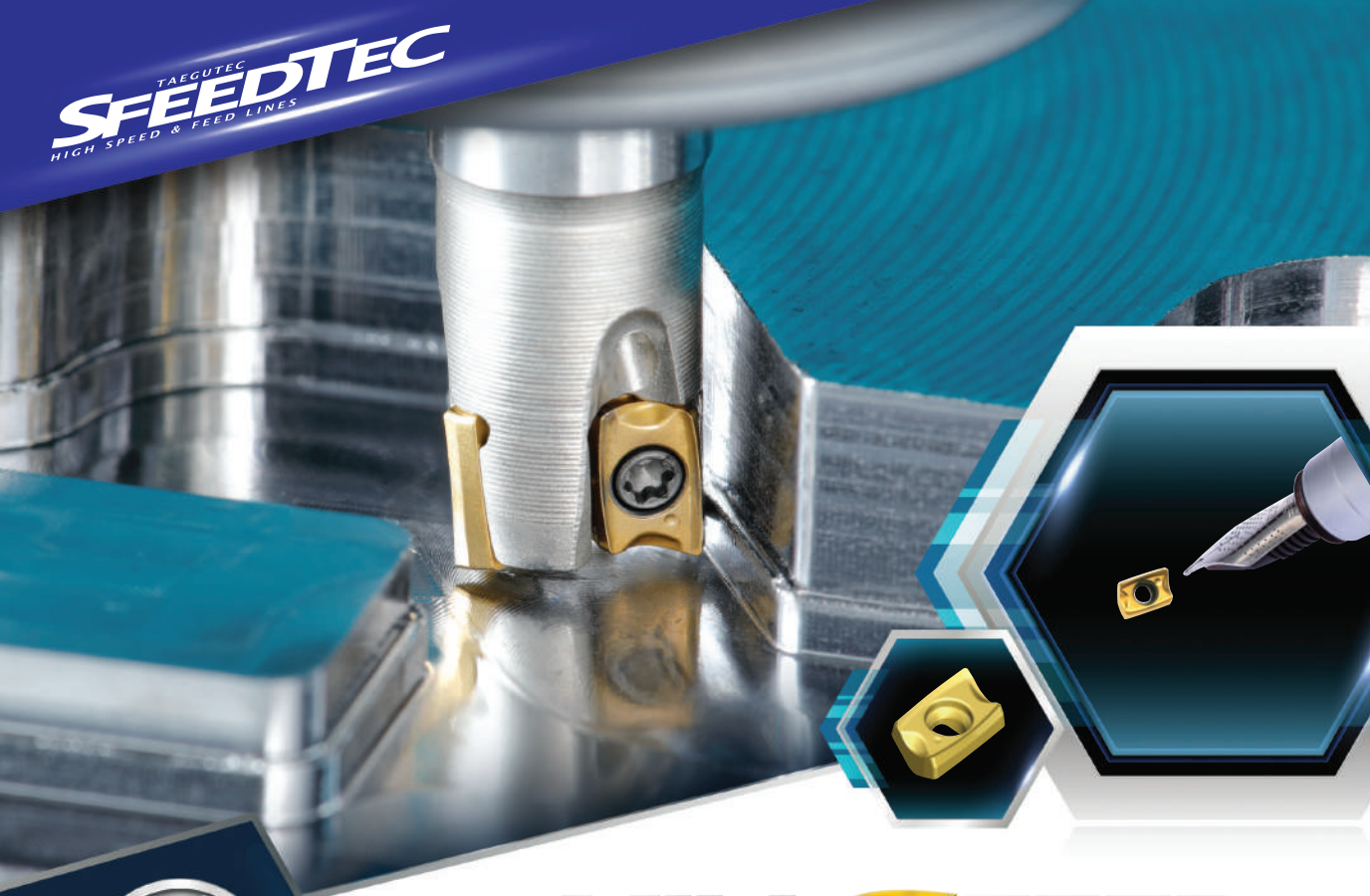

MILLSFEED

HIGH FEED MILL

<ミルスフィード>

独自のチップ底面V型デザイン、90° 肩削り/高送り加工対応、小型ミーリング工具

✓超小型チップ

✓強固なチップ底面
V型デザイン

✓多刃構造、
高生産性

✓ハイポジすくい

✓高送り対応

INDUSTRY 4.0
TaeguTec
Member IMC Group

2S-TE90CV-05

MILLSFEED HIGH FEED MILL

エンドミル

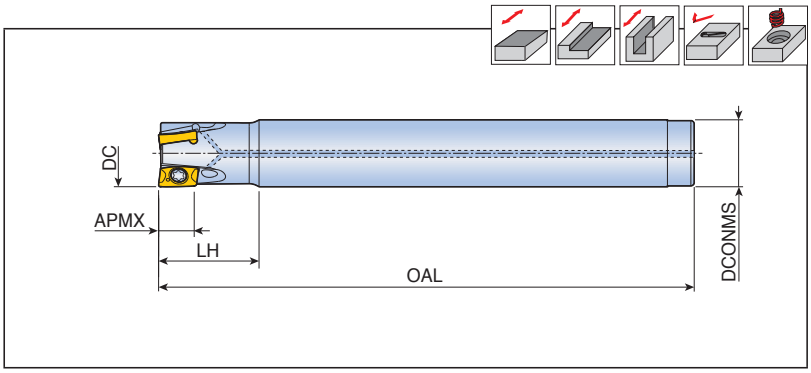

型番	刃数	寸法 (mm)					クーラント	適合チップ
		DC	DCONMS	OAL	LH	APMX		
2S-TE90CV-106-06-05	1	6	6	60	12	5.0	●	CVK(H)T 0502...
208-08-05	2	8	8	80	12	5.0	●	
209-08-05	2	9	8	80	12	5.0	●	
310-10-05	3	10	10	80	15	5.0	●	
311-10-05	3	11	10	80	12	5.0	●	
412-12-05	4	12	12	80	15	5.0	●	
413-12-05	4	13	12	80	12	5.0	●	
414-12-05	4	14	12	80	10	5.0	●	

• 高送り用'–HF'チップ使用時、カッターボディは、ボディ"RE"=1.8mmに追加工する必要があります。

部品

型番	スクリュー	レンチ			
					
2S-TE90CV-05	TS 18033/HG-P	TD 6P			

2S-TE90CV-M-05

MILLSFEED TFLEXTEC

フレックステック(ヘッド交換式エンドミル)

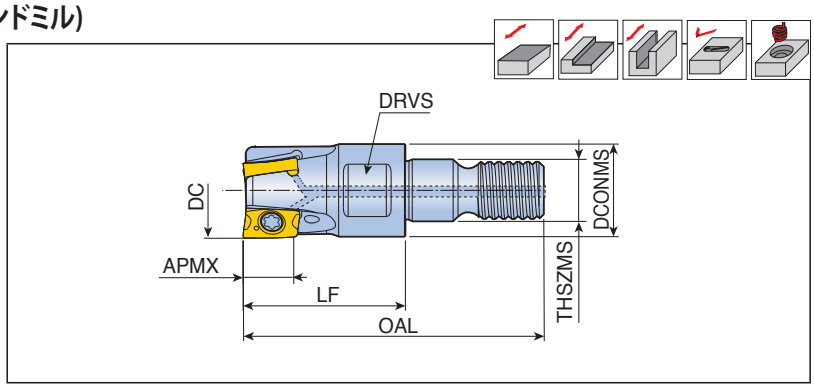

90°

型番	刃数	寸法 (mm)							クーラント	適合チップ
		DC	DCONMS	LF	OAL	THSZMS	APMX	DRVS		
2S-TE90CV-310-M06-05	3	10	9.7	17	31.5	M06	5.0	8	●	CVK(H)T 0502...
412-M06-05	4	12	9.7	17	31.5	M06	5.0	8	●	

- 高送り用'–HF'チップ使用時、カッターボディは、ボディ"RE"=1.8mmに追加工する必要があります。
- 適合フレックステックホルダーは、168頁・テグテック総合カタログをご参照下さい。
- 結合部(ねじサイズとインロー径)が同じであれば、他社アーバーに装着出来ます。

2S-TE90CV-S-05

MILLSFEED MAXIRUSH

マキシラッシュ(ヘッド交換式エンドミル)

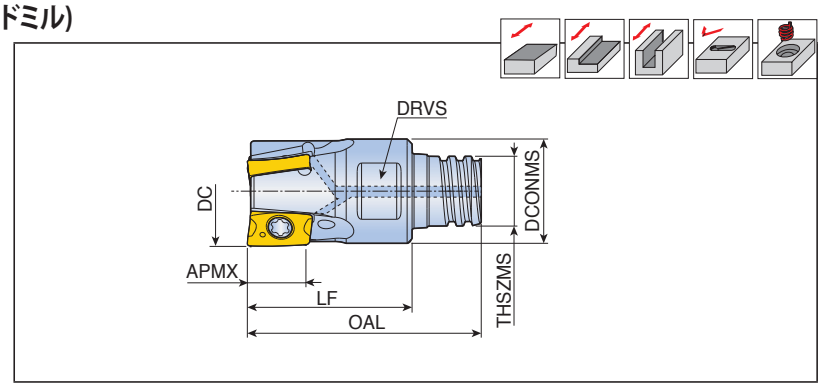

90°

型番	刃数	寸法 (mm)							クーラント	適合チップ
		DC	DCONMS	LF	OAL	THSZMS	APMX	DRVS		
2S-TE90CV-310-S06-05	3	10	9.6	15	21.3	S06	5.0	8	●	CVK(H)T 0502...
412-S08-05	4	12	11.5	16	23.5	S08	5.0	10	●	

- 高送り用'–HF'チップ使用時、カッターボディは、ボディ"RE"=1.8mmに追加工する必要があります。
- 適合マキシラッシュホルダーは、162–167頁をご参照下さい。

部品

型番	スクリュー	レンチ			
					
2S-TE90CV-05	TS 18033/HG-P	TD 6P			

CVK(H)T

MILLSFEED HIGH FEED MILL

チップ

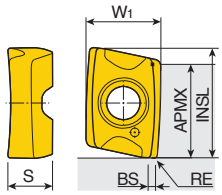

M/L

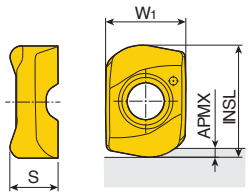

HF (高送り)

サイズ	寸法 (mm)					
	INSL	W1	S	APMX	BS	RE
05-M	6.3	4.2	2.6	5.0	0.35	0.2
05-L	6.3	4.1	2.6	5.0	0.30	0.2
05-HF	5.5	4.2	2.5	0.5	-	-

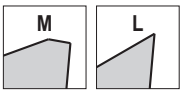

チップ	型番	推奨加工条件		コーティング									超硬		
		ap (mm)	送り (mm/刃)	TT9080	TT9030	TT8080	TT8020	TT8525	TT7080	TT7515	TT6080	TT5525	TT2510	K10		
	**CVKT 0502PNR-M**	0.5-4.0	0.08-0.04	●		●										
	**CVHT 0502PNR-L**	0.5-4.0	0.07-0.03	●		●						●				
	**CVKT 0502R-HF**	0.2-0.4	0.70-0.30	●		●							●			

●: 標準品

TAEGUTEC SFEEDTEC
HIGH SPEED & FEED LINES

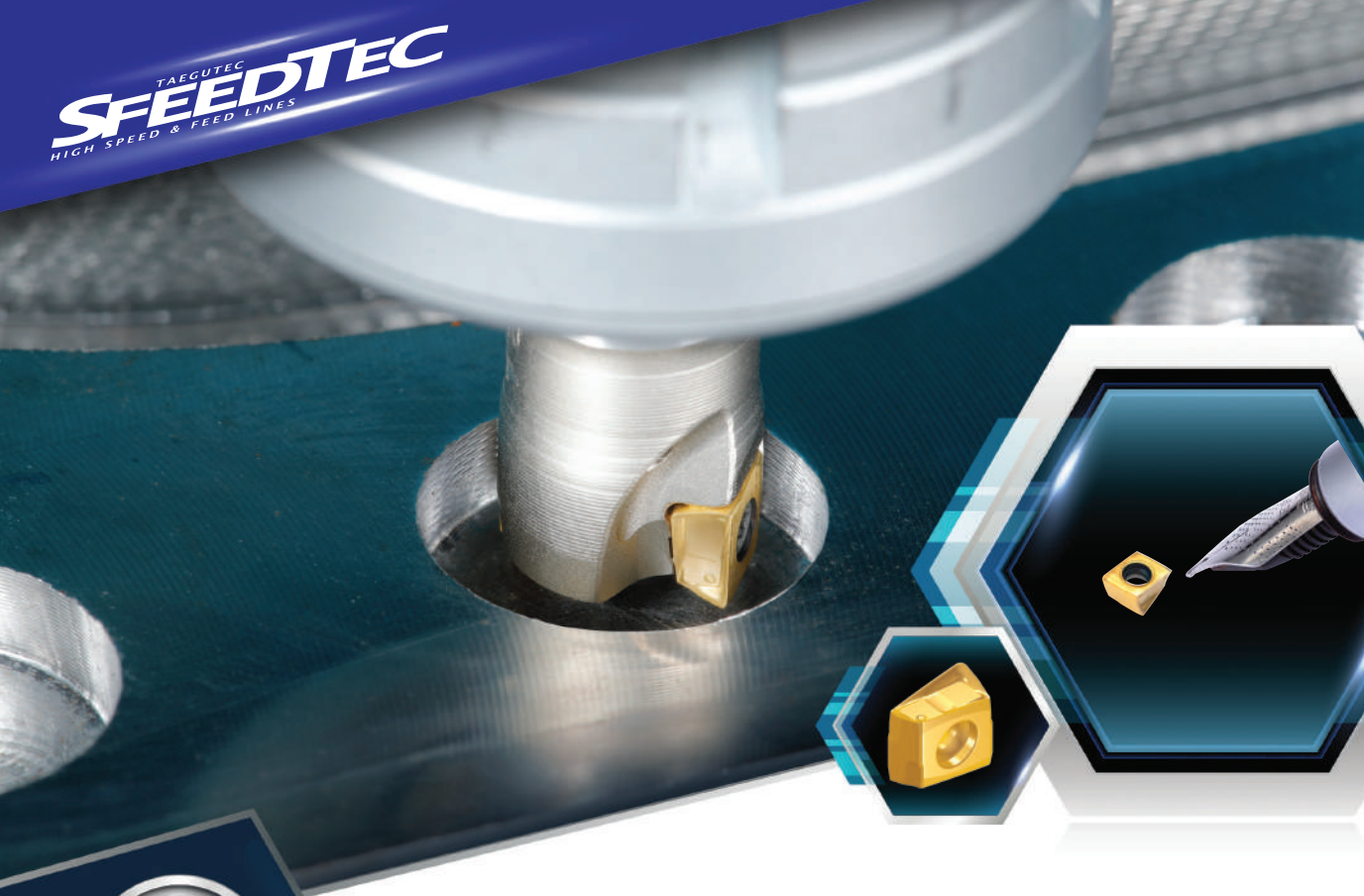

TANGSFEED

TANGENTIAL MILL

<タングスフィード>

高剛性チップ縦置き、90°肩削り加工用ミーリング工具

- ✓高剛性 縦置きチップ
- ✓斜め沈み加工対応、高生産性
- ✓厚い芯厚の強靭ボディ
- ✓ハイポジすくい
- ✓90°肩削り加工

INDUSTRY 4.0 TaeguTec Member IMC Group

4T-TE90-05

TANGSFEED TANGENTIAL MILL

エンドミル

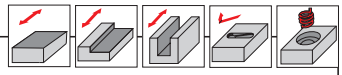

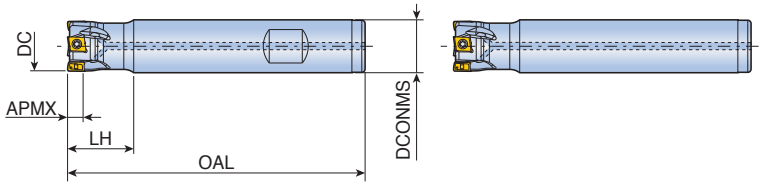

図 1　　図 2

90°

型番	刃数	寸法 (mm)					クーラント	図	適合チップ
		DC	DCONMS	OAL	LH	APMX			
4T-TE90-210-10-05	2	10	10	80	15	4.6	●	2	LPK(H)U 0502...
211-10-05	2	11	10	80	15	4.6	●	2	
212-12-05	2	12	12	80	15	4.6	●	2	
312-12-05	3	12	12	80	15	4.6	●	2	
313-12-05	3	13	12	80	15	4.6	●	2	
316-W16-05	3	16	16	90	20	4.6	●	1	
416-W16-05	4	16	16	90	20	4.6	●	1	
420-W20-05	4	20	20	100	25	4.6	●	1	
520-W20-05	5	20	20	100	25	4.6	●	1	
625-W25-05	6	25	25	110	30	4.6	●	1	
832-W25-05	8	32	25	110	20	4.6	●	1	

4T-TE90-M-05

TANGSFEED TANGENTIAL MILL　TFLEXTEC

フレックステック(ヘッド交換式エンドミル)

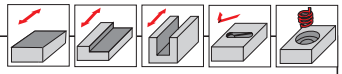

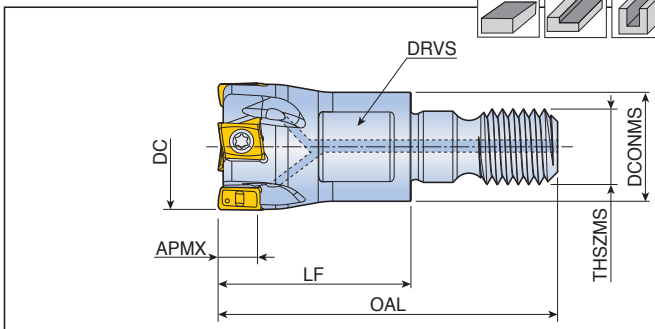

90°

型番	刃数	寸法 (mm)							クーラント	適合チップ
		DC	DCONMS	LF	OAL	THSZMS	APMX	DRVS		
4T-TE90-210-M06-05	2	10	9.7	17	31.5	M06	4.6	8	●	LPK(H)U 0502...
312-M06-05	3	12	11	17	31.5	M06	4.6	8	●	
416-M08-05	4	16	13	23	40.5	M08	4.6	10	●	
520-M10-05	5	20	18	23	43	M10	4.6	15	●	
625-M12-05	6	25	21	27	49	M12	4.6	17	●	
832-M16-05	8	32	29	27	52	M16	4.6	25	●	

- 結合部(ねじサイズとインロー径)が同じであれば、他社アーバーに装着出来ます。
- 適合フレックステックホルダーは、168頁・テグテック総合カタログをご参照下さい。

4T-TEF-05

TANGSFEED
TANGENTIAL MILL

ヘリカルエンドミル

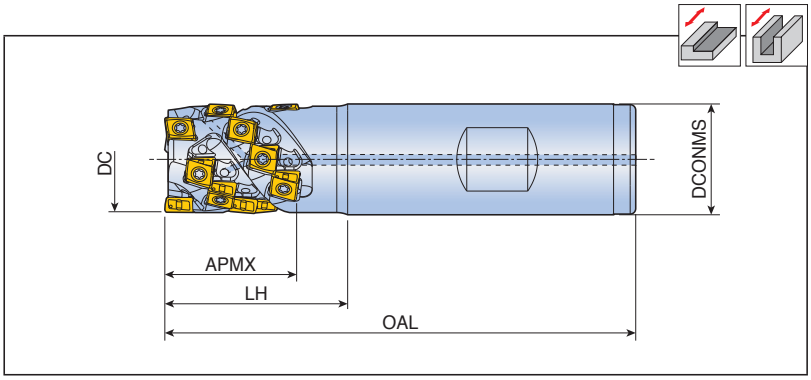

型番		刃列	刃数	寸法 (mm)					クーラント	適合チップ
				DC	DCONMS	OAL	LH	APMX		
4T-TEF	**D16-15-W16-05**	2	8	16	16	80	28	15	●	LPK(H)U 0502...
	D20-23-W20-05	3	18	20	20	85	33	23	●	
	D25-27-W25-05	4	28	25	25	95	35	27	●	

部品

型番	スクリュー	レンチ			
					
4T-TE90-05	TS 18041I/SG-P	TD 6P			
4T-TEF-05	TS 18041I/SG-P	TD 6P			

4T-TF90-09

TANGSFEED TANGENTIAL MILL

フェースミル

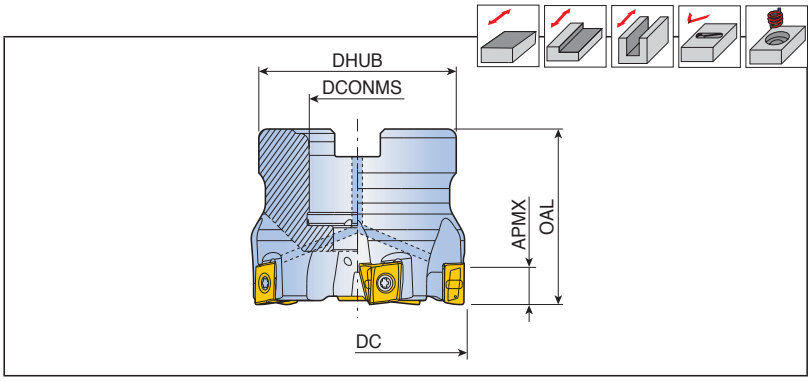

90°

型番	刃数	寸法 (mm)					クーラント	取付穴形状	Kg	取付ボルト	適合チップ
		DC	DCONMS	DHUB	OAL	APMX					
4T-TF90-640-16R-09	6	40	16	38	40	8.3	●	A	0.3	SH M8x30	LPK(H)U 0904...
550-22R-09	5	50	22	45	40	8.3	●	A	0.4	SH M10x30	
750-22R-09	7	50	22	45	40	8.3	●	A	0.4	SH M10x30	
663-22R-09	6	63	22	47	40	8.3	●	A	0.5	SH M10x30	
1063-22R-09	10	63	22	47	40	8.3	●	A	0.5	SH M10x30	

4T-TE90-09

TANGSFEED TANGENTIAL MILL

エンドミル

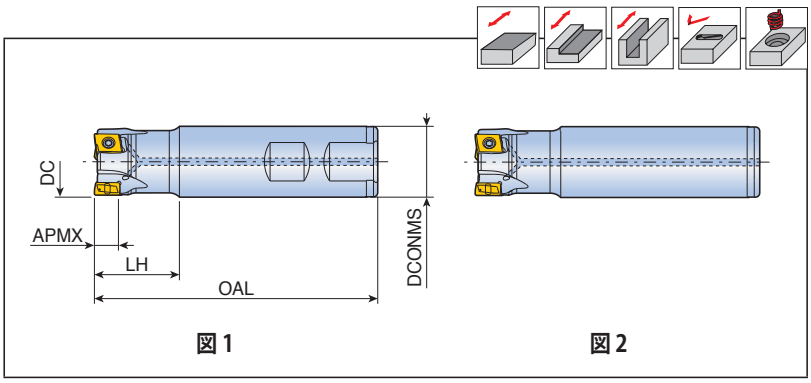

90°

型番	刃数	寸法 (mm)					クーラント	図	適合チップ
		DC	DCONMS	OAL	LH	APMX			
4T-TE90-220-W20-09	2	20	20	100	30	8.3	●	1	LPK(H)U 0904...
220-20-09-L170	2	20	20	170	30	8.3	●	2	
320-W20-09	3	20	20	100	30	8.3	●	1	
325-W25-09	3	25	25	100	30	8.3	●	1	
325-25-09-L200	3	25	25	200	30	8.3	●	2	
425-W25-09	4	25	25	100	30	8.3	●	1	
425-25-09-L120	4	25	25	120	30	8.3	●	2	
332-W32-09	3	32	32	110	35	8.3	●	1	
332-32-09-L210	3	32	32	210	35	8.3	●	2	
532-W32-09	5	32	32	110	35	8.3	●	1	
532-32-09-L130	5	32	32	130	35	8.3	●	2	
440-W32-09	4	40	32	115	30	8.3	●	1	
440-32-09-L150	4	40	32	150	30	8.3	●	2	
640-W32-09	6	40	32	115	30	8.3	●	1	

4T-TE90-M-09

TANGSFEED TFLEXTEC

フレックステック(ヘッド交換式エンドミル)

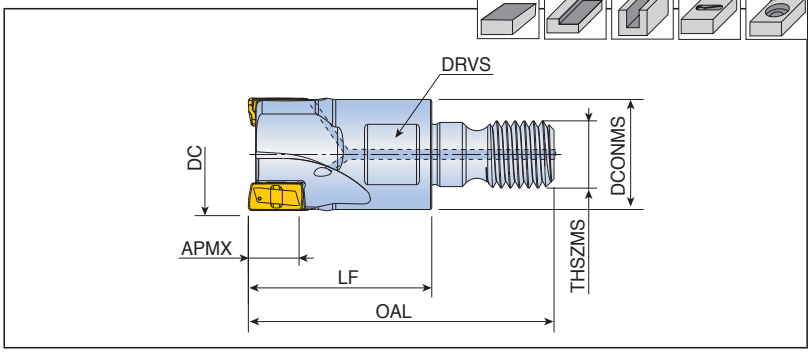

90°

型番	刃数	寸法 (mm)							クーラント	適合チップ
		DC	DCONMS	LF	OAL	THSZMS	APMX	DRVS		
4T-TE90- 220-M10-09	2	20	18	30	50	M10	8.3	15	●	LPK(H)U 0904...
320-M10-09	3	20	18	30	50	M10	8.3	15	●	
425-M12-09	4	25	21	35	57	M12	8.3	17	●	
532-M16-09	5	32	29	43	68	M16	8.3	25	●	
640-M16-09	6	40	29	43	68	M16	8.3	25	●	

- 結合部(ねじサイズとインロー径)が同じであれば、他社アーバーに装着出来ます。
- 適合フレックステックホルダーは、168頁・テグテック総合カタログをご参照下さい。

4T-TEF-09

TANGSFEED

ヘリカルエンドミル

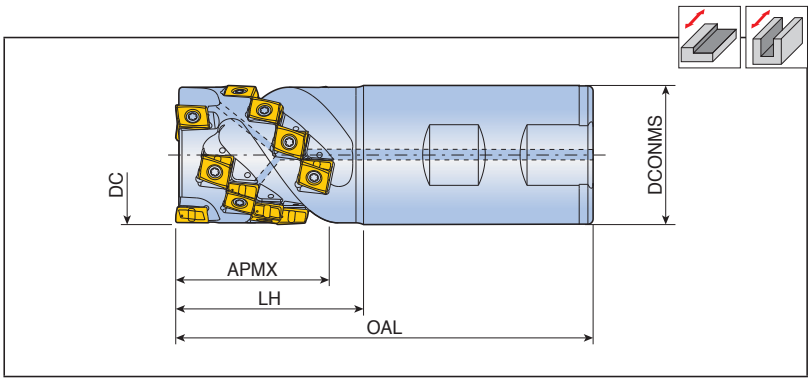

90°

型番	刃列	刃数	寸法 (mm)					クーラント	適合チップ
			DC	DCONMS	OAL	LH	APMX		
4T-TEF D25-36-W25-09	2	10	25	25	100	43	36	●	LPK(H)U 0904...
D32-36-W32-09	3	15	32	32	105	44	36	●	
D32-43-W32-09	3	18	32	32	115	52	43	●	
D40-43-W40-09	3	18	40	40	125	54	43	●	
D40-51-W40-09	3	21	40	40	135	64	51	●	

部品

型番	スクリュー	レンチ	ハンドル		
					
4T-TF90-09	TS 30D082-P	TBLD T08P-W4	THND 4W		
4T-TE90-09	TS 30D082-P	TBLD T08P-W4	THND 4W		
4T-TEF-09	TS 30D082-P	TBLD T08P-W4	THND 4W		

4T-TF90-14

TANGSFEED TANGENTIAL MILL

フェースミル

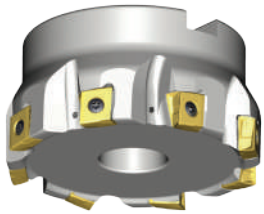

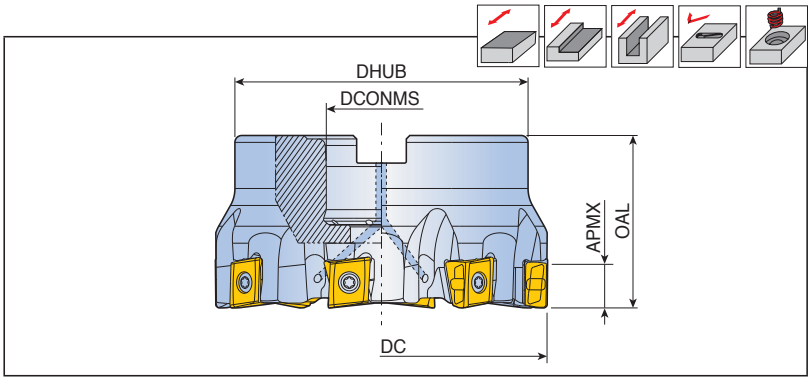

型番	刃数	寸法 (mm)					クーラント	取付穴形状	Kg	取付ボルト	適合チップ
		DC	DCONMS	DHUB	OAL	APMX					
4T-TF90-440-16R-14	4	40	16	38	40	12.5	●	A	0.3	SH M8x30	LPKU 1407...
450-22R-14	4	50	22	45	40	12.5	●	A	0.3	SH M10x30	
650-22R-14	6	50	22	45	40	12.5	●	A	0.3	SH M10x30	
563-22R-14	5	63	22	47	40	12.5	●	A	0.5	SH M10x30	
863-22R-14	8	63	22	47	40	12.5	●	A	0.5	SH M10x30	
780-27R-14	7	80	27	58	50	12.5	●	A	1.0	SH M12x35	
1080-27R-14	10	80	27	58	50	12.5	●	A	1.2	SH M12x35	
8100-32R-14	8	100	32	85	50	12.5	●	A	2.0	SH M16x35	
12100-32R-14	12	100	32	85	50	12.5	●	A	2.1	SH M16x35	
10125-40R-14	10	125	40	85	63	12.5	●	A	3.1	SH M20x40	
14125-40R-14	14	125	40	85	63	12.5	●	A	3.3	SH M20x40	
12160-40R-14	12	160	40	110	63	12.5	x	C	4.1	-	
16160-40R-14	16	160	40	110	63	12.5	x	C	4.3	-	
14200-60R-14	14	200	60	130	63	12.5	x	C	5.7	-	
18200-60R-14	18	200	60	130	63	12.5	x	C	5.8	-	

• クーラント穴付取付ボルトも手配可能です。(受注生産)
(注文例：SH M10x1.5x30–C)

部品

型番	スクリュー	レンチ	ハンドル		
					
4T-TF90-14	TS 40G110I	TBLD T15-W6	SW6-T		

4T-TES-14

TANGSFEED TANGENTIAL MILL

シェルミル

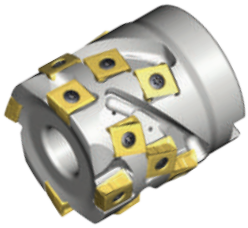

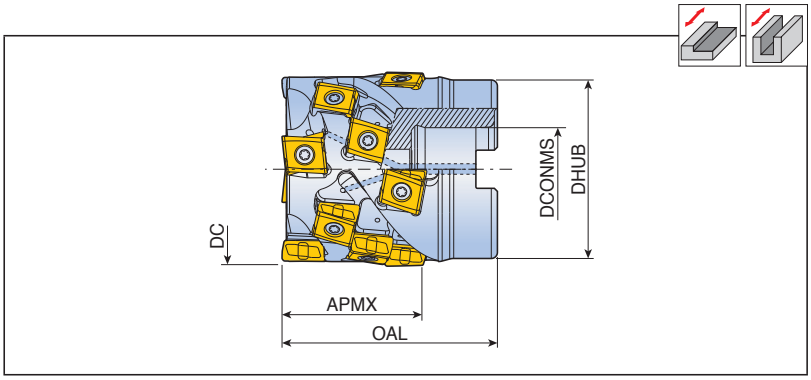

型番		刃列	刃数	寸法 (mm)					クーラント	Kg	取付ボルト	適合チップ
				DC	DCONMS	DHUB	OAL	APMX				
4T-TES	D50-34-22R-14	3	9	50	22	45	55	34	●	0.5	SH M10x40	LPKU 1407...
	D50-45-22R-14	3	12	50	22	45	65	45	●	0.6	SH M10x50	
	D63-45-27R-14	4	16	63	27	58	70	45	●	1.1	SH M12x50	
	D63-56-27R-14	4	20	63	27	58	80	56	●	1.3	SH M12x60	
	D80-56-32R-14	5	25	80	32	74	85	56	●	2.3	SH M16x60	
	D100-56-40R-14	6	30	100	40	94	90	56	●	4.1	SH M20x60	

部品

型番	スクリュー	レンチ	ハンドル		
					
4T-TES-14	TS 40G110I	TBLD T15-W6	SW6-T		

LPK(H)U

TANGSFEED TANGENTIAL MILL

チップ

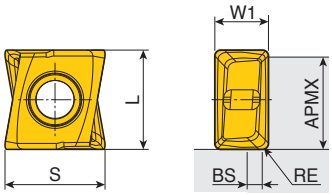

サイズ	寸法 (mm)					
	L	W1	S	APMX	BS	RE
05	5	2.7	5.0	4.6	-	0.4
09	9	4.5	8.6	8.3	0.6	0.4
14	13.5	6.7	13.5	12.5	0.9	0.8

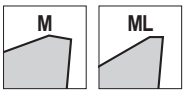

チップ	型番		推奨加工条件		コーティング									超硬		
			ap (mm)	送り (mm/刃)	TT9080	TT9030	TT8080	TT8020	TT8525	TT7080	TT7515	TT6080			K10		
	**LPKU**	**050204 PNR-M**	1.0-3.5	0.08-0.04	●		●					●					
		090404 PNR-M	2.5-6.0	0.15-0.06	●		●		●			●					
		140708 PNR-M	3.5-10.0	0.20-0.10	●		●		●			●					
	**LPHU**	**050204 PNR-ML**	1.0-3.5	0.08-0.04			●					●					
	**LPHU**	**090404 PNR-M**	2.5-6.0	0.15-0.06			●					●					

●: 標準品

TAEGUTEC SFEEDTEC
HIGH SPEED & FEED LINES

MILLRUSH

POSITIVE 90° MILL

<ミルラッシュ>

ヘリカル切刃三角形チップ採用、90°肩削り加工用エンドミル

✓厚い芯厚の強靭ボディ

✓多刃構造、高生産性

✓ハイポジすくい、ヘリカル切刃チップ

✓大きな斜め沈み角

✓90°肩削り加工

INDUSTRY 4.0 TaeguTec Member IMC Group

3P-TE90-04

エンドミル

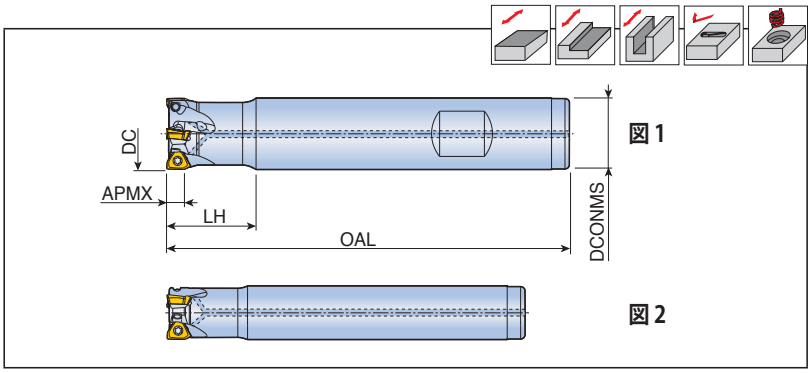

型番	刃数	寸法 (mm)					クーラント	図	適合チップ
		DC	DCONMS	OAL	LH	APMX			
3P-TE90-108-08-04	1	8	8	80	17	3.5	●	2	3PKT 0402...
210-10-04	2	10	10	80	17	3.5	●	2	
210-09-04-L	2	10	9	120	10	3.5	●	2	
211-10-04	2	11	10	80	11	3.5	●	2	
212-11-04-L	2	12	11	120	11	3.5	●	2	
212-12-04	2	12	12	80	18	3.5	●	2	
212-12-04-L	2	12	12	120	18	3.5	●	2	
312-12-04	3	12	12	80	18	3.5	●	2	
313-12-04	3	13	12	90	11	3.5	●	2	
314-12-04	3	14	12	90	12	3.5	●	2	
316-16-04	3	16	16	110	20	3.5	●	2	
416-W16-04	4	16	16	90	20	3.5	●	1	

部品

型番	スクリュー	レンチ			
					
3P-TE90-04 (ø8)	TS 18033/HG-P	TD 6P			
3P-TE90-04 (ø10-)	TS 18041I/HG	TD 6P			

3P-TE90-M-04

MILLRUSH TFLEXTEC

フレックステック(ヘッド交換式エンドミル)

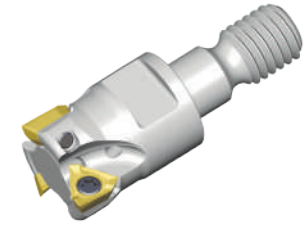

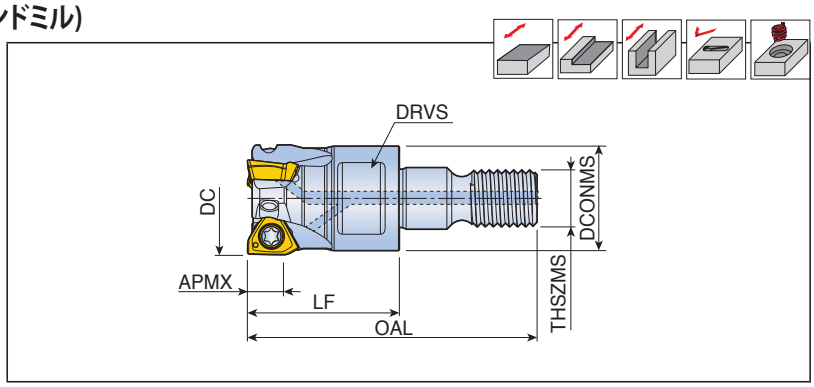

型番	刃数	寸法 (mm)							クーラント	適合チップ
		DC	DCONMS	LF	OAL	THSZMS	APMX	DRVS		
3P-TE90- 210-M06-04	2	10	9.7	17	31.5	M06	3.5	8	●	3PKT 0402...
312-M06-04	3	12	11	17	31.5	M06	3.5	8	●	
416-M08-04	4	16	13	23	40.5	M08	3.5	10	●	

- 適合フレックステックホルダーは、168頁・テグテック総合カタログをご参照下さい。
- 結合部(ねじサイズとインロー径)が同じであれば、他社アーバーに装着出来ます。

3P-TE90-S-04

MILLRUSH MAXIRUSH

マキシラッシュ(ヘッド交換式エンドミル)

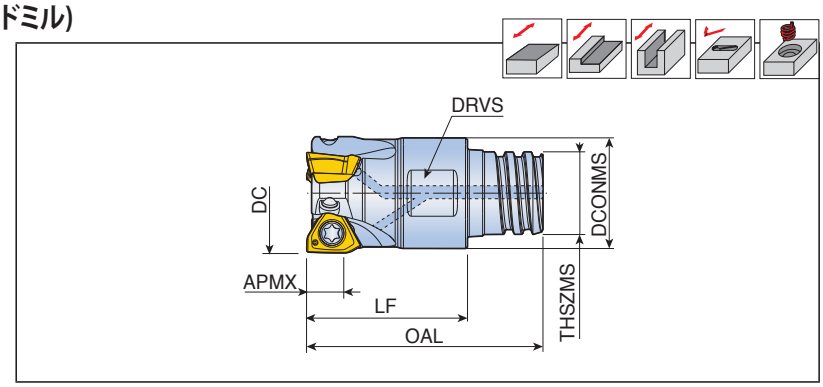

型番	刃数	寸法 (mm)							クーラント	適合チップ
		DC	DCONMS	LF	OAL	THSZMS	APMX	DRVS		
3P-TE90- 210-S06-04	2	10	9.6	15	21.3	S06	3.5	8	●	3PKT 0402...
312-S08-04	3	12	11.5	16	23.5	S08	3.5	10	●	
416-S10-04	4	16	15.2	20	31.3	S10	3.5	13	●	

- 適合マキシラッシュホルダーは、162–167頁をご参照下さい。

部品

型番	スクリュー	レンチ			
					
3P-TE90-04	TS 18041I/HG	TD 6P			

3PKT 04

チップ

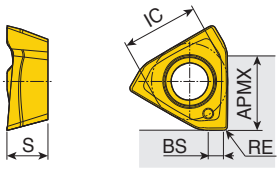

サイズ	寸法 (mm)					
	IC	S	APMX	BS	RE	
04-M	3.9	2.1	3.5	0.5-0.7	0.2-0.4	

チップ	型番		推奨加工条件		コーティング									超硬		
			ap (mm)	送り (mm/刃)	TT9080	TT9030	TT8080	TT8020	TT8525	TT7080	TT7515	TT6080			K10		
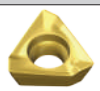	**3PKT**	**040202R-M**	0.5-3.0	0.08-0.04	●		●										
		040204R-M	0.5-3.0	0.08-0.04	●		●										

●: 標準品

TAEGUTEC SFEEDTEC
HIGH SPEED & FEED LINES

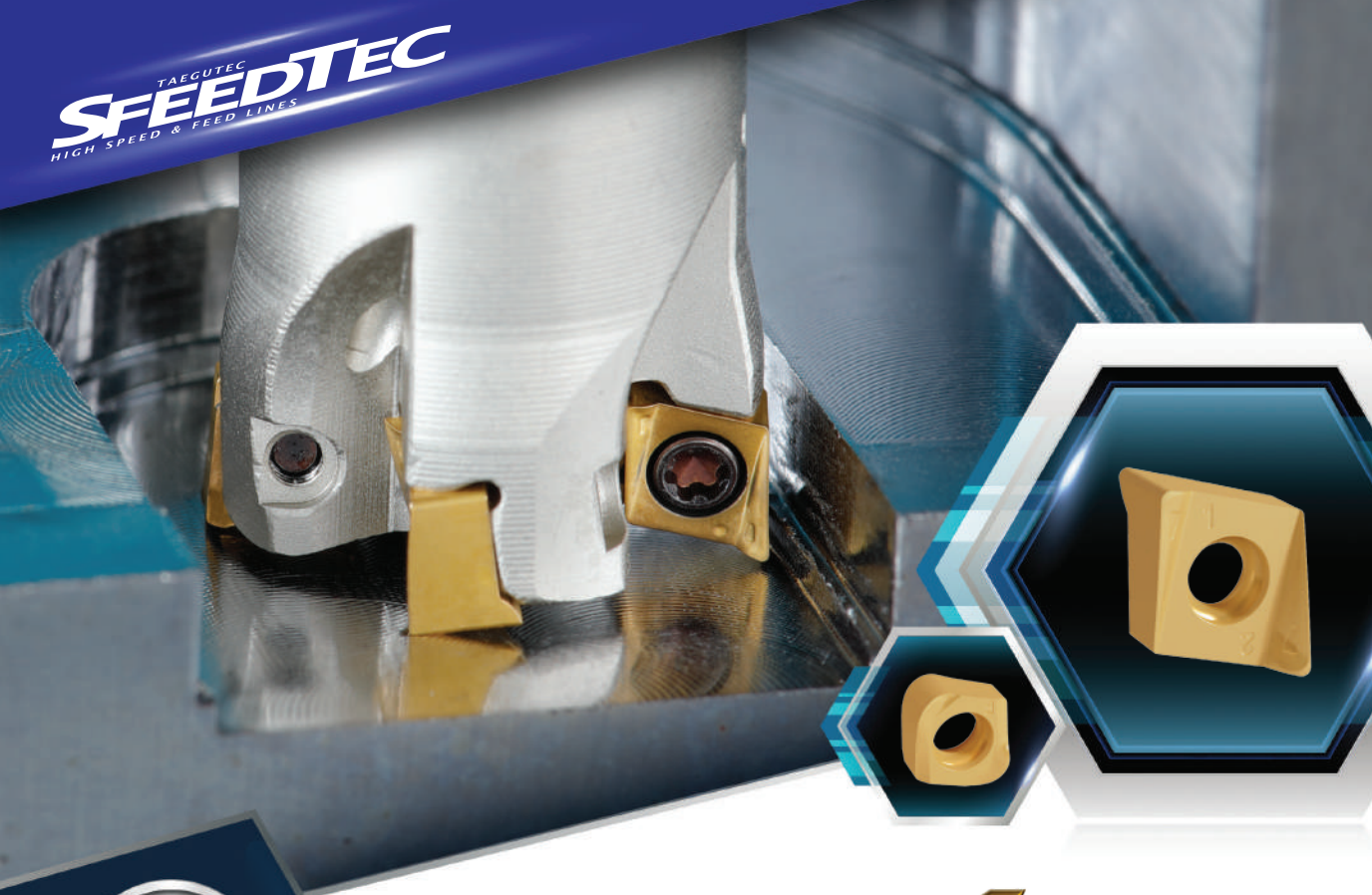

CHASE4MILL

90° MILLING

<チェイス4ミル>

4コーナー使い、斜め沈み加工対応、90°肩削り加工用ミーリング工具

- ✓大きな斜め沈み角
- ✓多様なチップ/カッターラインナップ
- ✓4コーナー使いチップ、高生産性
- ✓ハイポジ切刃
- ✓90°肩削り加工

INDUSTRY4.0 TaeguTec Member IMC Group

4N TF90-04

CHASE4MILL 90° MILLING

フェースミル

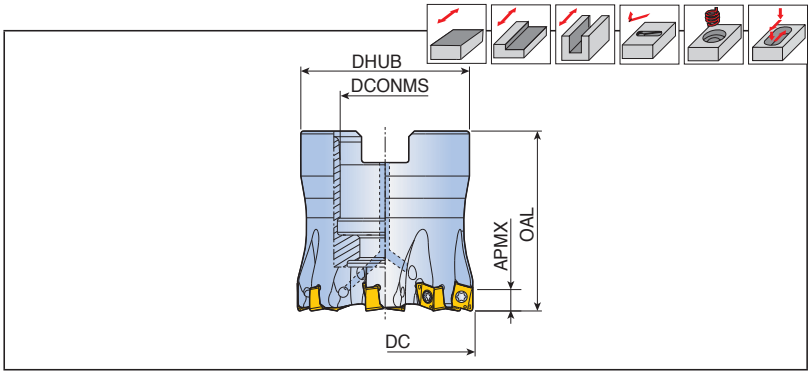

90°

型番	刃数	寸法 (mm)					クーラント	取付穴形状	Kg	取付ボルト	適合チップ
		DC	DCONMS	DHUB	OAL	APMX					
4N TF90- 832-16R-04	8	32	16	30	32	3.5	●	A	0.1	SH M8x25	4NKT 0402....
1040-16R-04	10	40	16	38	40	3.5	●	A	0.2	SH M8x25	

• '4NKT 040212R–HF'チップ使用時、カッターボディは、ボディ"RE"=1.2mmに追加工する必要があります。

4N TE90-04

CHASE4MILL 90° MILLING

エンドミル

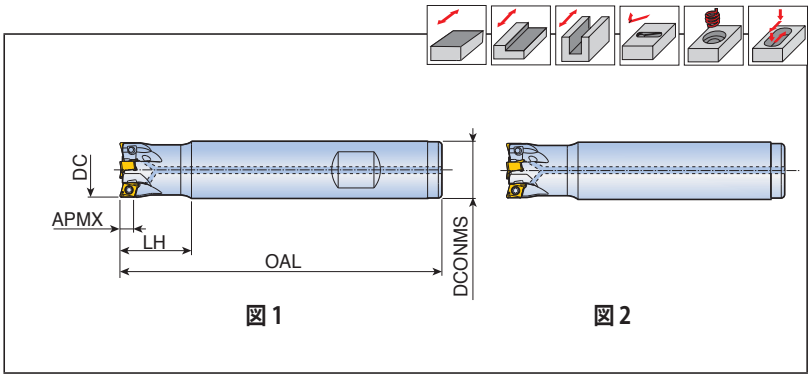

90°

型番	刃数	寸法 (mm)					クーラント	図	適合チップ
		DC	DCONMS	OAL	LH	APMX			
4N TE90- 108-08-04	1	8	8	80	17	3.5	●	2	4NKT 0402...
210-10-04	2	10	10	80	17	3.5	●	2	
211-10-04	2	11	10	80	17	3.5	●	2	
212-12-04	2	12	12	80	18	3.5	●	2	
312-12-04	3	12	12	80	18	3.5	●	2	
313-12-04	3	13	12	90	20	3.5	●	2	
316-16-04	3	16	16	90	20	3.5	●	2	
416-W16-04	4	16	16	90	20	3.5	●	1	
420-20-04-L	4	20	20	160	25	3.5	●	2	
520-W20-04	5	20	20	105	25	3.5	●	1	
725-W25-04	7	25	25	120	30	3.5	●	1	
832-W25-04	8	32	25	130	35	3.5	●	1	
1040-W32-04	10	40	32	140	40	3.5	●	1	

• '4NKT 040212R–HF'チップ使用時、カッターボディは、ボディ"RE"=1.2mmに追加工する必要があります。

4N TE90-M-04

CHASE4MILL TFLEXTEC

フレックステック(ヘッド交換式エンドミル)

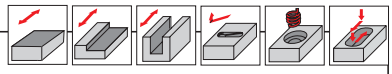

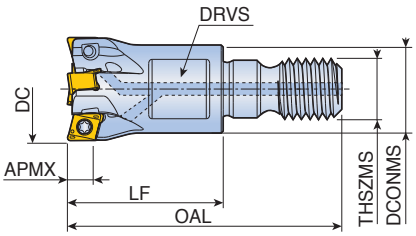

型番	刃数	寸法 (mm)							クーラント	適合チップ
		DC	DCONMS	LF	OAL	THSZMS	APMX	DRVS		
4N TE90- 210-M06-04	2	10	9.7	17	31.5	M06	3.5	8	●	4NKT 0402...
211-M06-04	2	11	9.7	17	31.5	M06	3.5	8	●	
312-M06-04	3	12	11	17	31.5	M06	3.5	8	●	
313-M06-04	3	13	11	17	31.5	M06	3.5	8	●	
416-M08-04	4	16	13	23	40.5	M08	3.5	10	●	
520-M10-04	5	20	18	23	43	M10	3.5	15	●	
725-M12-04	7	25	21	27	49	M12	3.5	17	●	

- '4NKT 040212R–HF'チップ使用時、カッターボディは、ボディ"RE"=1.2mmに追加工する必要があります。
- 適合フレックステックホルダーは、168頁・テグテック総合カタログをご参照下さい。
- 結合部(ねじサイズとインロー径)が同じであれば、他社アーバーに装着出来ます。

4N TE90-S-04

CHASE4MILL MAXIRUSH

マキシラッシュ(ヘッド交換式エンドミル)

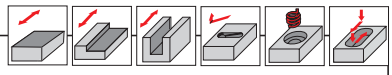

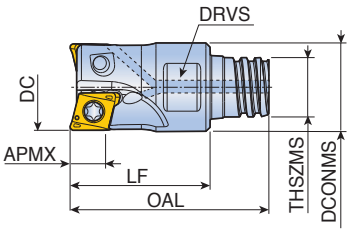

型番	刃数	寸法 (mm)							クーラント	適合チップ
		DC	DCONMS	LF	OAL	THSZMS	APMX	DRVS		
4N TE90- 210-S06-04	2	10	9.6	15	21.3	S06	3.5	8	●	4NKT 0402...
312-S08-04	3	12	11.5	16	23.5	S08	3.5	10	●	
416-S10-04	4	16	15.2	20	31.3	S10	3.5	13	●	

- '4NKT 040212R–HF'チップ使用時、カッターボディは、ボディ"RE"=1.2mmに追加工する必要があります。
- 適合マキシラッシュホルダーは、162–167頁をご参照下さい。

部品

型番	スクリュー	レンチ			
					
4N TF90-04	TS 18041I/HG	TD 6P			
4N TE90-04	TS 18041I/HG	TD 6P			

4N TF90-09

CHASE4MILL 90° MILLING

フェースミル

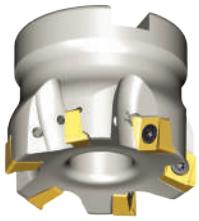

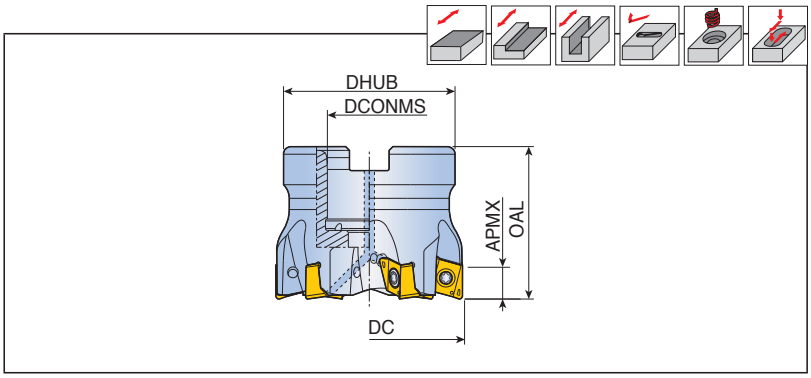

型番	刃数	寸法 (mm)					クーラント	取付穴形状	Kg	取付ボルト	適合チップ
		DC	DCONMS	DHUB	OAL	APMX					
4N TF90- 540-16R-09	5	40	16	38	40	8.0	●	A	0.3	SH M8x25	4NK(H)T 0904...
650-22R-09	6	50	22	45	40	8.0	●	A	0.3	LH M10x25	
763-22R-09	7	63	22	47	40	8.0	●	A	0.5	LH M10x25	
980-27R-09	9	80	27	58	50	8.0	●	A	1.1	SH M12x35	

• '4NKT 090432R–HF'チップ使用時、カッターボディは、ボディ"RE"=3.2mmに追加工する必要があります。

4N TE90-09

CHASE4MILL 90° MILLING

エンドミル

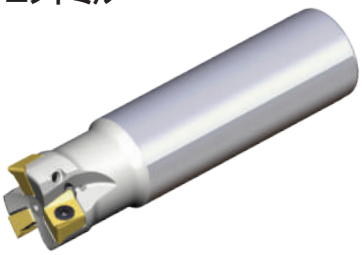

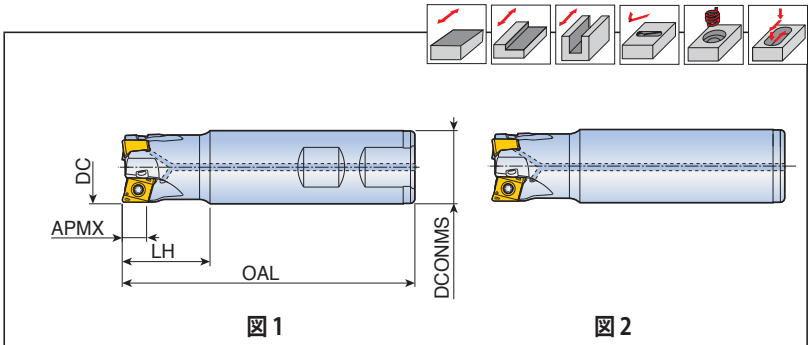

型番	刃数	寸法 (mm)					クーラント	図	適合チップ
		DC	DCONMS	OAL	LH	APMX			
4N TE90- 220-W20-09	2	20	20	100	30	8.0	●	1	4NK(H)T 0904...
220-20-09-L170	2	20	20	170	30	8.0	●	2	
225-W25-09	2	25	25	100	30	8.0	●	1	
225-25-09-L200	2	25	25	200	40	8.0	●	2	
325-W25-09	3	25	25	100	30	8.0	●	1	
325-25-09-L210	3	25	25	210	30	8.0	●	2	
332-W32-09	3	32	32	110	40	8.0	●	1	
332-32-09-L250	3	32	32	250	40	8.0	●	2	
432-W25-09	4	32	25	130	35	8.0	●	1	
432-25-09-L200	4	32	25	200	40	8.0	●	2	
432-W32-09	4	32	32	110	40	8.0	●	1	
440-W32-09	4	40	32	115	40	8.0	●	1	
440-32-09-L250	4	40	32	250	40	8.0	●	2	
540-W32-09	5	40	32	115	40	8.0	●	1	

• '4NKT 090432R–HF'チップ使用時、カッターボディは、ボディ"RE"=3.2mmに追加工する必要があります。

4N TE90-M-09

CHASE4MILL TFLEXTEC

フレックステック(ヘッド交換式エンドミル)

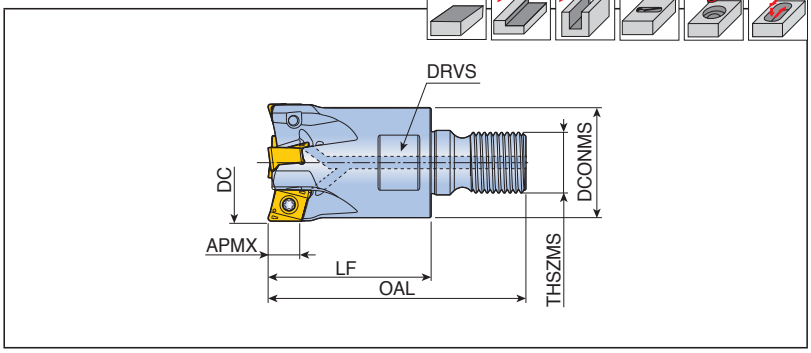

型番		刃数	寸法 (mm)							クーラント	適合チップ
			DC	DCONMS	LF	OAL	THSZMS	APMX	DRVS		
4N TE90-	**220-M10-09**	2	20	18	30	50	M10	8.0	15	●	4NK(H)T 0904...
	325-M12-09	3	25	21	35	57	M12	8.0	17	●	
	432-M16-09	4	32	29	43	68	M16	8.0	25	●	
	540-M16-09	5	40	29	43	68	M16	8.0	25	●	

- '4NKT 090432R–HF'チップ使用時、カッターボディは、ボディ"RE"=3.2mmに追加工する必要があります。
- 適合フレックステックホルダーは、168頁・テグテック総合カタログをご参照下さい。
- 結合部(ねじサイズとインロー径)が同じであれば、他社アーバーに装着出来ます。

部品

型番	スクリュー	レンチ	ハンドル		
					
4N TF90-09	TS 35A088I/HG	TBLD T10P-W6	THND 6W		
4N TE90-09	TS 35A088I/HG	TBLD T10P-W6	THND 6W		

4N TF90-11

CHASE4MILL 90° MILLING

フェースミル

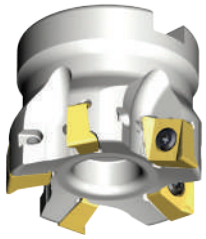

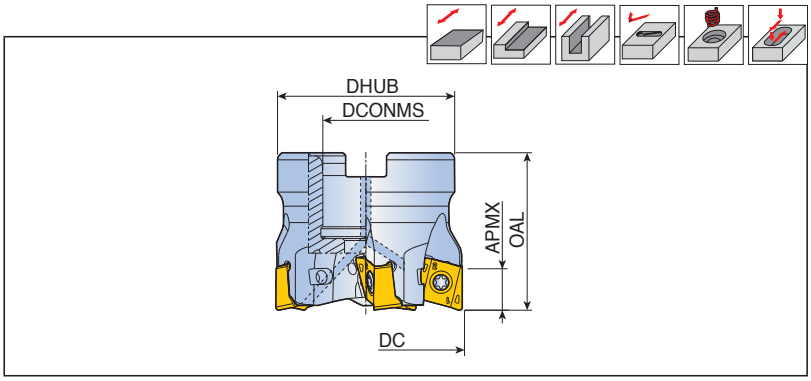

型番	刃数	寸法 (mm)					クーラント	取付穴形状	Kg	取付ボルト	適合チップ
		DC	DCONMS	DHUB	OAL	APMX					
4N TF90- 440-16R-11	4	40	16	38	40	10.5	●	A	0.2	SH M8x30	4NKT 1106...
450-22R-11	4	50	22	45	40	10.5	●	A	0.3	LH M10x25	
550-22R-11	5	50	22	45	40	10.5	●	A	0.3	LH M10x25	
463-22R-11	4	63	22	47	40	10.5	●	A	0.6	LH M10x25	
663-22R-11	6	63	22	47	40	10.5	●	A	0.5	LH M10x25	
480-27R-11	4	80	27	58	50	10.5	●	A	1.1	SH M12x35	
880-27R-11	8	80	27	58	50	10.5	●	A	1.0	SH M12x35	

• '4NKT 110640R–HF'チップ使用時、カッターボディは、ボディ"RE"=4.0mmに追加工する必要があります。

部品

型番	スクリュー	レンチ	ハンドル		
					
4N TF90-11	TS 40093I/HG	TBLD T15-W6	SW6-T		

4N TE90-11

CHASE4MILL 90° MILLING

エンドミル

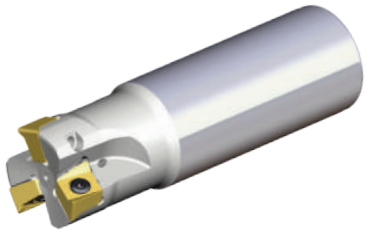

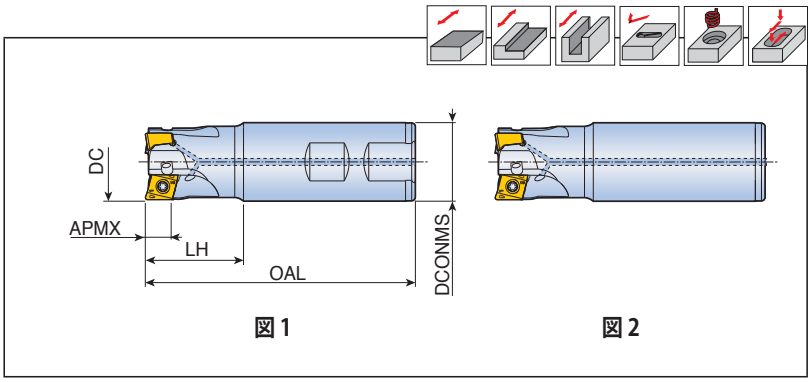

90°

型番	刃数	寸法 (mm)					クーラント	図	適合チップ
		DC	DCONMS	OAL	LH	APMX			
4N TE90- 225-W25-11	2	25	25	100	30	10.5	●	1	4NKT 1106...
225-25-11-L200	2	25	25	200	40	10.5	●	2	
332-W32-11	3	32	32	110	40	10.5	●	1	
440-W32-11	4	40	32	115	40	10.5	●	1	
440-32-11-L200	4	40	32	200	40	10.5	●	2	

• '4NKT 110640R–HF'チップ使用時、カッターボディは、ボディ"RE"=4.0mmに追加工する必要があります。

4N TE90-M-11

CHASE4MILL 90° MILLING TFLEXTEC

フレックステック(ヘッド交換式エンドミル)

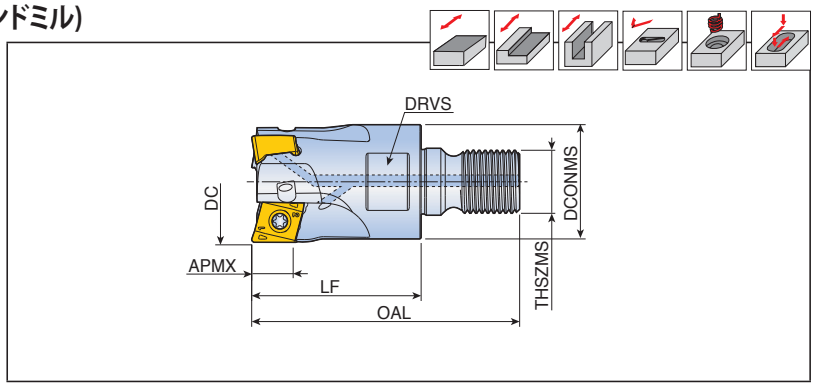

90°

型番	刃数	寸法 (mm)							クーラント	適合チップ
		DC	DCONMS	LF	OAL	THSZMS	APMX	DRVS		
4N TE90- 225-M12-11	2	25	21	35	57	M12	10.5	17	●	4NKT 1106...
332-M16-11	3	32	29	43	68	M16	10.5	25	●	
440-M16-11	4	40	29	43	68	M16	10.5	25	●	

• '4NKT 110640R–HF'チップ使用時、カッターボディは、ボディ"RE"=4.0mmに追加工する必要があります。
• 適合フレックステックホルダーは、168頁・テグテック総合カタログをご参照下さい。
• 結合部(ねじサイズとインロー径)が同じであれば、他社アーバーに装着出来ます。

部品

型番	スクリュー	レンチ	ハンドル		
					
4N TE90-11	TS 40093I/HG	TBLD T15-W6	THND 6W		

4N TF90-14

CHASE4MILL 90° MILLING

フェースミル

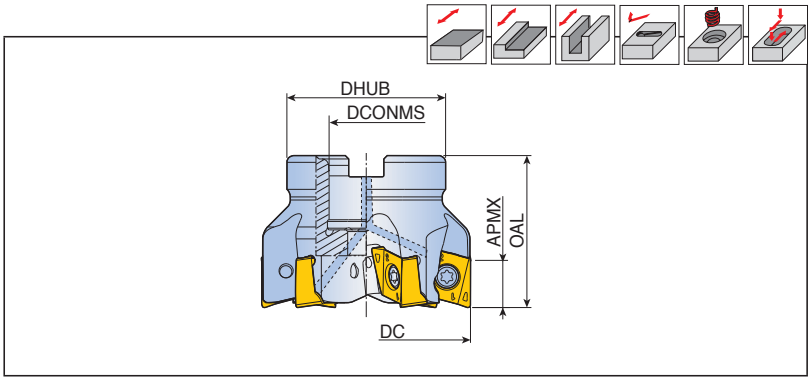

型番	刃数	寸法 (mm)					クーラント	取付穴形状	Kg	取付ボルト	適合チップ
		DC	DCONMS	DHUB	OAL	APMX					
4N TF90- 450-22R-14	4	50	22	45	45	13.8	●	A	0.4	SH M10x25	4NKT 1407....
463-22R-14	4	63	22	47	45	13.8	●	A	0.6	SH M10x25	
663-22R-14	6	63	22	47	45	13.8	●	A	0.6	SH M10x25	
580-27R-14	5	80	27	58	50	13.8	●	A	1.0	SH M12x35	
780-27R-14	7	80	27	58	50	13.8	●	A	1.0	SH M12x35	

• '4NKT 140750R–HF'チップ使用時、カッターボディは、ボディ"RE"=5.0mmに追加工する必要があります。

部品

型番	スクリュー	レンチ	ハンドル		
					
4N TF90-14	TS 50A121I/HG	TBLD T20-W6	SW6-T		

4N TE90-14

CHASE4MILL 90° MILLING

エンドミル

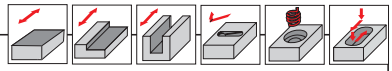

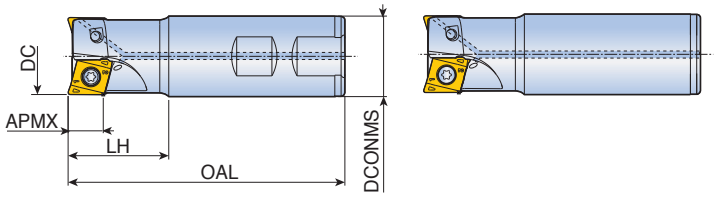

図1　図2

90°

型番	刃数	寸法 (mm)					クーラント	図	適合チップ
		DC	DCONMS	OAL	LH	APMX			
4N TE90-232-W32-14	2	32	32	110	40	13.8	●	1	4NKT 1407...
232-32-14	2	32	32	150	45	13.8	●	2	
232-32-14-L250	2	32	32	250	40	13.8	●	2	
340-W32-14	3	40	32	115	40	13.8	●	1	
340-32-14	3	40	32	115	40	13.8	●	2	

• '4NKT 140750R–HF'チップ使用時、カッターボディは、ボディ"RE"=5.0mmに追加工する必要があります。

4N TE90-M-14

CHASE4MILL 90° MILLING　TFLEXTEC

フレックステック(ヘッド交換式エンドミル)

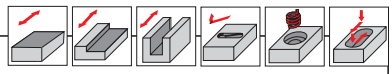

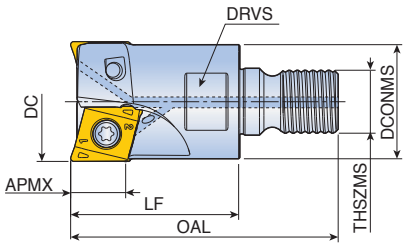

90°

型番	刃数	寸法 (mm)							クーラント	適合チップ
		DC	DCONMS	LF	OAL	THSZMS	APMX	DRVS		
4N TE90-232-M16-14	2	32	29	43	68	M16	13.8	25	●	4NKT 1407...
340-M16-14	3	40	29	43	68	M16	13.8	25	●	

• '4NKT 140750R–HF'チップ使用時、カッターボディは、ボディ"RE"=5.0mmに追加工する必要があります。
• 適合フレックステックホルダーは、168頁・テグテック総合カタログをご参照下さい。
• 結合部(ねじサイズとインロー径)が同じであれば、他社アーバーに装着出来ます。

部品

型番	スクリュー	レンチ	ハンドル		
					
4N TE90-14	TS 50A121I/HG	TBLD T20-W6	THND 6W		

4NK(H)T

CHASE4MILL 90° MILLING

チップ

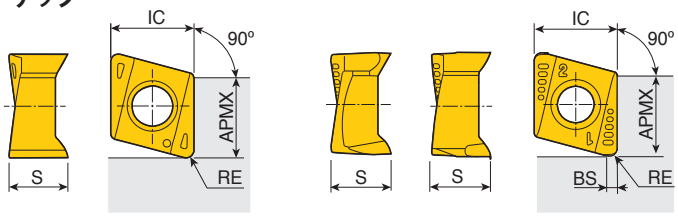

M　　PNR-M　ML / AL

サイズ	寸法 (mm)				
	IC	S	APMX	BS	RE
04	4.0	3.1	3.5	-	0.2-0.8
09	8.6	5.7-6.3	8.0	0.8-1.2	0.4-1.6
11	10.7	8.1	10.5	1.0	0.8
14	14.0	9.2-9.4	13.5-13.8	1.25	0.8

チップ	型番		推奨加工条件		コーティング									超硬		
			ap (mm)	送り (mm/刃)	TT9080	TT8080	TT8525	TT7515	TT7080	TT6080	TT2510			K10		
	**4NKT**	**040202R-M**	0.5-3.0	0.08-0.04	●	●										
		040204R-M	1.0-3.0	0.12-0.06	●	●				●						
		040208R-M	1.0-3.0	0.12-0.06	●	●										
		090408R-M	2.5-7.0	0.15-0.07	●	●		●		●	●					
		090416R-M	2.5-7.0	0.15-0.07	●	●				●						
		110608R-M	3.5-10.0	0.18-0.09	●	●				●						
		140708R-M	4.0-12.0	0.18-0.09	●	●	●		●	●						
	**4NKT**	**110608 PNR-M**	3.5-10.0	0.18-0.09	●	●	●									
		140708 PNR-M	4.0-12.0	0.18-0.09	●	●	●									
	**4NHT**	**090404R-ML**	2.5-7.0	0.10-0.04	●											
		090408R-ML	2.5-7.0	0.10-0.04	●	●										
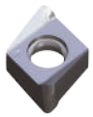	**4NHT**	**090404R-AL**	2.5-7.0	0.50-0.10										●		
		090408R-AL	2.5-7.0	0.50-0.10										●		

●: 標準品

4NKT-HF

CHASE4MILL 90° MILLING

高送り用チップ

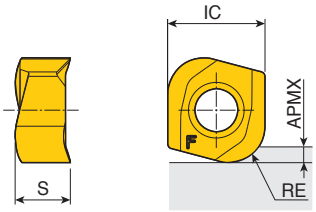

サイズ	寸法 (mm)					
	IC	S	APMX	RE		
04-HF	4.0	2.65	0.5	1.2		
06-HF	6.6	3.85	1.0	2.0		
09-HF	8.6	4.76	1.5	3.2		
11-HF	10.7	6.56	2.0	4.0		
14-HF	14.0	7.34	3.0	5.0		

チップ	型番		推奨加工条件		コーティング									超硬		
			ap (mm)	送り (mm/刃)	TT9080	TT8080	TT8525	TT7515	TT7080	TT6080	TT2510			K10		
	**4NKT**	**040212R-HF**	0.2-0.4	0.60-0.10	●						●					
		060320R-HF	0.2-0.6	0.80-0.20	●	●					●					
		090432R-HF	0.3-0.8	1.00-0.20	●											
		110640R-HF	0.3-1.2	1.20-0.30	●											
		140750R-HF	0.3-1.5	1.50-0.30	●											

●: 標準品

TAEGUTEC SFEEDTEC
HIGH SPEED & FEED LINES

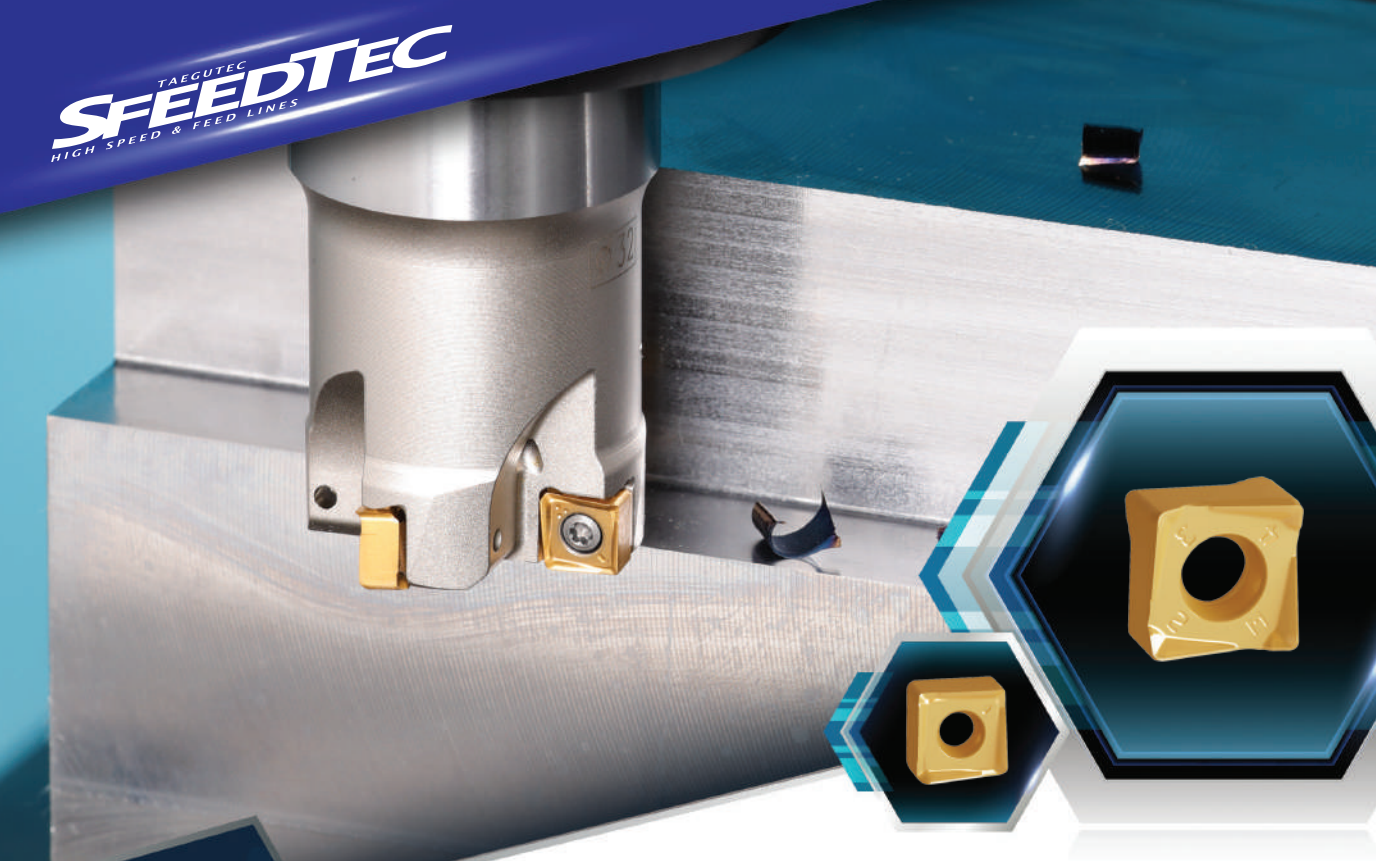

CHASE8MILL

90° FACING & SHOULDERING

<チェイス8ミル>

経済的な8コーナー使い四角形チップ、高精度 90° 肩削り加工用ミーリング工具

- 経済的な両面使いチップ
- 高剛性ボディ、ハイポジ切刃
- 多刃仕様、高生産性
- 90°肩削り、ワイパーフラットチップ
- 良好な切屑排出

INDUSTRY 4.0 TaeguTec Member IMC Group

8D-TF90-07

CHASE8MILL 90° FACING & SHOULDERING

フェースミル

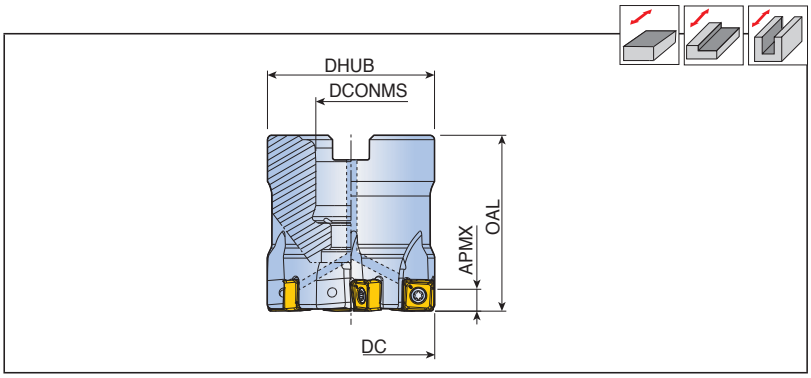

型番	刃数	寸法 (mm)					クーラント	取付穴形状	Kg	取付ボルト	適合チップ
		DC	DCONMS	DHUB	OAL	APMX					
8D-TF90-432-16R-07	4	32	16	30	32	5.0	●	A	0.1	SH M8x25	SQKU 0703...
640-16R-07	6	40	16	38	40	5.0	●	A	0.3	SH M8x25	
650-22R-07	6	50	22	45	40	5.0	●	A	0.4	SH M10x30	
850-22R-07	8	50	22	45	40	5.0	●	A	0.4	SH M10x30	

• クーラント穴付取付ボルトも手配可能です。(受注生産)
(注文例：SH M10x1.5x30-€)

8D-TE90-07

CHASE8MILL 90° FACING & SHOULDERING

エンドミル

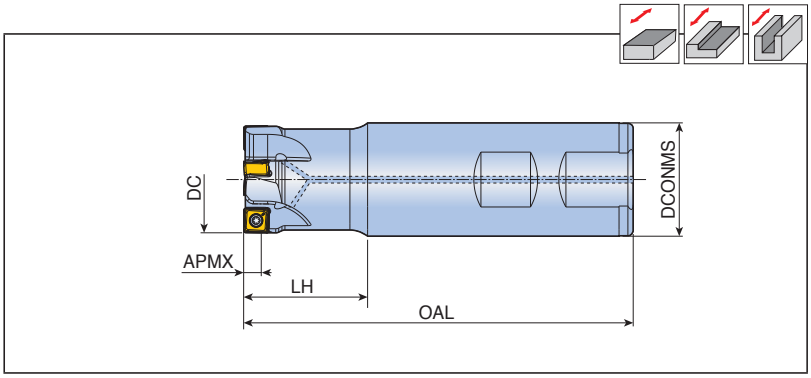

型番	刃数	寸法 (mm)					クーラント	適合チップ
		DC	DCONMS	OAL	LH	APMX		
8D-TE90-216-W16-07	2	16	16	90	20	5.0	●	SQKU 0703...
220-W20-07	2	20	20	90	25	5.0	●	
320-W20-07	3	20	20	90	25	5.0	●	
325-W25-07	3	25	25	100	30	5.0	●	
425-W25-07	4	25	25	100	30	5.0	●	
432-W32-07	4	32	32	110	35	5.0	●	
632-W32-07	6	32	32	110	35	5.0	●	
540-W32-07	5	40	32	110	40	5.0	●	
840-W32-07	8	40	32	110	40	5.0	●	

8D-TE90-M-07

CHASE8MILL TFLEXTEC
90° FACING & SHOULDERING

フレックステック(ヘッド交換式エンドミル)

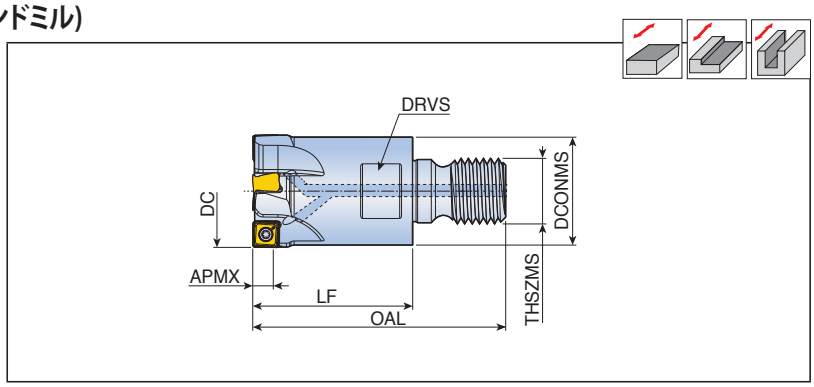

型番	刃数	寸法 (mm)							クーラント	適合チップ
		DC	DCONMS	LF	OAL	THSZMS	APMX	DRVS		
8D-TE90- 216-M08-07	2	16	14	23	40.5	M08	5.0	10	●	SQKU 0703...
320-M10-07	3	20	18	30	50	M10	5.0	15	●	
325-M12-07	3	25	22	35	57	M12	5.0	17	●	
432-M16-07	4	32	29	43	68	M16	5.0	25	●	
540-M16-07	5	40	29	43	68	M16	5.0	25	●	

- 適合フレックステックホルダーは、168頁・テグテック総合カタログをご参照下さい。
- 結合部(ねじサイズとインロー径)が同じであれば、他社アーバーに装着出来ます。

部品

型番	スクリュー	レンチ			
					
8D-TF90-07	TS 25D060/HG-P	TD 7P			
8D-TE90-07	TS 25D060/HG-P	TD 7P			

8D-TF90-12

CHASE8MILL
90° FACING & SHOULDERING

フェースミル

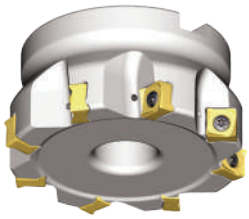

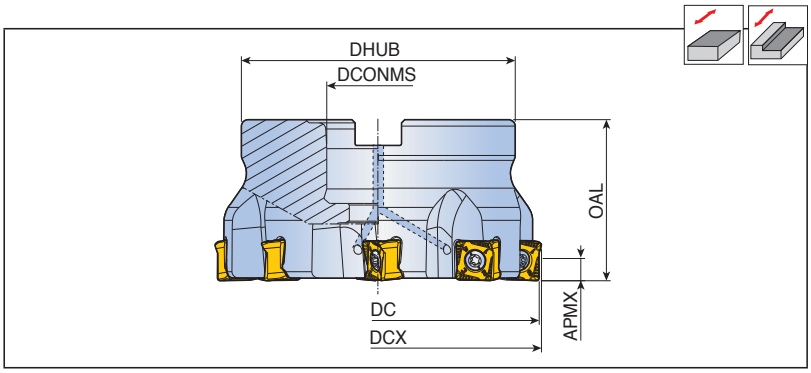

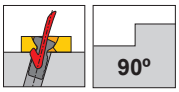

型番	刃数	寸法 (mm)						クーラント	取付穴形状	Kg	取付ボルト	適合チップ
		DC	DCX	DCONMS	DHUB	OAL	APMX					
8D-TF90-450-22R-12	4	50	51.3	22	45	40	8.5	●	A	0.3	SH M10x30	SQK(H)U 1206...
650-22R-12	6	50	51.3	22	45	40	8.5	●	A	0.4	SH M10x30	
563-22R-12	5	63	64.3	22	47	40	8.5	●	A	0.5	SH M10x30	
863-22R-12	8	63	64.3	22	47	40	8.5	●	A	0.6	SH M10x30	
680-27R-12*	6	80	81.3	27 *	58	50	8.5	●	A	1.1	SH M12x35	
1180-27R-12	11	80	81.3	27	58	50	8.5	●	A	1.2	SH M12x35	
8100-32R-12*	8	100	101.3	32 *	66	50	8.5	●	A	1.6	SH M16x35	
14100-32R-12	14	100	101.3	32	66	50	8.5	●	A	1.7	SH M16x35	
10125-40R-12*	10	125	126.3	40 *	85	63	8.5	●	A	3.4	SH M20x40	
18125-40R-12	18	125	126.3	40	85	63	8.5	●	A	3.5	SH M20x40	
12160-40R-12*	12	160	161.3	40 *	110	63	8.5	x	C	4.7	-	
22160-40R-12	22	160	161.3	40	110	63	8.5	x	C	4.9	-	

- DCX: 最大加工径
- クーラント穴付取付ボルトも手配可能です。(受注生産)
  (注文例: SH M10x1.5x30-€)

*インチアーバーもラインナップ予定

部品

型番	スクリュー	レンチ	ハンドル		
					
8D-TF90-12	TS 40M100/HG	TBLD T15-W6	SW6-T		

SQK(H)U

CHASE8MILL
90° FACING & SHOULDERING

チップ

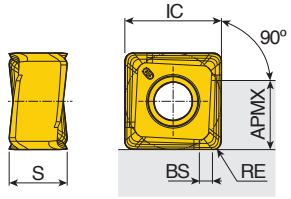

07

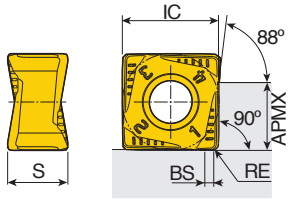

12

サイズ	寸法 (mm)					
	IC	S	APMX	BS	RE	
07	7.0	4.16	5.0	0.9	0.8	
12	12.2	8.06	8.5	1.1	0.8	

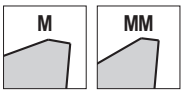

チップ	型番	推奨加工条件		コーティング									超硬		
		ap (mm)	送り (mm/刃)	TT9080	TT9030	TT8080	TT8020	TT8525	TT7080	TT7515	TT6080	TT2510		K10	
	**SQKU 070308 PNR-M**	1.0-4.0	0.20-0.10	●		●					●				
	**SQKU 120608 PNR-M**	2.0-6.5	0.25-0.15	●				●			●	●			
	**SQHU 120608 PNR-MM**	2.0-6.5	0.25-0.15	●							●				

●: 標準品

TAEGUTEC SFEEDTEC
HIGH SPEED & FEED LINES

CHASE VQUAD

FIXED POSITIONING

<チェイスVクアッド>

独自のチップ底面V型デザイン、難削材加工用ヘリカルフルートカッター

- ✓チタン/耐熱合金用
- ✓強固なチップ底面V型デザイン
- ✓ハイポジすくい
- ✓各切刃へ直接クーラント供給
- ✓良好な切屑排出

INDUSTRY4.0 TaeguTec Member IMC Group

4S-TEF-11V

CHASE QUAD FIXED POSITIONING

ヘリカルエンドミル

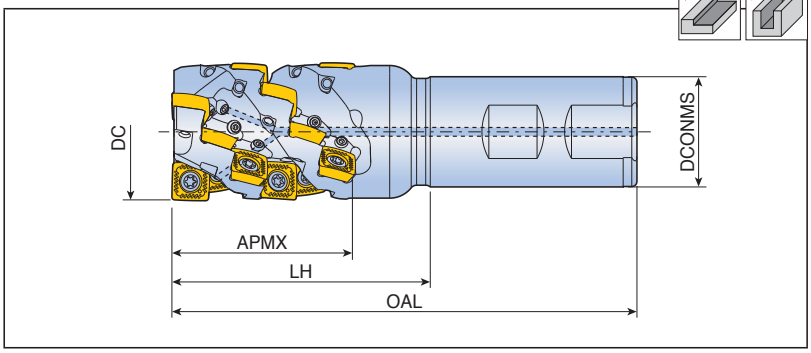

90º

型番		刃列	刃数	寸法 (mm)					クーラント	適合チップ
				DC	DCONMS	OAL	LH	APMX		
4S-TEF-	D32-52-W32-11V-2F	2	12	32	32	135	70	52	●	SVK(H)T 1145...
	D40-52-W32-11V-3F	3	18	40	32	135	75	52	●	
	D40-60-W32-11V-3F	3	21	40	32	180	85	60	●	
	D50-52-W40-11V-4F	4	24	50	40	145	75	52	●	
	D50-77-W40-11V-4F	4	36	50	40	170	100	77	●	

4S-TES-11V

CHASE QUAD FIXED POSITIONING

シェルミル

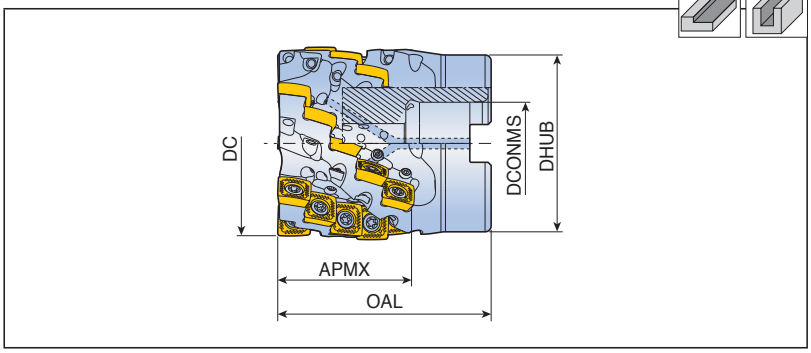

90º

型番		刃列	刃数	寸法 (mm)					クーラント	取付穴形状	Kg	取付ボルト	適合チップ
				DC	DCONMS	DHUB	OAL	APMX					
4S-TES-	D40-27-16R-11V-3F	3	9	40	16	38	55	27	●	A	0.3	SH M8x40	SVK(H)T 1145...
	D50-43-22R-11V-4F	4	20	50	22	45	65	43	●	A	0.6	SH M10x50	
	D50-69-22R-11V-4F	4	32	50	22	45	90	69	●	A	0.8	SH M10x80	
	D63-60-27R-11V-5F	5	35	63	27	58	85	60	●	A	1.2	SH M12x60	
	D63-69-27R-11V-5F	5	40	63	27	58	93	69	●	A	1.4	SH M12x80	
	D80-76-32R-11V-6F	6	54	80	32	76	100	76	●	A	2.6	SH M16x80	

部品

型番	スクリュー	レンチ	ハンドル	ハンドル	クーラントノズル
					
4S-TEF-11V	TS 40093I/HG	TBLD T15-W6	-	THND 6W	SS 3003-06C
4S-TES-11V	TS 40093I/HG	TBLD T15-W6	SW6-T	-	SS 3003-06C

SVK(H)T

CHASE QUAD FIXED POSITIONING

チップ

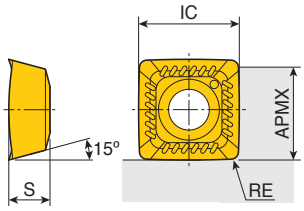

サイズ	寸法 (mm)					
	IC	S	APMX	RE		
114508	11	4.5	10	0.8		
114516	11	4.5	9	1.6		

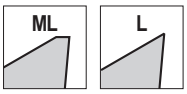

チップ	型番	推奨加工条件		コーティング									超硬		
		ap (mm)	送り (mm/刃)	TT9080	TT9030	TT8080	TT8020	TT8525	TT7080	TT7515	TT6080		K10		
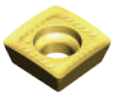	**SVKT 114508-ML**	10.0	0.15-0.04	●		●									
	114516-ML	9.0	0.15-0.04	●		●									
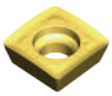	**SVKT 114508-L**	10.0	0.12-0.03	●		●									
	**SVHT 114508-L**	10.0	0.12-0.03	●		●									

●: 標準品

TAEGUTEC SFEEDTEC
HIGH SPEED & FEED LINES

CHASE12MILL
FACE MILLING

<チェイス12ミル>

45°リード、12コーナー使いハイポジ切刃チップ採用、高生産性ミーリング工具

- ✓多刃構造で高生産性
- ✓強靭なツールボディ、強化刃先
- ✓経済的な12コーナー使いチップ
- ✓45°リード

INDUSTRY 4.0
TaeguTec
Member IMC Group

12D-TF45-06

CHASE 12 MILL
FACE MILLING

フェースミル

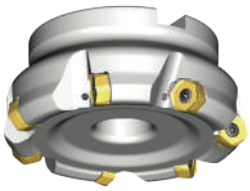

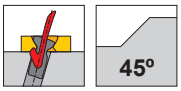

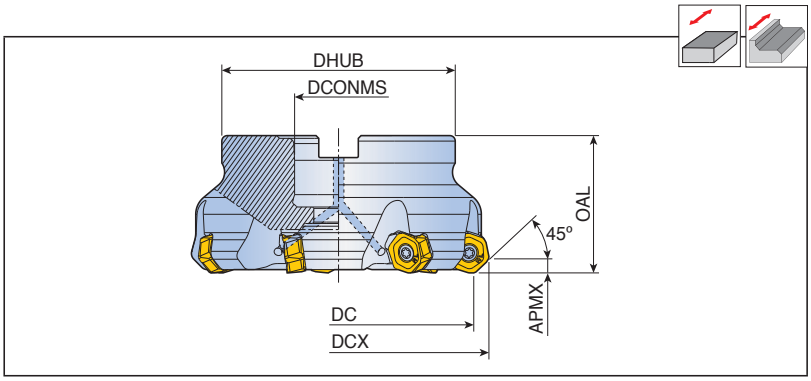

型番	刃数	寸法 (mm)						クーラント	取付穴形状	Kg	取付ボルト	適合チップ
		DC	DCX	DCONMS	DHUB	OAL	APMX					
12D-TF45-440-16R-06	4	40	50.8	16	38	40	3.0	●	A	0.3	SH M8x25	HXK(H)U 0605...
450-22R-06	4	50	60.8	22	45	40	3.0	●	A	0.5	LH M10x25	
650-22R-06	6	50	60.8	22	45	40	3.0	●	A	0.5	LH M10x25	
563-22R-06	5	63	73.8	22	47	40	3.0	●	A	0.7	LH M10x25	
763-22R-06	7	63	73.8	22	47	40	3.0	●	A	0.7	LH M10x25	
680-27R-06	6	80	90.8	27	70	50	3.0	●	A	1.5	SH M12x35	
1080-27R-06	10	80	90.8	27	70	50	3.0	●	A	1.5	SH M12x35	
7100-32R-06	7	100	110.8	32	85	50	3.0	●	A	2.2	SH M16x35	
12100-32R-06	12	100	110.8	32	85	50	3.0	●	A	2.2	SH M16x35	
10125-40R-06	10	125	135.8	40	85	63	3.0	●	A	3.6	SH M20x40	
16125-40R-06	16	125	135.8	40	85	63	3.0	●	A	3.6	SH M20x40	
12160-40R-06	12	160	170.8	40	110	63	3.0	x	C	4.9	-	
20160-40R-06	20	160	170.8	40	110	63	3.0	x	C	4.9	-	

部品

型番	スクリュー	レンチ	ハンドル		
					
12D-TF45-06	TS 40B100I	TBLD T15-W6	SW6-T		

12D-TF45-10

CHASE 12 MILL
FACE MILLING

フェースミル

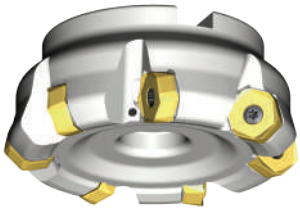

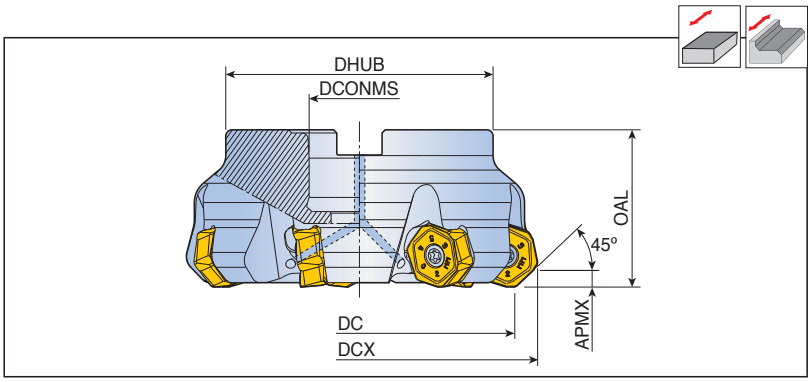

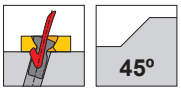

型番	刃数	寸法 (mm) DC	DCX	DCONMS	DHUB	OAL	APMX	クーラント	取付穴形状	Kg	取付ボルト	適合チップ
12D-TF45-563-22R-10	5	63	77.5	22	47	50	5.0	●	A	0.9	SH M10x30	HXK(H)U 1007...
763-22R-10	7	63	77.5	22	47	50	5.0	●	A	0.9	SH M10x30	
680-27R-10	6	80	94.5	27	70	50	5.0	●	A	1.6	SH M12x35	
980-27R-10	9	80	94.5	27	70	50	5.0	●	A	1.6	SH M12x35	
7100-32R-10	7	100	114.5	32	85	50	5.0	●	A	2.4	LH M16x35	
11100-32R-10	11	100	114.5	32	85	50	5.0	●	A	2.4	LH M16x35	
8125-40R-10	8	125	139.5	40	85	63	5.0	●	A	4.1	SH M20x40	
14125-40R-10	14	125	139.5	40	85	63	5.0	●	A	4.0	SH M20x40	
10160-40R-10	10	160	174.5	40	110	63	5.0	x	C	5.6	-	
16160-40R-10	16	160	174.5	40	110	63	5.0	x	C	5.6	-	
14200-60R-10	14	200	214.5	60	130	63	5.0	x	C	7.9	-	
21200-60R-10	21	200	214.5	60	130	63	5.0	x	C	7.9	-	
16250-60R-10	16	250	264.5	60	160	63	5.0	x	C	12.4	-	
26250-60R-10	26	250	264.5	60	160	63	5.0	x	C	12.4	-	

部品

型番	スクリュー	レンチ	ハンドル		
					
12D-TF45-10	TS 50C130I/HG	TBLD T20-W6	SW6-T		

HXK(H)U

CHASE 12 MILL FACE MILLING

チップ

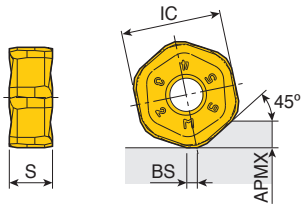

サイズ	寸法 (mm)					
	IC	S	APMX	BS		
06-MM	14	6.8	3	1.3		
06-M	14	6.8	3	1.0		
10-MM	19.05	8.3	5	1.6		
10-M/HR	19.05	8.3	5	1.0		

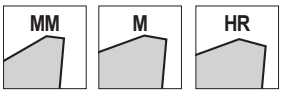

チップ	型番	推奨加工条件		コーティング									超硬		
		ap (mm)	送り (mm/刃)	TT9080	TT9030	TT8080	TT8020	TT8525	TT7080	TT7515	TT6080			K10		
	**HXHU 0605 ANR-MM**	1.0-3.0	0.35-0.10	●							●					
	1007 ANR-MM	2.0-5.0	0.45-0.10								●					
	**HXKU 0605 ANR-M**	1.0-3.0	0.25-0.10	●				●								
	1007 ANR-M	2.0-5.0	0.30-0.10	●				●								
	**HXKU 1007 ANR-HR**	2.0-5.0	0.60-0.10					●								
		2.0-5.0	0.70-0.10							●						

●: 標準品

TAEGUTEC SFEEDTEC
HIGH SPEED & FEED LINES

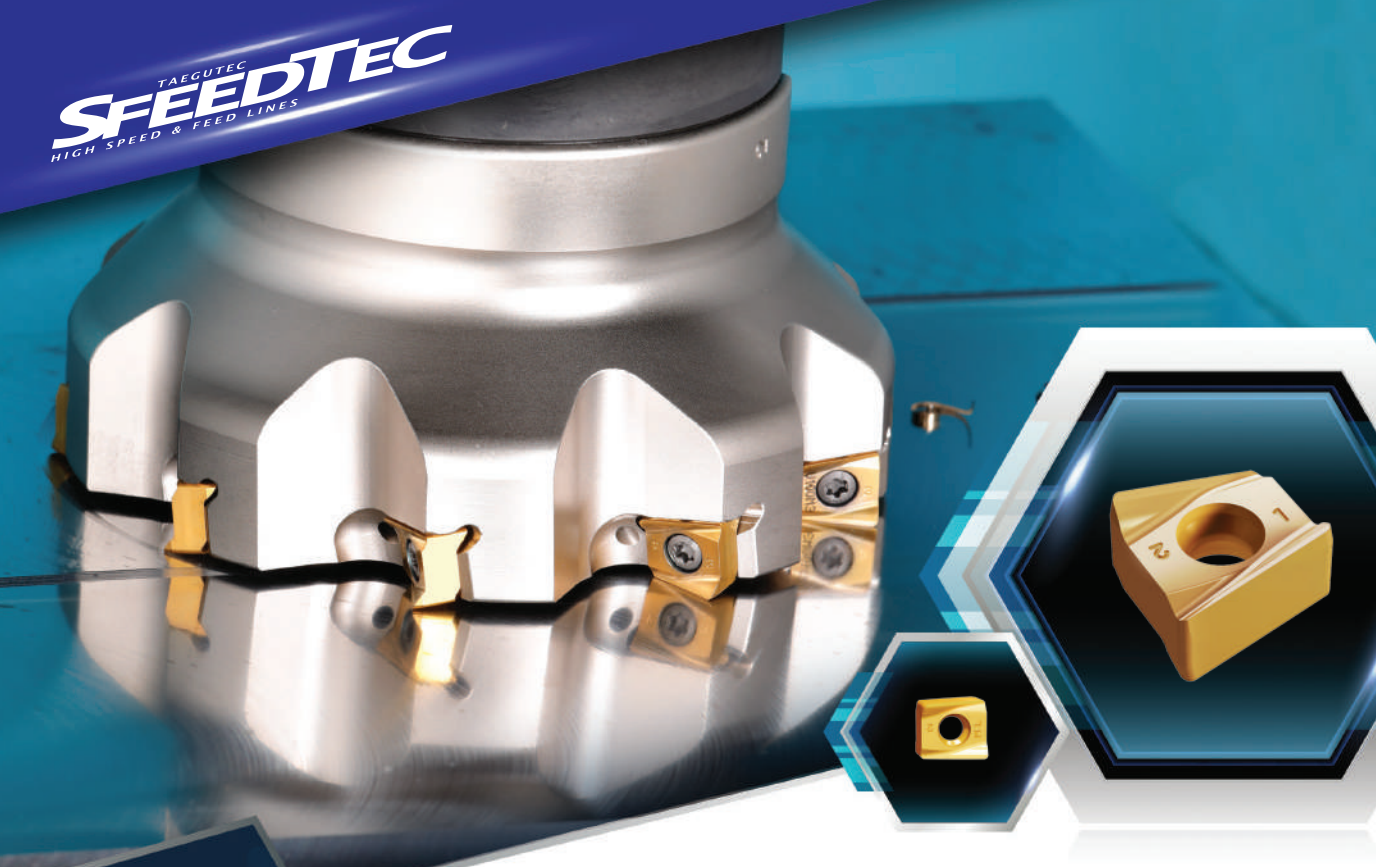

CHASE4FINISH
HIGH FEED MILL

<チェイス4フィニッシュ>

縦使いワイパーチップ採用、超仕上用ミーリング工具

- ✓ワイパー仕様チップ、超仕上加工対応
- ✓4コーナー使いハイポジチップ
- ✓セットアップタイム削減
- ✓鋼・鋳鉄・アルミニウム加工対応

INDUSTRY4.0 TaeguTec Member IMC Group

4W-TF90-12

CHASE4FINISH

フェースミル(超仕上加工用)

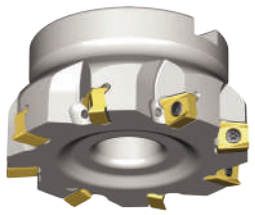

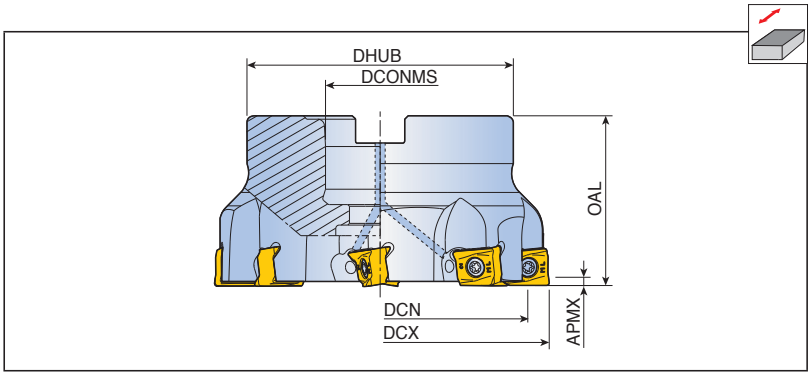

型番	刃数	寸法 (mm)						クーラント	取付穴形状	Kg	取付ボルト	適合チップ
		DCX	DCN	DCONMS	DHUB	OAL	APMX					
4W-TF90-550-22R-12	5	50	38.9	22	45	40	0.5	●	A	0.4	SH M10x30	4WHU 1207...
663-22R-12	6	63	50.9	22	47	40	0.5	●	A	0.5	SH M10x30	
880-27R-12	8	80	66.9	27	58	50	0.5	●	A	1.1	SH M12x35	
8100-32R-12	8	100	86.9	32	66	50	0.5	●	A	1.6	SH M16x35	
10125-40R-12	10	125	110.9	40	85	63	0.5	●	A	3.1	SH M20x40	
10160-40R-12	10	160	145.9	40	110	63	0.5	x	C	4.1	-	

- DCN: 最小加工径
- DCX: 最大加工径
- クーラント穴付取付ボルトも手配可能です。(受注生産)
  (注文例：SH M10x1.5x30-€)

部品

型番	スクリュー	レンチ	ハンドル		
					
4W-TF90-12	TS 40A115I	TBLD T15-W6	SW6-T		

4WHU

CHASE4FINISH

チップ

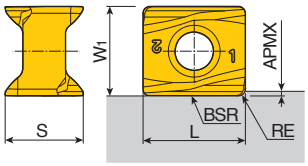

ML/AL

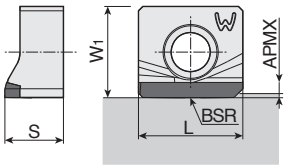

PCD / CBN

サイズ	寸法 (mm)					
	L	W_1	S	APMX	RE	BSR
12-ML/AL	12	10.5	9.08	0.5	0.8	1000
12-PCD	12	10.5	6.74	0.5	-	1000
12-CBN	12	10.63	6.71	0.5	-	1000

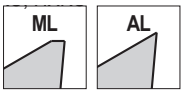

チップ	型番	推奨加工条件		コーティング						超硬			PCD		CBN	
		ap (mm)	送り (mm/刃)	TT9080	TT9030	TT8080	TT8020	TT6080	TT2510	K10			TD810		KB90	
	**4WHU 1207-ML**	0.25-0.5	0.25-0.10	●				●	●							
	**4WHU 1207-AL**	0.25-0.5	0.25-0.10							●						
	**4WHU 1207-PCD**	0.25-0.5	0.25-0.10										●			
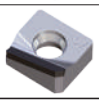	**4WHU 1207-CBN**	0.25-0.5	0.25-0.10												●	

●: 標準品

TAEGUTEC SFEEDTEC
HIGH SPEED & FEED LINES

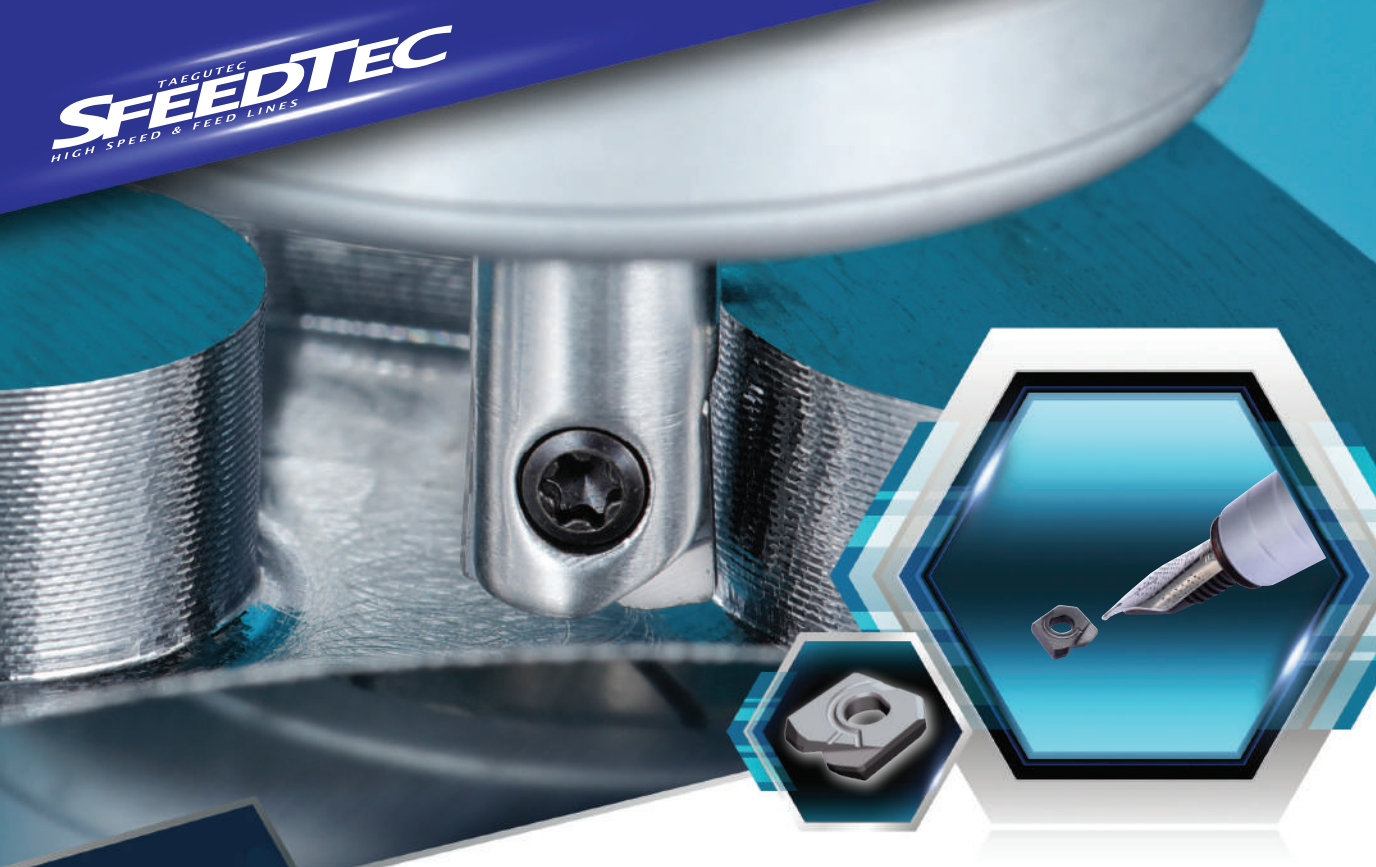

NANRUSH
HIGH FEED MILL
<ナンラッシュ>

超小型チップ採用、
高送り用ミーリング工具

- ✓高送り対応
- ✓超小型チップ
- ✓大きな斜め沈み角
- ✓切刃へ直接クーラント供給
- ✓簡単・強固なスクリュークランプ

INDUSTRY4.0 TaeguTec
Member IMC Group

THFN

小径高送り用エンドミル

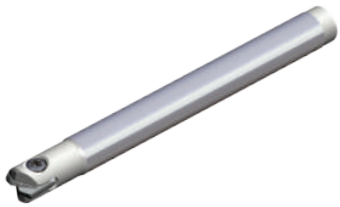

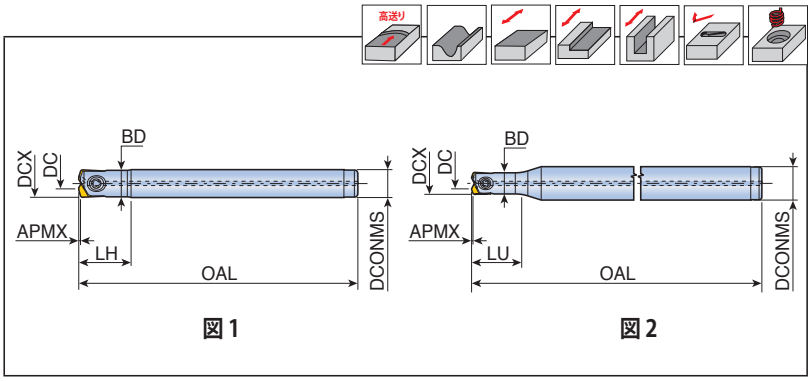

図 1　　図 2

型番	刃数	寸法 (mm)								クーラント	図	適合チップ
		DCX	DC	DCONMS	BD	OAL	LH	LU	APMX			
THFN 060-06-L80	2	6	3	6	5.8	80	13	-	0.3	●	1	HFN 060...
060-10-L120	2	6	3	10	5.8	120	-	13	0.3	●	2	
080-08-L80	2	8	4	8	7.6	80	18	-	0.5	●	1	HFN 080...
080-12-L140	2	8	4	12	7.6	140	-	18	0.5	●	2	

THFN-CT

小径高送り用エンドミル (超硬シャンク)

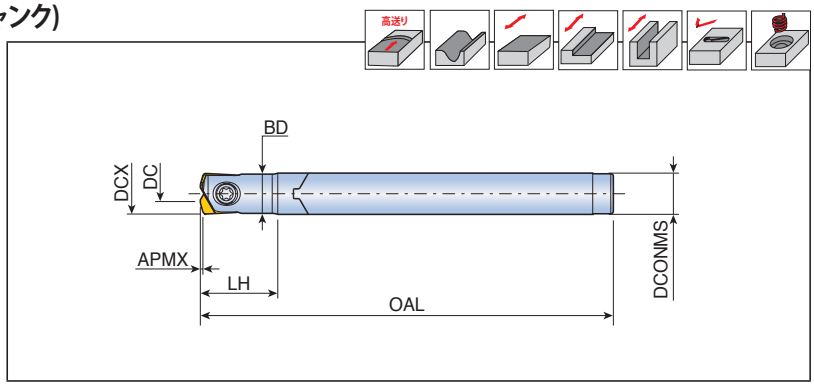

型番	刃数	寸法 (mm)							クーラント	適合チップ
		DCX	DC	DCONMS	BD	OAL	LH	APMX		
THFN 060-06-CT-L80	2	6	3	6	5.8	80	20	0.3	x	HFN 060...
060-06-CT-L140	2	6	3	6	5.8	140	25	0.3	x	
080-08-CT-L80	2	8	4	8	7.6	80	20	0.5	x	HFN 080...
080-08-CT-L160	2	8	4	8	7.6	160	30	0.5	x	

部品

型番	スクリュー	レンチ	レンチ	ハンドル	
					
THFN 060	TS 20F060A	TD 6	-	-	
THFN 080	TS 25F080A	-	TBLD T08-W4	THND 4W	

HFN

NANRUSH HIGH FEED MILL

高送り用チップ

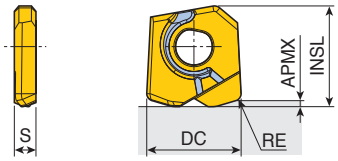

サイズ	寸法 (mm)					
	INSL	DC	S	APMX	RE	
06	5.9	6	1.6	0.3	0.5	
08	8.4	8	1.8	0.5	0.6	

チップ	型番	推奨加工条件		コーティング									超硬		
		ap (mm)	送り (mm/刃)	TT9080	TT9030	TT8080	TT8020	TT8525	TT7080	TT7515	TT6080	TT5515	K10		
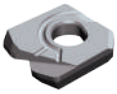	**HFN 060-M**	0.1-0.2	0.50-0.30									●			
	080-M	0.2-0.3	0.50-0.30									●			

●: 標準品

TAEGUTEC SFEEDTEC
HIGH SPEED & FEED LINES

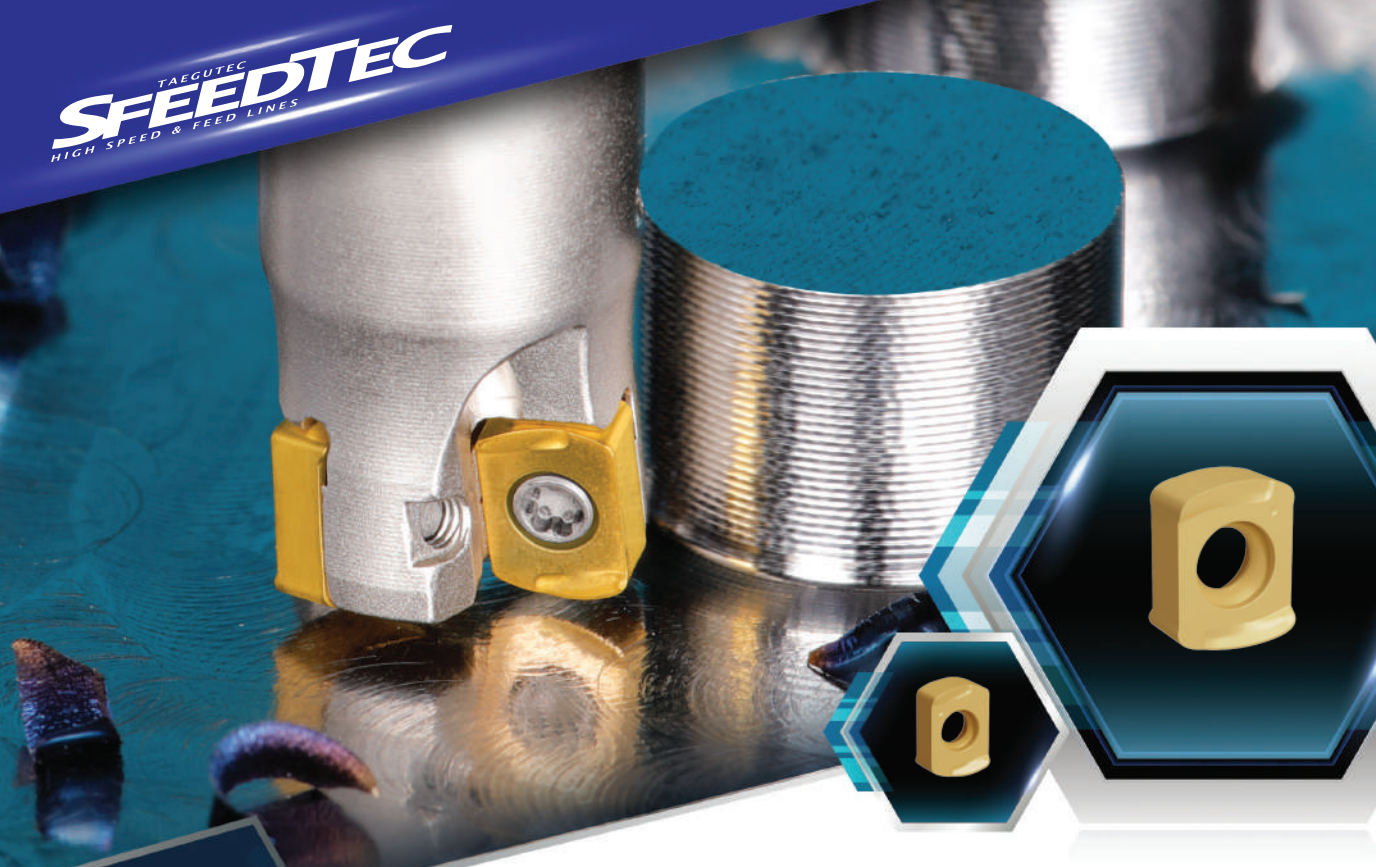

CHASE4FEED

HIGH FEED MILL

<チェイス4フィード>

4コーナー使い、
高送り用ミーリング工具

- ✓高送り用
  強化チップ
- ✓多刃構造、
  高生産性
- ✓ハイポジすくい
- ✓良好な切屑排出
- ✓多様なチップ/カッター
  レパートリー

INDUSTRY4.0
TaeguTec
Member IMC Group

TEBL-04

CHASE4FEED HIGH FEED MILL

小径高送り用エンドミル

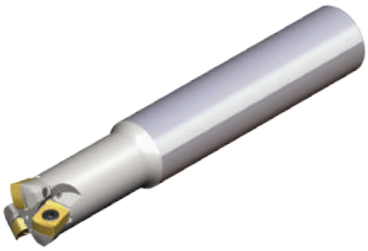

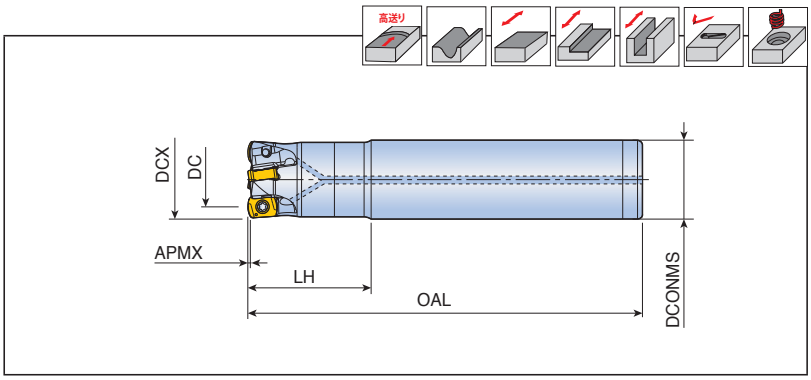

型番	刃数	寸法 (mm)						クーラント	適合チップ
		DCX	DC	DCONMS	OAL	LH	APMX		
TEBL 108-08-04-L80	1	8	3.8	8	80	20	0.5	●	BLMP 0402...
210-10-04-L100	2	10	5.6	10	100	20	0.5	●	
211-10-04-L100	2	11	6.6	10	100	20	0.5	●	
312-12-04-L110	3	12	7.6	12	110	20	0.5	●	
313-12-04-L110	3	13	8.6	12	110	20	0.5	●	
416-16-04-L150	4	16	11.6	16	150	25	0.5	●	
417-16-04-L200	4	17	12.6	16	200	25	0.5	●	
520-20-04-L200	5	20	15.5	20	200	25	0.5	●	
521-20-04-L200	5	21	16.5	20	200	25	0.5	●	

部品

型番	スクリュー	レンチ			
					
TEBL-04	TS 18041I/HG	TD 6P			

TEBL-M-04

CHASE4FEED TFLEXTEC

フレックステック(高送り用ヘッド交換式エンドミル)

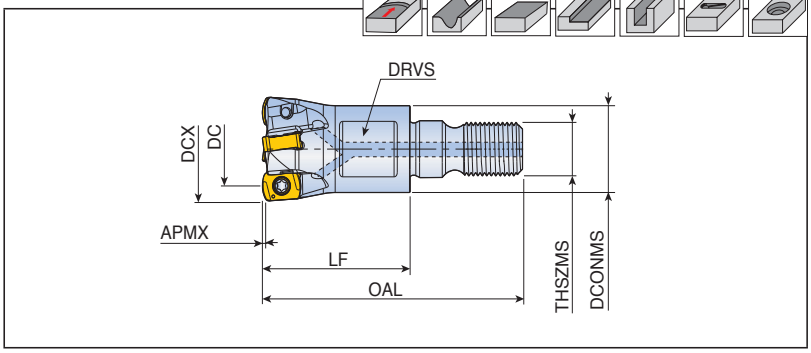

型番	刃数	寸法 (mm)								クーラント	適合チップ
		DCX	DC	DCONMS	LF	OAL	THSZMS	APMX	DRVS		
TEBL 210-M06-04	2	10	5.6	9.7	17	31.5	M06	0.5	8	●	BLMP 0402...
211-M06-04	2	11	6.6	9.7	17	31.5	M06	0.5	8	●	
312-M06-04	3	12	7.6	11	17	31.5	M06	0.5	8	●	
313-M06-04	3	13	8.6	11	17	31.5	M06	0.5	8	●	
416-M08-04	4	16	11.6	13	23	40.5	M08	0.5	10	●	
417-M08-04	4	17	12.6	13	23	40.5	M08	0.5	10	●	
520-M10-04	5	20	15.5	18	23	43	M10	0.5	15	●	
725-M12-04	7	25	20.6	21	27	49	M12	0.5	17	●	
832-M16-04	8	32	27.5	29	27	52	M16	0.5	25	●	

- 適合フレックステックホルダーは、168頁・テグテック総合カタログをご参照下さい。
- 結合部(ねじサイズとインロー径)が同じであれば、他社アーバーに装着出来ます。

TEBL-S-04

CHASE4FEED MAXIRUSH

マキシラッシュ(高送り用ヘッド交換式エンドミル)

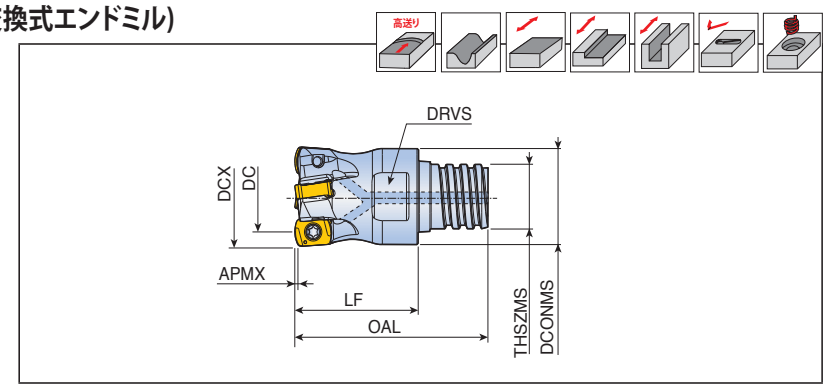

型番	刃数	寸法 (mm)								クーラント	適合チップ
		DCX	DC	DCONMS	LF	OAL	THSZMS	APMX	DRVS		
TEBL 210-S06-04	2	10	5.6	9.6	15	21.3	S06	0.5	8	●	BLMP 0402...
312-S08-04	3	12	7.6	11.5	16	23.5	S08	0.5	10	●	
416-S10-04	4	16	11.6	15.2	20	31.3	S10	0.5	13	●	

- 適合マキシラッシュホルダーは、162-167頁をご参照下さい。

部品

型番	スクリュー	レンチ			
					
TEBL-04	TS 18041I/HG	TD 6P			

TFMBL-11

CHASE4FEED HIGH FEED MILL

高送り用フェースミル

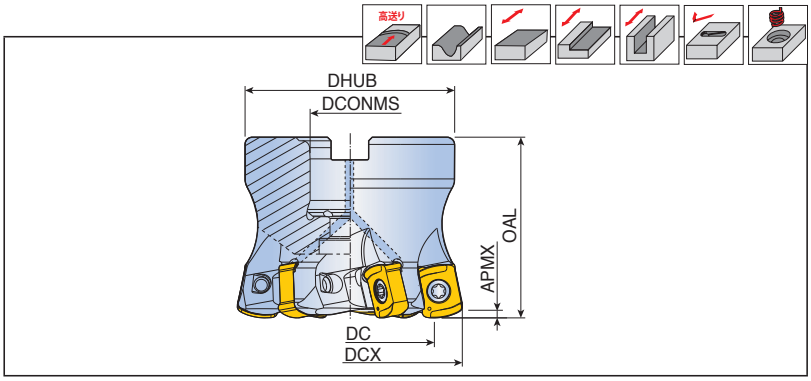

型番		刃数	寸法 (mm) DCX	DC	DCONMS	DHUB	OAL	APMX	クーラント	取付穴形状	Kg	取付ボルト	適合チップ
TFMBL	440-16R-11	4	40	24.4	16	30	40	2.0	●	E	0.2	KTB 32B	BLMP 1105...
	450-22R-11	4	50	34.4	22	45	40	2.0	●	A	0.3	LH M10x25	
	550-22R-11	5	50	34.4	22	45	40	2.0	●	A	0.3	LH M10x25	
	552-22R-11	5	52	36.4	22	45	40	2.0	●	A	0.3	LH M10x25	
	563-22R-11	5	63	48.4	22	58	50	2.0	●	A	0.7	SH M10x30	
	663-22R-11	6	63	48.4	22	58	50	2.0	●	A	0.7	SH M10x30	
	666-22R-11	6	66	50.3	22	58	50	2.0	●	A	0.8	SH M10x30	
	680-27R-11	6	80	64.3	27	70	60	2.0	●	A	1.4	SH M12x30	
	780-27R-11	7	80	64.3	27	70	60	2.0	●	A	1.4	SH M12x30	
	6100-32R-11	6	100	84.3	32	85	60	2.0	●	A	2.2	SH M16x35	
	7100-32R-11	7	100	84.3	32	85	60	2.0	●	A	2.2	SH M16x35	
	8125-32R-11	8	125	109.3	32	85	60	2.0	●	A	2.5	SH M20x40	
	10125-40R-11	10	125	109.3	40	85	60	2.0	●	A	2.7	SH M20x40	
	10160-40R-11	10	160	144.3	40	110	60	2.0	x	C	3.9	-	
	12200-60R-11	12	200	184.3	60	130	60	2.0	x	C	5.8	-	

• クーラント穴付取付ボルトも手配可能です。(受注生産)
(注文例：SH M10x1.5x30-€)

部品

型番	スクリュー	レンチ	ハンドル		
					
TFMBL-11	TS 50A121I/HG	TBLD T20-W6	SW6-T		

TEBL-11

CHASE4FEED HIGH FEED MILL

高送り用エンドミル

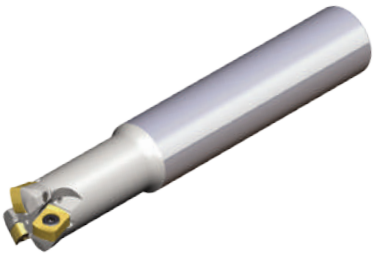

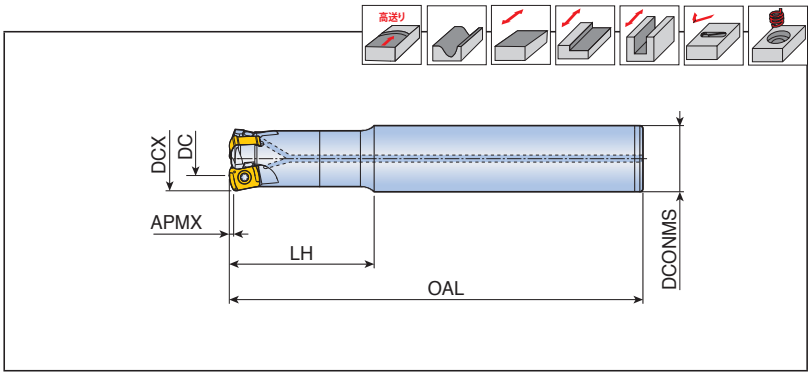

型番	刃数	寸法 (mm)						クーラント	適合チップ
		DCX	DC	DCONMS	OAL	LH	APMX		
TEBL 230-32-11-L150	2	30	14.7	32	150	70	2.0	●	BLMP 1105...
232-32-11-L150	2	32	16.6	32	150	70	2.0	●	
232-32-11-L200	2	32	16.6	32	200	70	2.0	●	
332-32-11-L200	3	32	16.6	32	200	70	2.0	●	
233-32-11-L200	2	33	17.6	32	200	40	2.0	●	
233-32-11-L250	2	33	17.6	32	250	50	2.0	●	
333-32-11-L250	3	33	17.6	32	250	50	2.0	●	
335-32-11-L200	3	35	19.5	32	200	40	2.0	●	
340-32-11-L150	3	40	24.4	32	150	40	2.0	●	
340-32-11-L200	3	40	24.4	32	200	40	2.0	●	

部品

型番	スクリュー	レンチ	ハンドル		
					
TEBL-11	TS 50A121I/HG	TBLD T20-W6	THND 6W		

TEBL-M-11

CHASE4FEED TFLEXTEC

フレックステック(高送り用ヘッド交換式エンドミル)

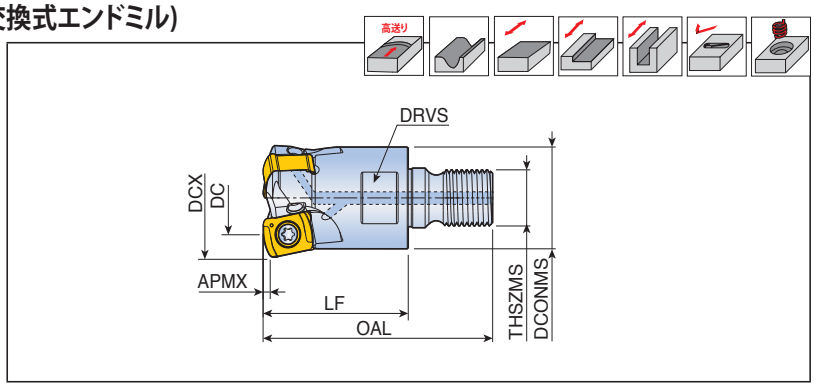

型番	刃数	寸法 (mm)								クーラント	適合チップ
		DCX	DC	DCONMS	LF	OAL	THSZMS	APMX	DRVS		
TEBL 230-M16-11	2	30	14.7	29	43	68	M16	2.0	25	●	BLMP 1105...
232-M16-11	2	32	16.6	29	43	68	M16	2.0	25	●	
233-M16-11	2	33	17.6	29	43	68	M16	2.0	25	●	
335-M16-11	3	35	19.5	29	43	68	M16	2.0	25	●	
340-M16-11	3	40	24.4	29	43	68	M16	2.0	25	●	
342-M16-11	3	42	26.4	29	43	68	M16	2.0	25	●	

- 適合フレックステックホルダーは、168頁・テグテック総合カタログをご参照下さい。
- 結合部(ねじサイズとインロー径)が同じであれば、他社アーバーに装着出来ます。

部品

型番	スクリュー	レンチ	ハンドル		
					
TEBL-11	TS 50A121I/HG	TBLD T20-W6	THND 6W		

BLMP

CHASE4FEED HIGH FEED MILL

高送り用チップ

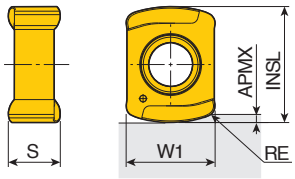

サイズ	寸法 (mm)					
	INSL	W1	S	APMX	RE	
04	6.0	4.2	2.5	0.5	0.5	
11	14.6	11.2	6.5	2.0	1.3	

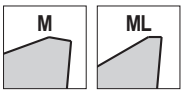

チップ	型番	推奨加工条件		コーティング										超硬		
		ap (mm)	送り (mm/刃)	TT9080	TT9030	TT8080	TT8020	TT8525	TT7080	TT7515	TT6080	TT2510		K10		
	**BLMP 0402R-M**	0.1-0.5	1.50-0.20	●		●						●				
	1105R-M	0.3-2.0	4.00-0.30	●		●		●				●				
	**BLMP 0402R-ML**	0.1-0.5	0.80-0.10	●		●										
	1105R-ML	0.3-2.0	4.00-0.30	●		●										

●: 標準品

TAEGUTEC SFEEDTEC
HIGH SPEED & FEED LINES

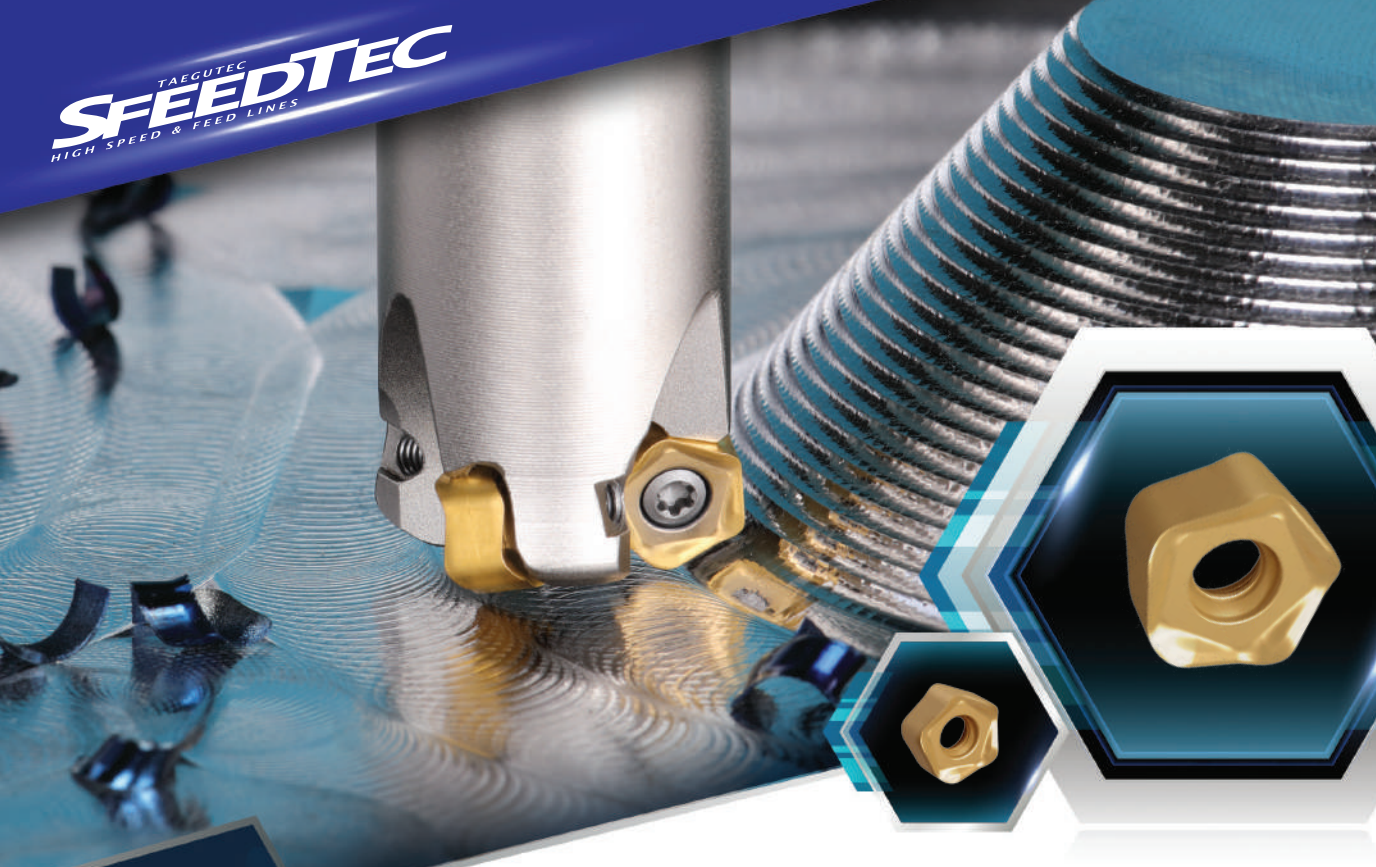

CHASE10MILL

FACE MILLING

<チェイス10ミル>

両面10コーナー使い五角形チップ、65° 平面/25° 高送り加工用ミーリング工具

- ✓65°平面/高送り加工対応
- ✓経済的な両面使いチップ
- ✓ハイポジすくい
- ✓強化刃先
- ✓良好な切屑排出

INDUSTRY 4.0 TaeguTec Member IMC Group

TFMPT-05

CHASE10MILL FACE MILLING

高送り用フェースミル

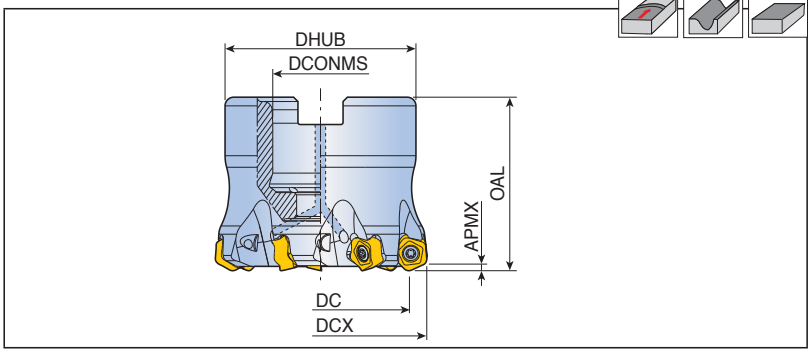

型番	刃数	寸法 (mm)						クーラント	取付穴形状	Kg	取付ボルト	適合チップ
		DCX	DC	DCONMS	DHUB	OAL	APMX					
TFMPT 640-16R-05	6	40	31.8	16	38	40	1.5	●	A	0.3	SH M8x25	PTKU 0503...
750-22R-05	7	50	41.8	22	45	40	1.5	●	A	0.4	LH M10x25	
752-22R-05	7	52	43.8	22	45	40	1.5	●	A	0.3	LH M10x25	
863-22R-05	8	63	54.8	22	58	50	1.5	●	A	0.8	SH M10x30	
866-27R-05	8	66	57.8	27	58	50	1.5	●	A	0.7	SH M12x35	

• クーラント穴付取付ボルトも手配可能です。(受注生産)
(注文例：SH M10x1.5x30-Ⓒ)

TFM65PT-05

CHASE10MILL FACE MILLING

フェースミル(65°リード)

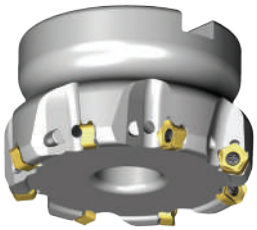

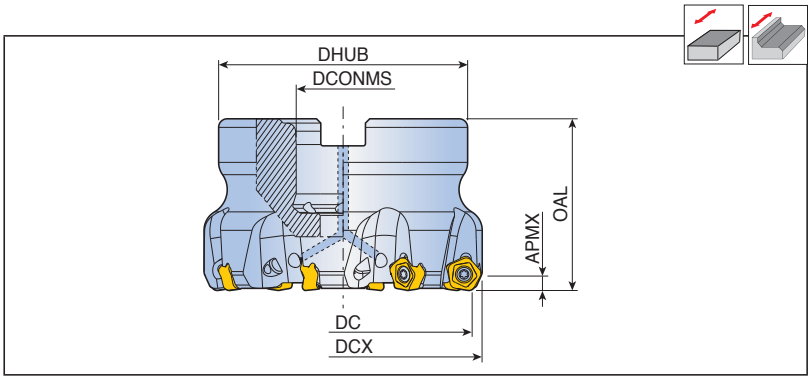

型番	刃数	寸法 (mm)						クーラント	取付穴形状	Kg	取付ボルト	適合チップ
		DC	DCX	DCONMS	DHUB	OAL	APMX					
TFM65PT 640-16R-05	6	40	43.7	16	38	40	3.3	●	A	0.3	SH M8x25	PTKU 0503...
750-22R-05	7	50	53.7	22	45	40	3.3	●	A	0.4	SH M10x30	
863-22R-05	8	63	66.7	22	58	40	3.3	●	A	0.7	SH M10x30	

• クーラント穴付取付ボルトも手配可能です。(受注生産)
(注文例：SH M10x1.5x30-Ⓒ)

部品

型番	スクリュー	レンチ			
					
TFMPT-05	TS 25D060/HG-P	TD 7P			
TFM65PT-05	TS 25D060/HG-P	TD 7P			

TEPT-05

CHASE10MILL FACE MILLING

高送り用エンドミル

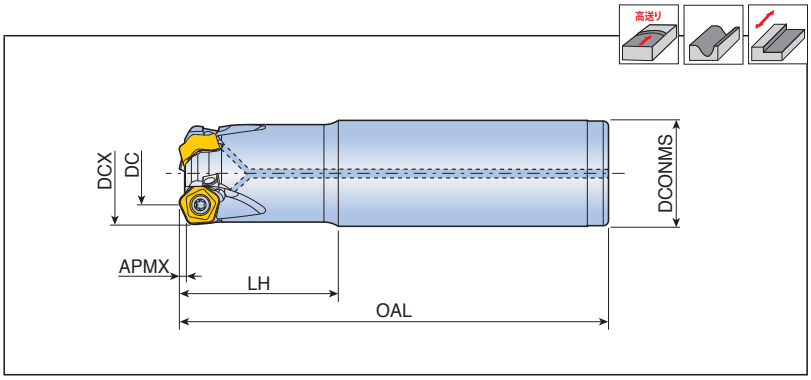

型番	刃数	寸法 (mm)						クーラント	適合チップ
		DCX	DC	DCONMS	OAL	LH	APMX		
TEPT 320-20-05-L150	3	20	11.9	20	150	50	1.5	●	PTKU 0503 ...
425-25-05-L150	4	25	16.8	25	150	50	1.5	●	
426-25-05-L200	4	26	17.8	25	200	30	1.5	●	
532-32-05-L200	5	32	23.8	32	200	50	1.5	●	
533-32-05-L200	5	33	24.8	32	200	30	1.5	●	
640-32-05-L200	6	40	31.8	32	200	30	1.5	●	

TEPT-M-05

CHASE10MILL FACE MILLING TFLEXTEC

フレックステック(高送り用ヘッド交換式エンドミル)

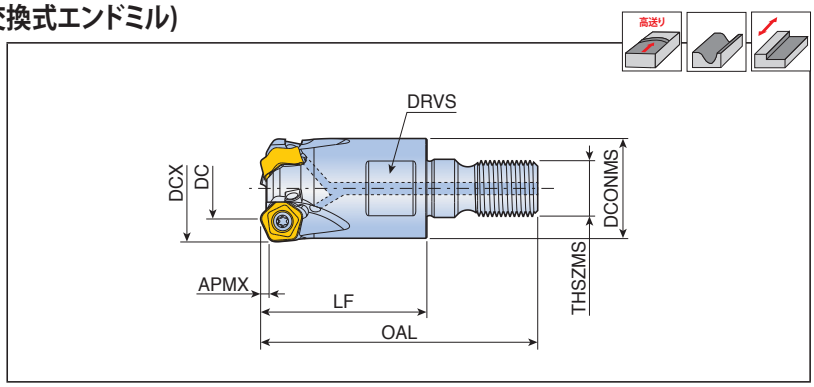

型番	刃数	寸法 (mm)								クーラント	適合チップ
		DCX	DC	DCONMS	LF	OAL	THSZMS	APMX	DRVS		
TEPT 320-M10-05	3	20	11.9	18	30	50	M10	1.5	15	●	PTKU 0503...
425-M12-05	4	25	16.8	21	35	57	M12	1.5	17	●	
532-M16-05	5	32	23.8	29	43	68	M16	1.5	25	●	
640-M16-05	6	40	31.8	29	43	68	M16	1.5	25	●	

- 適合フレックステックホルダーは、168頁・テグテック総合カタログをご参照下さい。
- 結合部(ねじサイズとインロー径)が同じであれば、他社アーバーに装着出来ます。

部品

型番	スクリュー	レンチ			
					
TEPT-05	TS 25D060/HG-P	TD 7P			

TFMPT-10

CHASE10MILL FACE MILLING

高送り用フェースミル

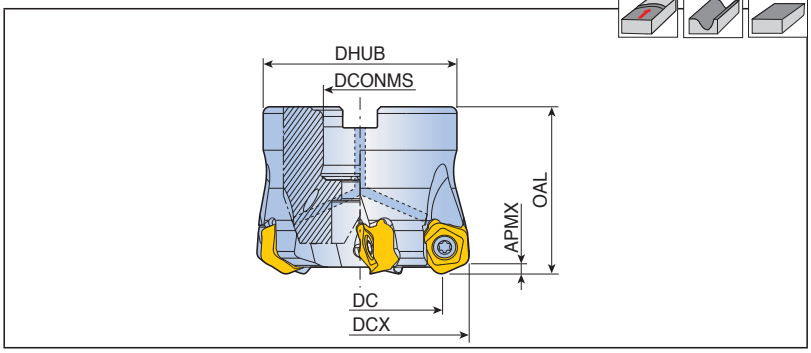

型番	刃数	寸法 (mm)						クーラント	取付穴形状	Kg	取付ボルト	適合チップ
		DCX	DC	DCONMS	DHUB	OAL	APMX					
TFMPT 450-22R-10	4	50	33.4	22	45	40	3.0	●	E	0.3	TCS10-40	PTKU 1006...
563-22R-10	5	63	46.4	22	58	50	3.0	●	A	0.8	SH M10x30	
566-22R-10	5	66	49.4	22	58	50	3.0	●	A	0.8	SH M10x30	
680-27R-10	6	80	63.4	27	70	60	3.0	●	A	1.4	SH M12x30	
8100-32R-10	8	100	83.4	32	85	60	3.0	●	A	2.3	SH M16x35	
9125-32R-10	9	125	108.4	32	85	60	3.0	●	A	3.1	SH M16x35	
10160-40R-10	10	160	143.4	40	110	60	3.0	x	C	4.1	-	
12200-60R-10	12	200	183.4	60	130	60	3.0	x	C	5.7	-	

• クーラント穴付取付ボルトも手配可能です。(受注生産)
(注文例：SH M10x1.5x30-€)

TFM65PT-10

CHASE10MILL FACE MILLING

フェースミル(65°リード)

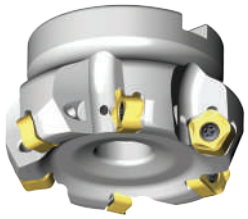

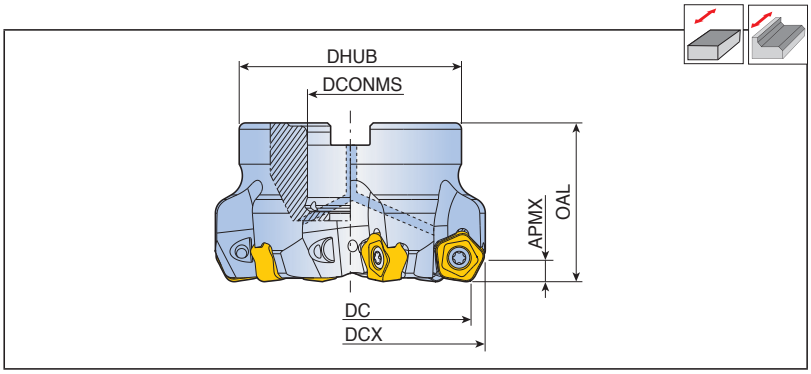

型番	刃数	寸法 (mm)						クーラント	取付穴形状	Kg	取付ボルト	適合チップ
		DC	DCX	DCONMS	DHUB	OAL	APMX					
TFM65PT 680-27R-10	6	80	87.4	27	70	50	6.5	●	A	1.2	LH M12x30	PTKU 1006...
8100-32R-10	8	100	107.4	32	85	50	6.5	●	A	1.9	LH M16x35	
9125-40R-10	9	125	132.4	40	85	63	6.5	●	A	3.2	SH M20x40	

部品

型番	スクリュー	レンチ	ハンドル		
					
TFMPT-10	TS 50D130/HG-P	TBLD T20P-W6	SW6-T		
TFM65PT-10	TS 50D130/HG-P	TBLD T20P-W6	SW6-T		

TEPT-10

CHASE10MILL FACE MILLING

高送り用エンドミル

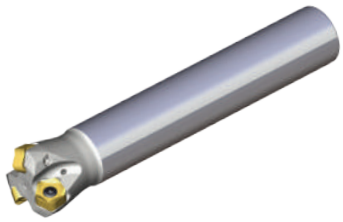

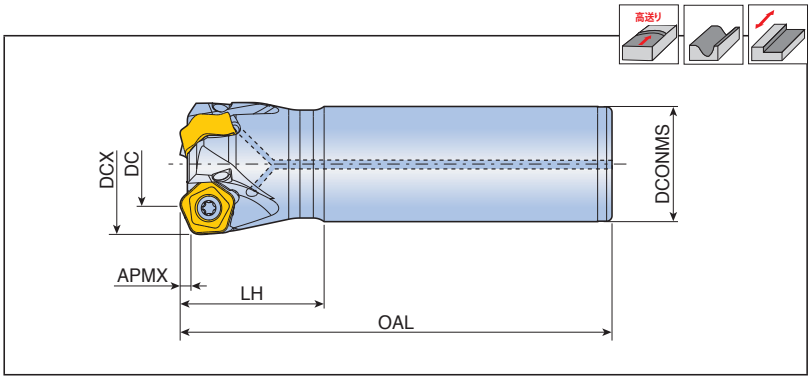

型番	刃数	寸法 (mm)						クーラント	適合チップ
		DCX	DC	DCONMS	OAL	LH	APMX		
TEPT 340-32-10-L200	3	40	23.5	32	200	40	3.0	●	PTKU 1006...

TEPT-M-10

CHASE10MILL FACE MILLING TFLEXTEC

フレックステック(高送り用ヘッド交換式エンドミル)

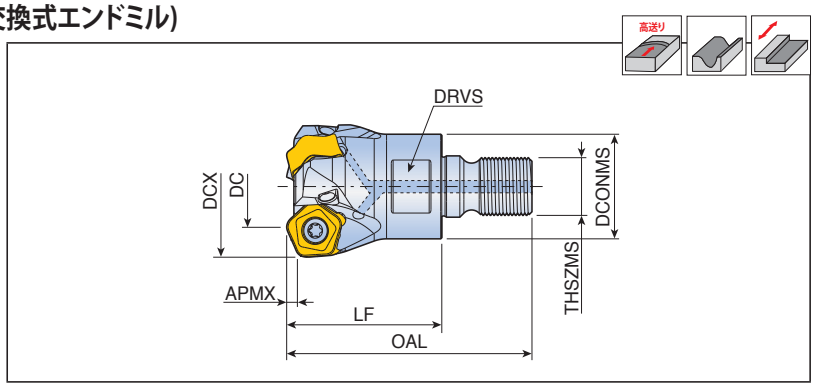

型番	刃数	寸法 (mm)								クーラント	適合チップ
		DCX	DC	DCONMS	LF	OAL	THSZMS	APMX	DRVS		
TEPT 340-M16-10	3	40	23.5	29	43	68	M16	3.0	25	●	PTKU 1006...

- 適合フレックステックホルダーは、168頁・テグテック総合カタログをご参照下さい。
- 結合部(ねじサイズとインロー径)が同じであれば、他社アーバーに装着出来ます。

部品

型番	スクリュー	レンチ	ハンドル		
					
TEPT-10	TS 50D130/HG-P	TBLD T20P-W6	THND 6W		

PTKU

CHASE10MILL FACE MILLING

チップ

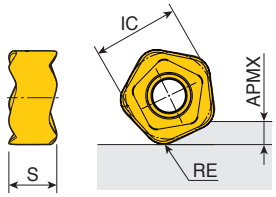

HF：高送り加工時 *

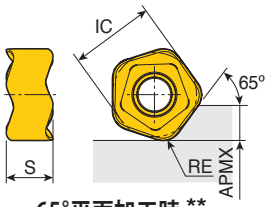

65°平面加工時 **

サイズ	寸法 (mm)					
	IC	S	APMX	RE		
05(HF)*	7.1	3.8	1.5	1.5		
05(65°)**	7.1	3.8	3.3	1.5		
10(HF)*	14.2	7.7	3.0	3.0		
10(65°)**	14.2	7.7	6.5	3.0		

チップ	型番		推奨加工条件		コーティング									超硬		
			ap (mm)	送り (mm/刃)	TT9080	TT9030	TT8080	TT8020	TT8525	TT7080	TT7515	TT6080			K10		
	**PTKU**	**0503R-M** (HF)*	0.2-1.5	1.20-0.20	●		●										
		1006R-M (HF)*	0.3-2.0	2.00-0.30	●		●										
		0503R-M (65°) **	1.0-3.0	0.20-0.07	●		●										
		1006R-M (65°) **	1.5-5.0	0.25-0.10	●		●										

●: 標準品

TAEGUTEC SFEEDTEC
HIGH SPEED & FEED LINES

CERAMICSFEED

HARDPART & EXOTIC MATERIALS

<セラミックスフィード>

最新SiAlONセラミックチップ採用、耐熱合金の高速切削対応ミーリング工具

- ✓耐熱合金用
- ✓高送り・高速切削対応
- ✓高生産性
- ✓良好な切屑排出

INDUSTRY 4.0
TaeguTec
Member IMC Group

TFMBN-09CH

CERAMICSFEED HARDPART & EXOTIC MATERIALS

高送り用フェースミル

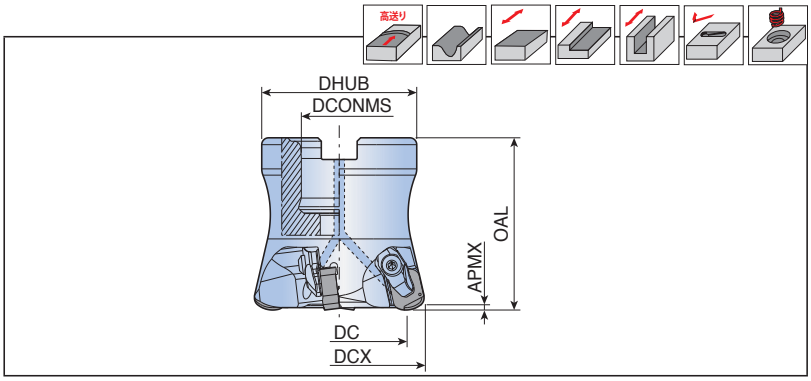

型番	刃数	寸法 (mm)						エアホール(1)	取付穴形状	Kg	取付ボルト	適合チップ
		DCX	DC	DCONMS	DHUB	OAL	APMX					
TFMBN 440-16R-09CH	4	40	29.4	16	38	40	1.5	●	A	0.2	SH M8x30	BNGX 0904...
350-22R-09CH	3	50	39.4	22	45	40	1.5	●	A	0.5	SH M10x30	
550-22R-09CH	5	50	39.4	22	45	40	1.5	●	A	0.4	SH M10x30	

- クーラント穴付取付ボルトも手配可能です。(受注生産)
  (注文例：SH M10x1.5x30-€)
- (1) エアブロー用 (切削油はご利用頂けません)

TEBN-09CH

CERAMICSFEED HARDPART & EXOTIC MATERIALS

高送り用エンドミル

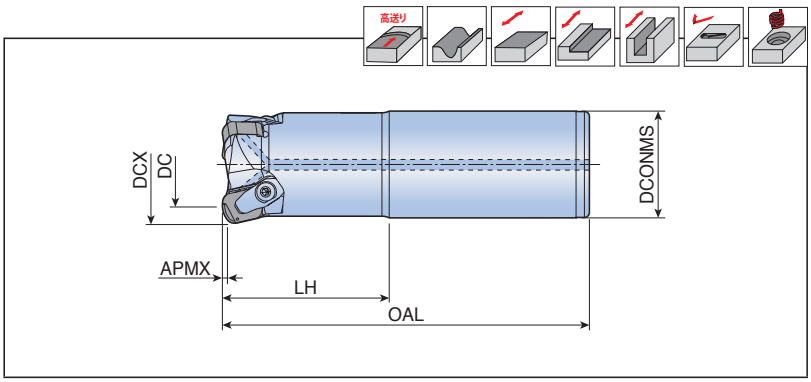

型番	刃数	寸法 (mm)						エアホール(1)	適合チップ
		DCX	DC	DCONMS	OAL	LH	APMX		
TEBN 225-25-09CH-L100	2	25	14.8	25	100	40	1.5	x	BNGX 0904...
325-25-09CH-L100	3	25	14.8	25	100	40	1.5	x	
332-32-09CH-L120	3	32	21.5	32	120	40	1.5	●	
440-32-09CH-L120	4	40	29.4	32	120	40	1.5	●	

- (1) エアブロー用 (切削油はご利用頂けません)

部品

型番	クランプ	スクリュー	スナップリング	レンチ	
					
TFMBN-09CH	CCL-3S	CLS-35A120	CSR 1.25	L-W 2	
TEBN-09CH	CCL-3S	CLS-35A120	CSR 1.25	L-W 2	

TFMBN-12

高送り用フェースミル

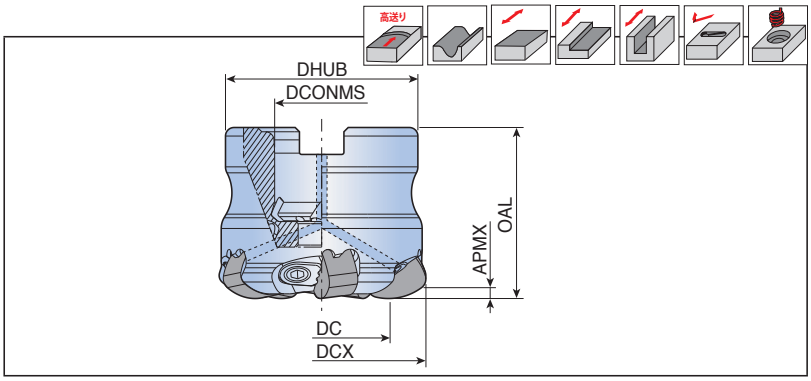

型番	刃数	寸法 (mm)						エアホール(1)	取付穴形状	Kg	取付ボルト	適合チップ
		DCX	DC	DCONMS	DHUB	OAL	APMX					
TFMBN 450-22R-12	4	50	32.8	22	45	40	2.5	●	A	0.3	SH M10x30	BNGX 1207...
550-22R-12	5	50	32.8	22	45	40	2.5	●	A	0.3	SH M10x30	
663-22R-12	6	63	45.7	22	47	40	2.5	●	A	0.4	SH M10x30	
763-22R-12	7	63	45.7	22	47	40	2.5	●	A	0.4	SH M10x30	
780-27R-12	7	80	62.6	27	70	50	2.5	●	A	1.2	SH M12x35	
880-27R-12	8	80	62.6	27	70	50	2.5	●	A	1.2	SH M12x35	

- クーラント穴付取付ボルトも手配可能です。(受注生産)
  (注文例：SH M10x1.5x30-€)
- (1) エアブロー用 (切削油はご利用頂けません)

部品

型番	ウェッジ	スクリュー	レンチ		
					
TFMBN-12	WFZ 6-C	WS 6	T-W 3		

BNGX 09

CERAMICSFEED HARDPART & EXOTIC MATERIALS

高送り用チップ

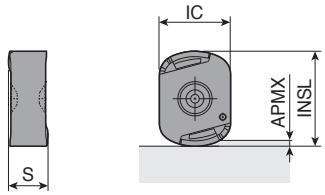

サイズ	寸法 (mm)					
	INSL	IC	S	APMX		
09	12	9	5	1.5		

チップ	型番	推奨加工条件		セラミック		コーティング							超硬		
		ap (mm)	送り (mm/刃)	TC3030	TC3020	TT9080	TT9030	TT8080	TT8020	TT8525	TT7080	TT7515	TT6080	K10		
	**BNGX 0904 CH-E04**	0.5-1.0	0.35-0.15	●											

• E04: ホーニング 0.04–0.05mm

●: 標準品

BNGX 12

CERAMICSFEED HARDPART & EXOTIC MATERIALS

高送り用チップ

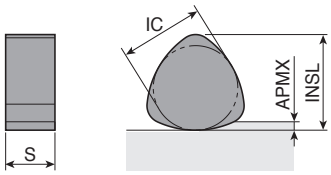

サイズ	寸法 (mm)					
	INSL	IC	S	APMX		
12	13.6	12	7	2.5		

チップ	型番	推奨加工条件		セラミック		コーティング							超硬		
		ap (mm)	送り (mm/刃)	TC3030	TC3020	TT9080	TT9030	TT8080	TT8020	TT8525	TT7080	TT7515	TT6080	K10		
	**BNGX 1207-E04**	1.0-2.0	0.35-0.15	●											

• E04: ホーニング 0.04–0.05mm

●: 標準品

CRF 4

CERAMICSFEED HARDPART & EXOTIC MATERIALS

4枚刃、セラミックエンドミル

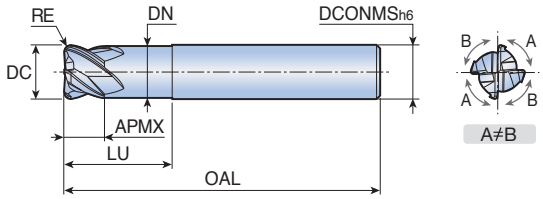

RE ±0.05

DC	公差
DC≤6	-0.020 – -0.038
6<DC≤10	-0.025 – -0.047
10<DC≤18	-0.032 – -0.059

型番	送り (mm/刃)	寸法 (mm)							材質
		DC	RE	OAL	APMX	LU	DN	DCONMS	TC3030
CRF 4060 050 120	0.02-0.03	6	0.5	50	4.5	12	5.8	6	●
4080 100 160	0.02-0.03	8	1.0	57	6.0	16	7.7	8	●
4100 100 200	0.02-0.04	10	1.0	63	7.5	20	9.6	10	●
4120 150 240	0.03-0.05	12	1.5	70	9.0	24	11.5	12	●
4160 200 320	0.03-0.05	16	2.0	83	12.0	32	15.5	16	●

●: 標準品

CRF 6

CERAMICSFEED HARDPART & EXOTIC MATERIALS

6枚刃、セラミックエンドミル

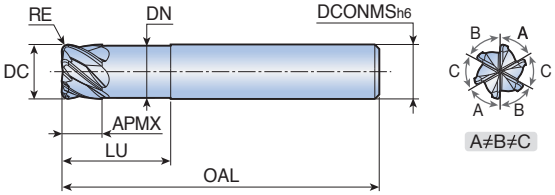

RE ±0.05

DC	公差
DC≤6	-0.020 – -0.038
6<DC≤10	-0.025 – -0.047
10<DC≤18	-0.032 – -0.059

型番	送り (mm/刃)	寸法 (mm)							材質
		DC	RE	OAL	APMX	LU	DN	DCONMS	TC3030
CRF 6060 050 120	0.02-0.03	6	0.5	50	4.5	12	5.8	6	●
6080 100 160	0.02-0.03	8	1.0	57	6.0	16	7.7	8	●
6100 100 200	0.02-0.04	10	1.0	63	7.5	20	9.6	10	●
6120 150 240	0.03-0.05	12	1.5	70	9.0	24	11.5	12	●
6160 200 320	0.03-0.05	16	2.0	83	12.0	32	15.5	16	●

●: 標準品

CRH 4

4枚刃、高送り用セラミックエンドミル

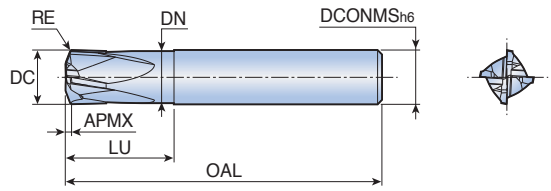

RE ±0.1

DC	公差
DC≤6	-0.020 – -0.038
6<DC≤10	-0.025 – -0.047
10<DC≤18	-0.032 – -0.059

型番	送り (mm/刃)	寸法 (mm)							材質
		DC	RE	OAL	APMX	LU	DN	DCONMS	TC3030
CRH 4060	0.1-0.15	6	0.7	50	0.55	12	5.8	6	●
4080	0.1-0.2	8	0.9	57	0.75	16	7.7	8	●
4100	0.1-0.2	10	1.0	63	0.85	20	9.6	10	●
4120	0.1-0.3	12	1.4	70	1.15	24	11.5	12	●
4160	0.1-0.3	16	1.8	83	1.55	32	15.5	16	●

• RE: プログラミング時のコーナーR

●: 標準品

TAEGUTEC SFEEDTEC
HIGH SPEED & FEED LINES

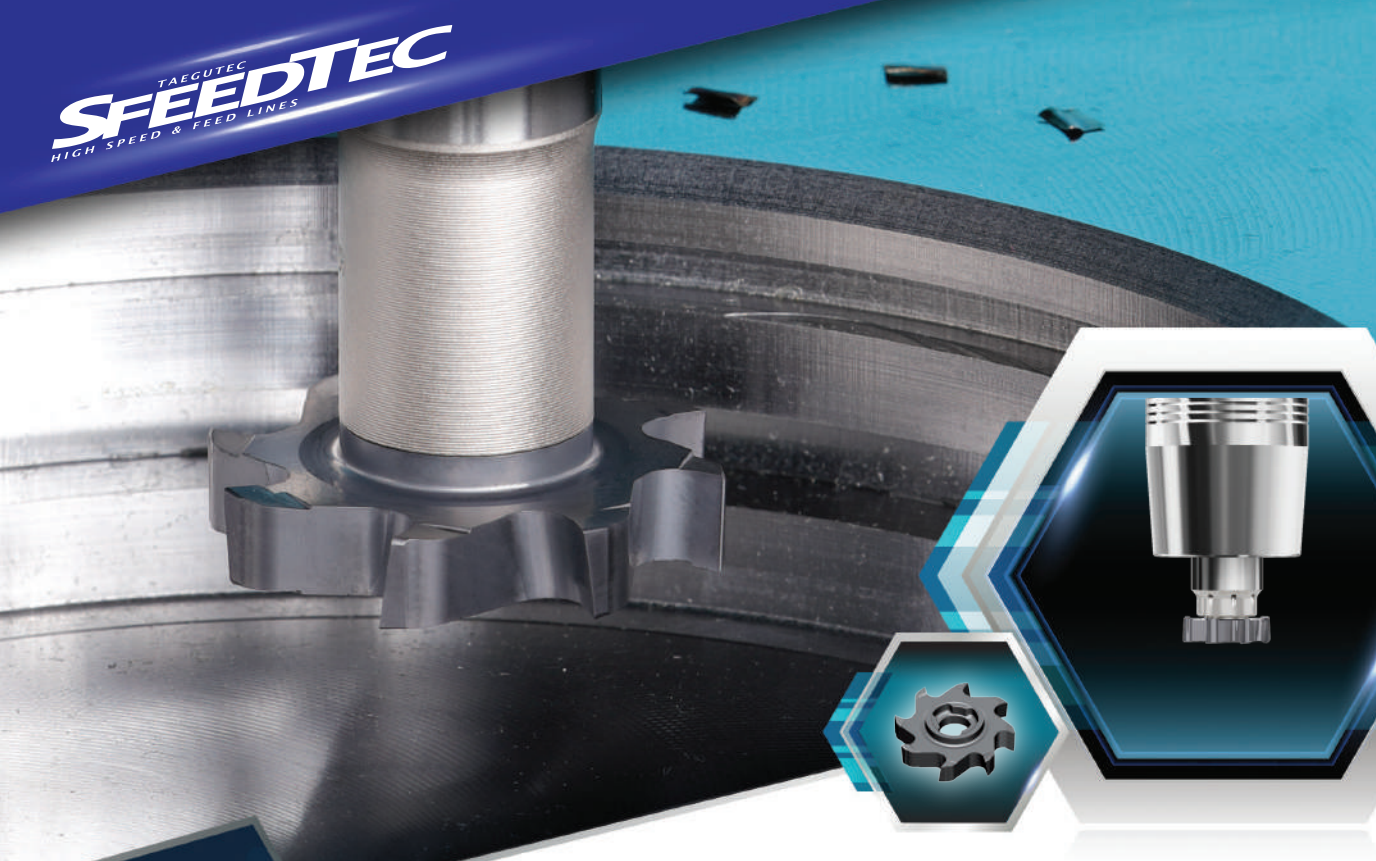

MAXISLOT

INDEXABLE SOLID HEADS

<マキシスロット>

多用途加工対応、
超硬ヘッド交換式ミーリング工具

**溝/平面/ねじ切り加工用ヘッドを
レパートリー**

- ✓独創的クランプ構造、セットアップタイム削減
- ✓多刃仕様、高生産性
- ✓ヘッド交換式、多用途加工対応
- ✓良好な切屑排出
- ✓短い工具突出しで高剛性

INDUSTRY 4.0
TaeguTec
Member IMC Group

TR-S

溝加工用、交換式超硬ヘッド

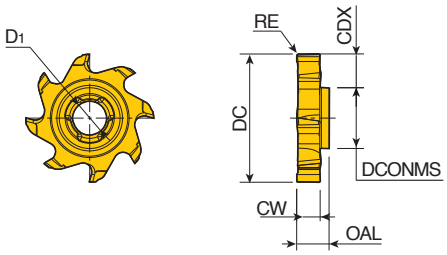

型番	送り (mm/刃)	寸法 (mm)								材質
		DC	CW	CDX	NOF	RE	D_1	DCONMS	OAL	TT5525
TR13-S- 24.7-3.0R0.4	0.02-0.15	24.7	3	5.5	6	0.4	7.5	13	8	●
24.7-4.0R0.4	0.02-0.15	24.7	4	5.5	6	0.4	7.5	13	8	●
24.7-5.0R0.4	0.02-0.15	24.7	5	5.5	6	0.4	7.5	13	8	●
24.7-6.0R0.4	0.02-0.15	24.7	6	5.5	6	0.4	7.5	13	8	●
24.7-7.0R0.4	0.02-0.15	24.7	7	5.5	6	0.4	7.5	13	8	●
24.7-8.0R0.4	0.02-0.15	24.7	8	5.5	6	0.4	7.5	13	8	●
TR15-S- 31.7-3.0R0.4	0.022-0.18	31.7	3	8	8	0.4	8.4	15	8	●
31.7-4.0R0.4	0.022-0.18	31.7	4	8	8	0.4	8.4	15	8	●
31.7-5.0R0.4	0.022-0.18	31.7	5	8	8	0.4	8.4	15	8	●
31.7-6.0R0.4	0.022-0.18	31.7	6	8	8	0.4	8.4	15	8	●
31.7-7.0R0.4	0.022-0.18	31.7	7	8	8	0.4	8.4	15	8	●
31.7-8.0R0.4	0.022-0.18	31.7	8	8	8	0.4	8.4	15	8	●
TR17-S- 39.7-4.0R0.4	0.025-0.20	39.7	4	11	10	0.4	9.8	17	10	●
39.7-5.0R0.4	0.025-0.20	39.7	5	11	10	0.4	9.8	17	10	●
39.7-6.0R0.4	0.025-0.20	39.7	6	11	10	0.4	9.8	17	10	●
39.7-7.0R0.4	0.025-0.20	39.7	7	11	10	0.4	9.8	17	10	●
39.7-8.0R0.4	0.025-0.20	39.7	8	11	10	0.4	9.8	17	10	●
39.7-9.0R0.4	0.025-0.20	39.7	9	11	10	0.4	9.8	17	10	●
39.7-10.0R0.4	0.025-0.20	39.7	10	11	10	0.4	9.8	17	10	●

• NOF: 刃数

●: 標準品

TR-T-W55

MAXISLOT INDEXABLE SOLID HEADS

さらい刃(仕上刃)なし、55°ねじ切り用、交換式超硬ヘッド

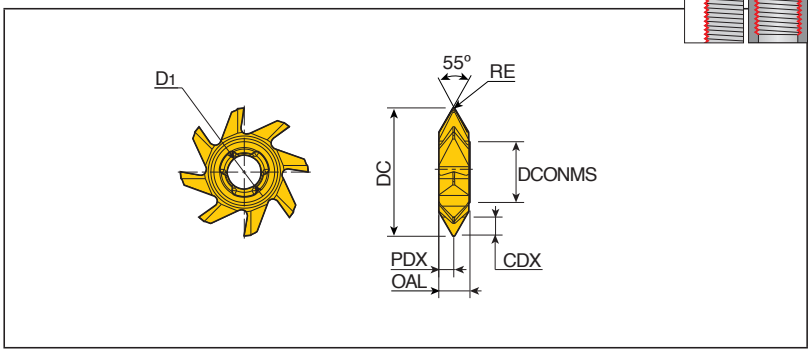

型番	TPI	寸法 (mm)									材質
		DC	DMIN	PDX	RE	D_1	CDX	OAL	ZEFP	DCONMS	TT5525
TR13-T-24.7-W55-3T	5-3	24.7	36	2.2	0.5	7.5	3.5	7.7	6	13	●
15-T-31.7-W55-4T	6-4	31.7	46	3.7	0.5	8.4	4.7	7.7	8	15	●
17-T-39.7-W55-3T	4-3	39.7	57	4.5	0.8	9.8	6.2	9.5	10	17	●

- TPI: インチあたりのねじ山数
- ZEFP: 有効刃数
- DMIN: 最小加工径

●: 標準品

TR-T-M60

MAXISLOT INDEXABLE SOLID HEADS

さらい刃(仕上刃)なし、60°ねじ切り用、交換式超硬ヘッド

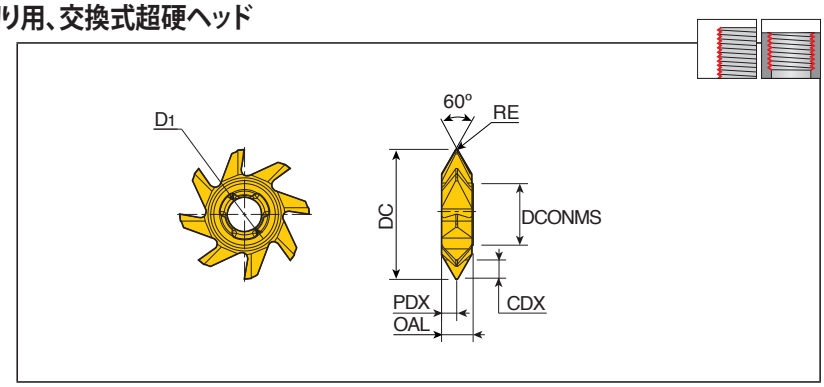

型番	TP (mm)	TPI	寸法 (mm)									材質
			DC	DMIN	PDX	RE	D_1	CDX	OAL	ZEFP	DCONMS	TT5525
TR13-T-24.7-M60-5P	3-5	5-3	24.7	36	2.2	0.2	7.5	3.5	7.7	6	13	●
15-T-31.7-M60-6P	4-6	6-4	31.7	46	3.7	0.3	8.4	4.7	7.7	8	15	●
17-T-39.7-M60-8P	6-8	4-3	39.7	57	4.5	0.4	9.8	6.2	9.5	10	17	●

- TP: ピッチ TPI: インチあたりのねじ山数
- ZEFP: 有効刃数
- DMIN: 最小加工径

●: 標準品

TR-F

平面加工用、交換式超硬ヘッド

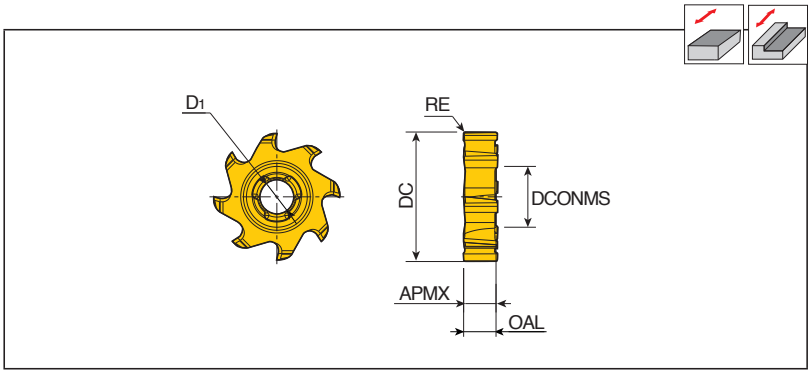

型番	送り (mm/刃)	寸法 (mm)							材質
		DC	APMX	NOF	RE	D_1	DCONMS	OAL	TT5525
TR13-F-25-8.0-R0.4	0.04-0.15	24.25	8	6	0.4	7.5	13	8	●
15-F-32-8.0-R0.4	0.04-0.15	31.25	8	8	0.4	8.4	15	8	●
17-F-40-10.0-R0.4	0.04-0.15	39.25	10	10	0.4	9.8	17	10	●

• NOF: 刃数

●: 標準品

TR-F-C

MAXISLOT INDEXABLE SOLID HEADS

平面加工用ホルダー

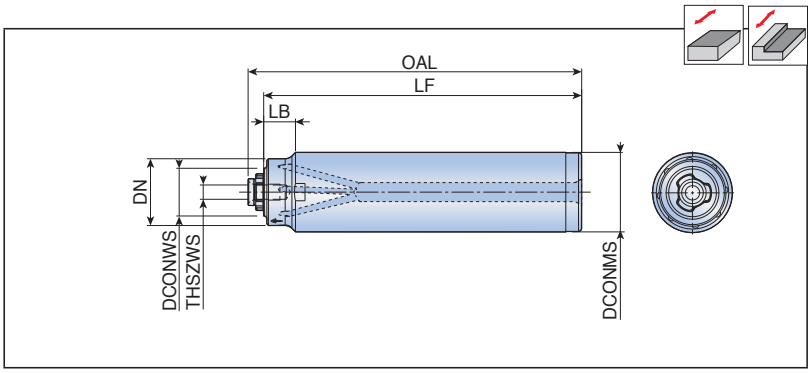

型番	寸法 (mm)							クーラント	適合チップ
	DCONMS	DCONWS	LB	LF	OAL	THSZWS	DN		
TR13-20-L100-F-C	20	13	10	100	104.35	M4x0.5	16	●	TR-F.....
13-25-L100-F-C	25	13	12.5	100	104.35	M4x0.5	16	●	
15-25-L100-F-C	25	15	10	100	104.90	M5x0.5	21	●	
15-32-L110-F-C	32	15	13.5	110	114.90	M5x0.5	21	●	
17-32-L140-F-C	32	17	10	140	146.00	M6x0.5	28	●	
17-42-L140-F-C	42	17	15	140	146.00	M6x0.5	28	●	

TR

MAXISLOT INDEXABLE SOLID HEADS

溝/ねじ切り加工用ホルダー

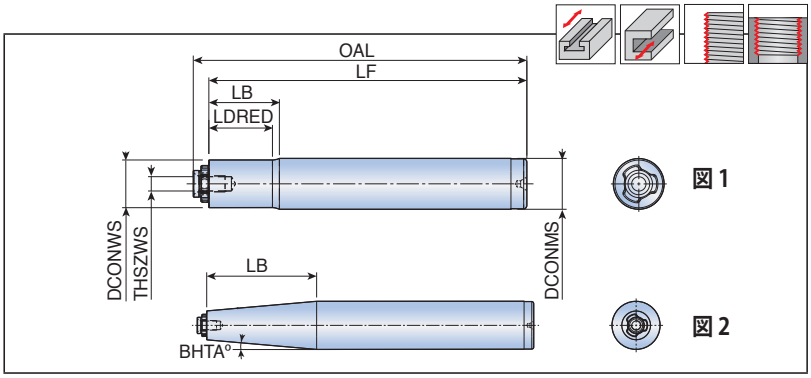

型番	寸法 (mm)								クーラント	図	適合チップ
	DCONMS	DCONWS	LB	LF	OAL	THSZWS	LDRED	BHTA°			
TR13-16-L100	16	13	16.6	100	104.35	M4x0.5	13.0	-	x	1	TR-S.. TR-T..
15-16-L100	16	15	18.2	100	104.90	M5x0.5	16.0	-	x	1	
15-16-L130	16	15	18.2	130	134.90	M5x0.5	16.0	-	x	1	
17-20-L140	20	17	23.8	140	146.00	M6x0.5	20.2	-	x	1	
15-25-TC170	25	15	57.2	170	174.90	M5x0.5	-	5	x	2	

部品

型番	スクリュー	レンチ	ハンドル		
					
TR13	TS 40T098/HG-P	BLD IP15/S7	SW6-T		
TR15	TS 50T110/HG-P	BLD IP20/S7	SW6-T		
TR17	TS 60T130/HG-P	BLD IP20/S7	SW6-T		

TAEGUTEC SFEEDTEC
HIGH SPEED & FEED LINES

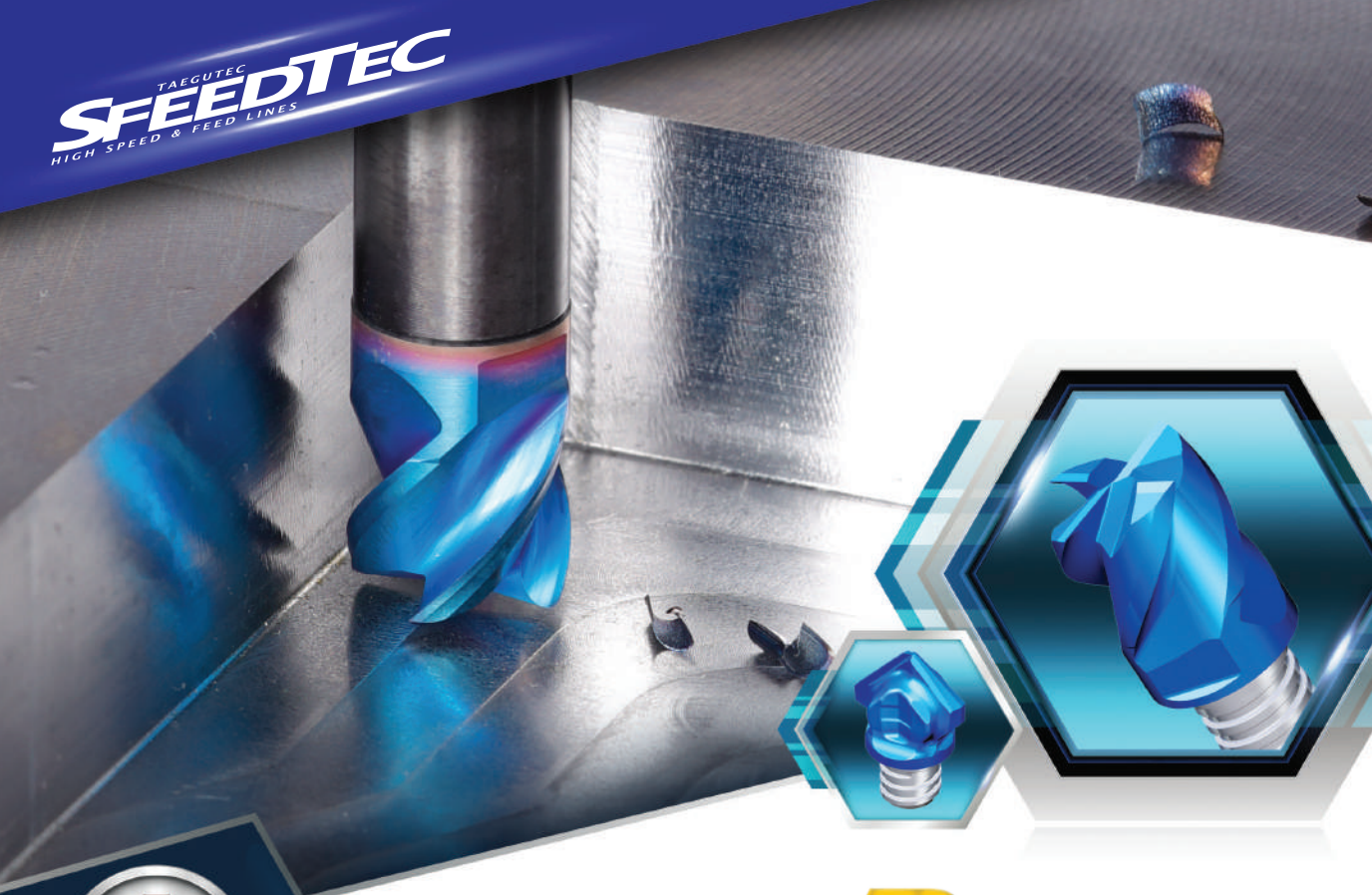

MAXIRUSH
INDEXABLE SOLID HEADS
<マキシラッシュ>

超硬ヘッド交換式エンドミル

- ✓独創的クランプ構造、セットアップタイム削減
- ✓加工コスト削減
- ✓ヘッド交換式、多用途加工対応
- ✓端面、ねじ込み式のダブルクランプ構造
- ✓最新PVDコーティング

INDUSTRY4.0 TaeguTec Member IMC Group

MXEE(D)-03/04

MAXIRUSH INDEXABLE SOLID HEADS

3 / 4 枚刃、汎用ヘッド、ピンカド/コーナーR

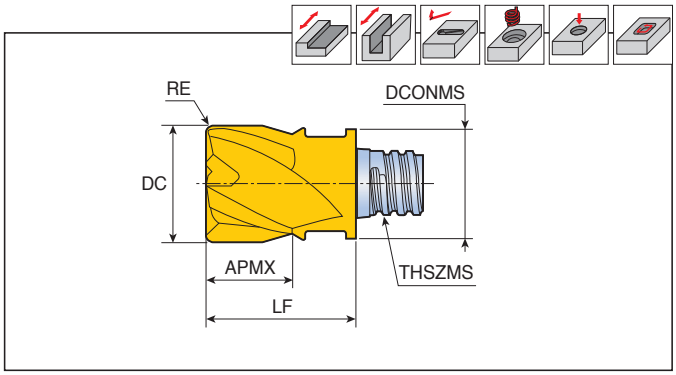

型番	送り (mm/刃)	寸法 (mm)								材質
		DC	NOF	RE	FHA	APMX	THSZMS	DCONMS	LF	TT5523
MXEE 080L05R00-03S05	0.030-0.080	8	3	-	45	5	S05	7.7	10	●
MXEE 100L07R00-03S06	0.035-0.090	10	3	-	45	7	S06	9.7	13	●
MXEE 120L09R00-03S08	0.035-0.110	12	3	-	45	9	S08	11.7	16.5	●
MXEE 060L05R00-04S05	0.025-0.060	6	4	-	45	5	S05	8	10	●
MXEE 080L05R00-04S05	0.030-0.080	8	4	-	45	5	S05	7.7	10	●
MXED 080L05R05-04S05	0.030-0.080	8	4	0.5	30	5	S05	7.7	10	●
MXED 080L05R10-04S05	0.030-0.080	8	4	1.0	30	5	S05	7.7	10	●
MXED 080L05R15-04S05	0.030-0.080	8	4	1.5	30	5	S05	7.7	10	●
MXEE 100L07R00-04S06	0.035-0.090	10	4	-	45	7	S06	9.7	13	●
MXED 100L07R05-04S06	0.035-0.090	10	4	0.5	30	7	S06	9.7	13	●
MXEE 100L07R05-04S06	0.035-0.090	10	4	0.5	45	7	S06	9.7	13	●
MXED 100L07R10-04S06	0.035-0.090	10	4	1.0	30	7	S06	9.7	13	●
MXEE 100L07R10-04S06	0.035-0.090	10	4	1.0	45	7	S06	9.7	13	●
MXEE 120L09R00-04S08	0.035-0.110	12	4	-	45	9	S08	11.7	16.5	●
MXED 120L09R05-04S08	0.035-0.110	12	4	0.5	30	9	S08	11.7	16.5	●
MXEE 120L09R05-04S08	0.035-0.110	12	4	0.5	45	9	S08	11.7	16.5	●
MXED 120L09R10-04S08	0.035-0.110	12	4	1.0	30	9	S08	11.7	16.5	●
MXEE 120L09R10-04S08	0.035-0.110	12	4	1.0	45	9	S08	11.7	16.5	●
MXEE 160L12R00-04S10	0.040-0.130	16	4	-	45	12	S10	15.3	20.5	●
MXED 160L12R05-04S10	0.040-0.130	16	4	0.5	30	12	S10	15.3	20.5	●
MXEE 160L12R05-04S10	0.040-0.130	16	4	0.5	45	12	S10	15.3	20.5	●
MXED 160L12R10-04S10	0.040-0.130	16	4	1.0	30	12	S10	15.3	20.5	●
MXEE 160L12R10-04S10	0.040-0.130	16	4	1.0	45	12	S10	15.3	20.5	●
MXED 160L12R15-04S10	0.040-0.130	16	4	1.5	30	12	S10	15.3	20.5	●
MXEE 160L12R15-04S10	0.040-0.130	16	4	1.5	45	12	S10	15.3	20.5	●
MXED 160L12R20-04S10	0.040-0.130	16	4	2.0	30	12	S10	15.3	20.5	●
MXEE 160L12R20-04S10	0.040-0.130	16	4	2.0	45	12	S10	15.3	20.5	●
MXEE 160L12R30-04S10	0.040-0.130	16	4	3.0	45	12	S10	15.3	20.5	●
MXEE 160L12R40-04S10	0.040-0.130	16	4	4.0	45	12	S10	15.3	20.5	●
MXEE 200L15R00-04S12	0.050-0.150	20	4	-	45	15	S12	18.3	25.5	●
MXED 200L15R05-04S12	0.050-0.150	20	4	0.5	30	15	S12	18.3	25.5	●
MXED 200L15R10-04S12	0.050-0.150	20	4	1.0	30	15	S12	18.3	25.5	●
MXED 200L15R20-04S12	0.050-0.150	20	4	2.0	30	15	S12	18.3	25.5	●
MXED 200L15R30-04S12	0.050-0.150	20	4	3.0	30	15	S12	18.3	25.5	●

- NOF: 刃数
- FHA: ねじれ角

●: 標準品

変更前

変更後

左図の通り、順次コーティングの色が
変更となります。
コーティング技術改善によるもので
詳細は、弊社営業にお問い合せ下さい。

MXEE-03

MAXIRUSH INDEXABLE SOLID HEADS

3 枚刃、キー溝粗加工用ヘッド、コーナーR

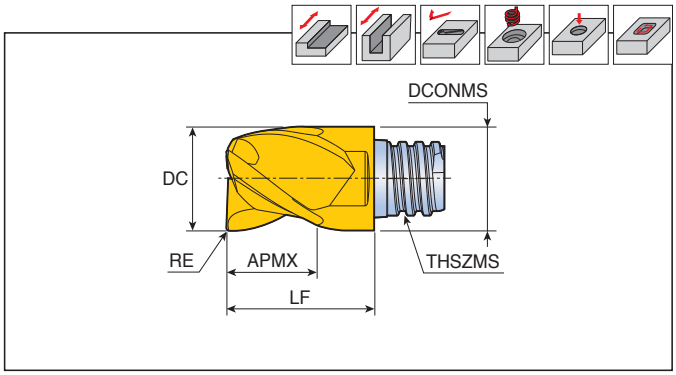

型番	送り (mm/刃)	寸法 (mm)						材質
		DC	RE	APMX	THSZMS	DCONMS	LF	TT5523
MXEE 077L04R02-03S05	0.030-0.080	7.7	0.2	4	S05	7.7	10	●
097L05R03-03S06	0.035-0.090	9.7	0.3	5	S06	9.7	13	●
117L07R03-03S08	0.035-0.110	11.7	0.3	7	S08	11.7	16.5	●
157L08R03-03S10	0.040-0.130	15.7	0.3	8	S10	15.3	20.5	●
197L12R04-03S12	0.050-0.150	19.7	0.4	12	S12	18.3	25.5	●

●: 標準品

MXEE-I04

MAXIRUSH INDEXABLE SOLID HEADS

4 枚刃、不等ピッチ形状、ビビリ抑制ヘッド、チャンファー/コーナーR

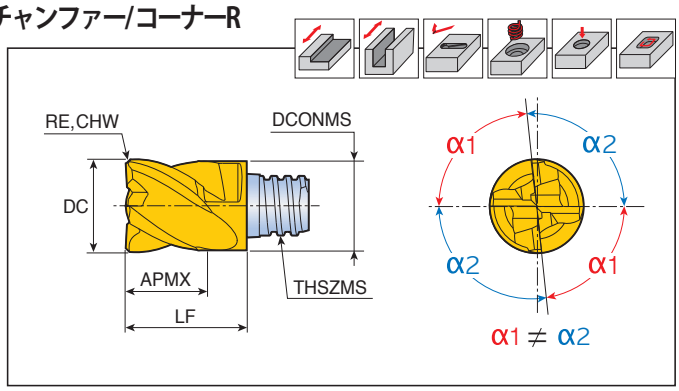

型番	送り (mm/刃)	寸法 (mm)							材質
		DC	RE	CHW	APMX	THSZMS	DCONMS	LF	TT5523
MXEE 080L05C30I04S05	0.030-0.080	8	-	0.3	5	S05	7.7	10	●
100L07C40I04S06	0.035-0.090	10	-	0.4	7	S06	9.7	13	●
120L09C50I04S08	0.035-0.110	12	-	0.5	9	S08	11.7	16.5	●
160L12C60I04S10	0.040-0.130	16	-	0.6	12	S10	15.3	20.5	●
200L15C60I04S12	0.050-0.150	20	-	0.6	15	S12	18.3	25.5	●
250L22C60I04S15	0.060-0.170	25	-	0.6	22	S15	23.9	37	●
250L22R00I04S15	0.060-0.170	25	-	-	22	S15	23.9	37	●
250L22R05I04S15	0.060-0.170	25	0.5	-	22	S15	23.9	37	●
250L22R10I04S15	0.060-0.170	25	1.0	-	22	S15	23.9	37	●
250L22R20I04S15	0.060-0.170	25	2.0	-	22	S15	23.9	37	●
250L22R30I04S15	0.060-0.170	25	3.0	-	22	S15	23.9	37	●

●: 標準品

変更前

変更後

左図の通り、順次コーティングの色が変更となります。
コーティング技術改善によるもので詳細は、弊社営業にお問い合せ下さい。

MXEE-R

4–6 枚刃 粗加工用ヘッド、チャンファー

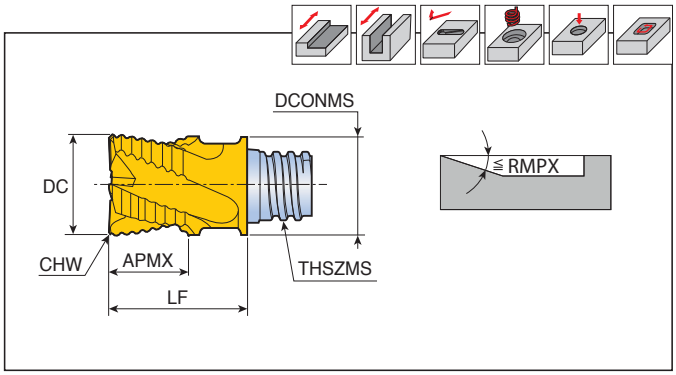

型番	送り (mm/刃)	寸法 (mm)								材質
		DC	NOF	APMX	CHW	THSZMS	DCONMS	LF	RMPX	TT5523
MXEE 080L05C25R04S05	0.030-0.080	8	4	5	0.25	S05	7.7	10	90	●
100L07C30R04S06	0.035-0.090	10	4	7	0.30	S06	9.7	13	90	●
120L09C35R04S08	0.035-0.110	12	4	9	0.35	S08	11.7	16.5	90	●
160L12C40R05S10	0.040-0.130	16	5	12	0.40	S10	15.3	20.5	7	●
200L15C40R06S12	0.050-0.150	20	6	15	0.40	S12	18.3	25.5	3	●
250L22C50R06S15	0.060-0.170	25	6	22	0.50	S15	23.9	37	3	●

- NOF: 刃数
- RMPX: 最大ランピング角

●: 標準品

MXEE-C04

4 枚刃(粗用2枚刃、仕上用2枚刃)ヘッド、チャンファー

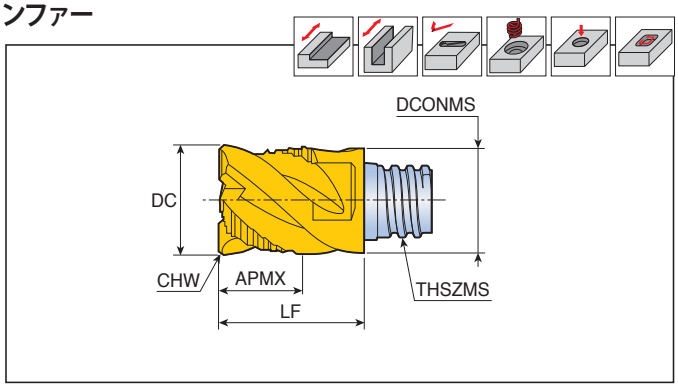

型番	送り (mm/刃)	寸法 (mm)						材質
		DC	APMX	CHW	THSZMS	DCONMS	LF	TT5523
MXEE 080L05C30C04S05	0.030-0.080	8	5	0.3	S05	7.7	10	●
100L07C30C04S06	0.035-0.090	10	7	0.3	S06	9.7	13	●
120L09C40C04S08	0.035-0.110	12	9	0.4	S08	11.7	16.5	●
160L12C60C04S10	0.040-0.130	16	12	0.6	S10	15.3	20.5	●
200L15C60C04S12	0.050-0.150	20	15	0.6	S12	18.3	25.5	●
250L22C60C04S15	0.060-0.170	25	22	0.6	S15	23.9	37	●

●: 標準品

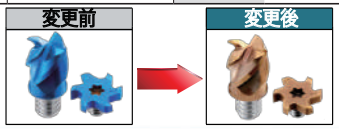

左図の通り、順次コーティングの色が変更となります。
コーティング技術改善によるもので詳細は、弊社営業にお問い合せ下さい。

MXEE-A02

2 枚刃、アルミ加工用ヘッド、コーナーR

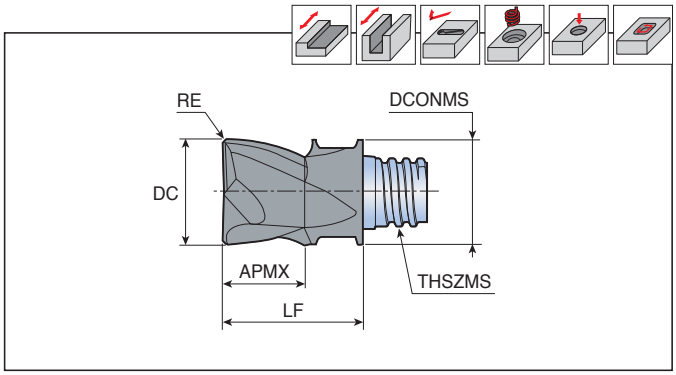

型番		送り (mm/刃)	寸法 (mm)						材質
			DC	RE	APMX	THSZMS	DCONMS	LF	UF10
MXEE	100L07R05A02S06	0.035-0.090	10	0.5	7	S06	9.7	13	●
	100L07R10A02S06	0.035-0.090	10	1.0	7	S06	9.7	13	●
	120L09R05A02S08	0.035-0.110	12	0.5	9	S08	11.7	16.5	●

●: 標準品

MXEE-A03

3 枚刃、アルミ加工用ヘッド、ピンカド/コーナーR

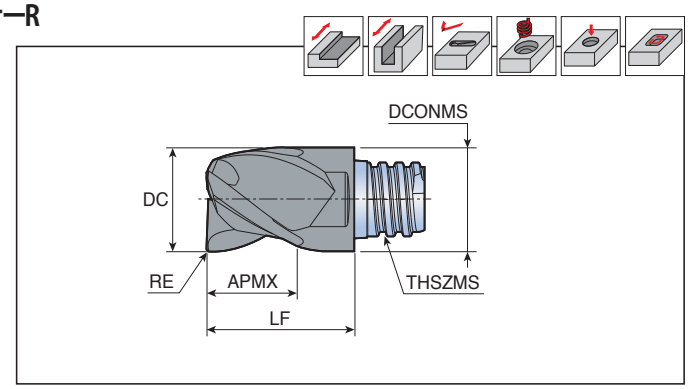

型番		送り (mm/刃)	寸法 (mm)						材質
			DC	RE	APMX	THSZMS	DCONMS	LF	UF10
MXEE	080L05R05A03S05	0.030-0.080	8	0.5	5	S05	7.7	10	●
	100L06R05A03S06	0.035-0.090	10	0.5	6	S06	9.7	13	●
	100L06R10A03S06	0.035-0.090	10	1.0	6	S06	9.7	13	●
	120L08R05A03S08	0.035-0.110	12	0.5	8	S08	11.7	16.5	●
	120L08R10A03S08	0.035-0.110	12	1.0	8	S08	11.7	16.5	●
	160L10R00A03S10	0.040-0.130	16	-	10	S10	15.3	20.5	●
	160L10R10A03S10	0.040-0.130	16	1.0	10	S10	15.3	20.5	●
	160L10R20A03S10	0.040-0.130	16	2.0	10	S10	15.3	20.5	●
	200L12R05A03S12	0.050-0.150	20	0.5	12	S12	18.3	25.5	●
	200L12R10A03S12	0.050-0.150	20	1.0	12	S12	18.3	25.5	●
	200L12R20A03S12	0.050-0.150	20	2.0	12	S12	18.3	25.5	●

●: 標準品

MXEE(D)-06

MAXIRUSH INDEXABLE SOLID HEADS

6 枚刃、難削材加工用ヘッド(中心刃なし)、ピンカド/コーナーR

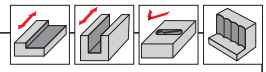

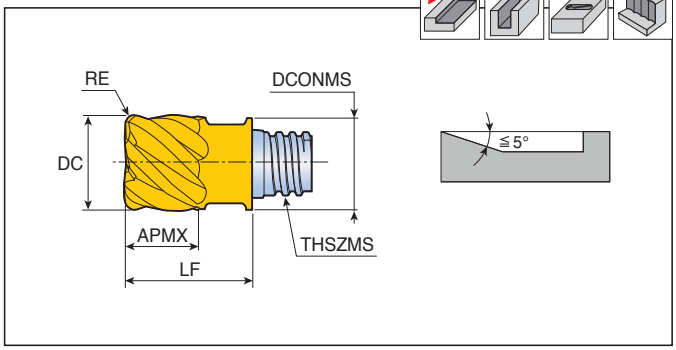

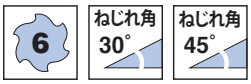

型番	送り (mm/刃)	寸法 (mm)							材質
		DC	RE	FHA	APMX	THSZMS	DCONMS	LF	TT5523
MXEE 080L05R05-06S05	0.030-0.080	8	0.5	45	5	S05	7.7	10	●
MXEE 080L05R10-06S05	0.030-0.080	8	1.0	45	5	S05	7.7	10	●
MXED 100L07R05-06S06	0.035-0.090	10	0.5	30	7	S06	9.7	13	●
MXED 100L07R10-06S06	0.035-0.090	10	1.0	30	7	S06	9.7	13	●
MXEE 100L07R05-06S06	0.035-0.090	10	0.5	45	7	S06	9.7	13	●
MXEE 100L07R10-06S06	0.035-0.090	10	1.0	45	7	S06	9.7	13	●
MXEE 100L07R15-06S06	0.035-0.090	10	1.5	45	7	S06	9.7	13	●
MXED 120L09R05-06S08	0.035-0.110	12	0.5	30	9	S08	11.7	16.5	●
MXEE 120L09R00-06S08	0.035-0.110	12	-	45	9	S08	11.7	16.5	●
MXEE 120L09R10-06S08	0.035-0.110	12	1.0	45	9	S08	11.7	16.5	●
MXEE 120L09R15-06S08	0.035-0.110	12	1.5	45	9	S08	11.7	16.5	●

• FHA: ねじれ角

●: 標準品

MXED-08/10

MAXIRUSH INDEXABLE SOLID HEADS

8 / 10 枚刃、難削材加工用ヘッド(中心刃なし)、コーナーR

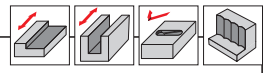

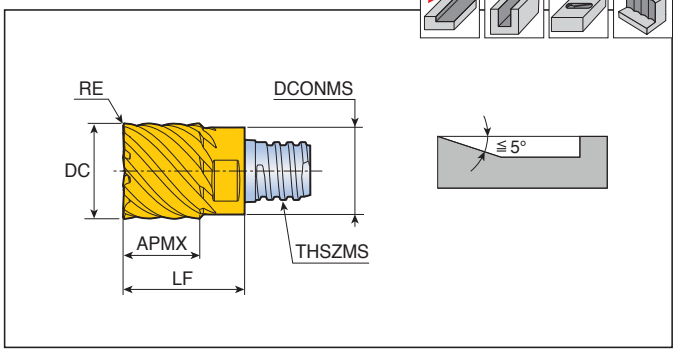

型番	送り (mm/刃)	寸法 (mm)							材質
		DC	NOF	RE	APMX	THSZMS	DCONMS	LF	TT5523
MXED 160L12R05-08S10	0.040-0.130	16	8	0.5	12	S10	15.3	20.5	●
160L12R10-08S10	0.040-0.130	16	8	1.0	12	S10	15.3	20.5	●
160L12R20-08S10	0.040-0.130	16	8	2.0	12	S10	15.3	20.5	●
200L15R10-10S12	0.050-0.150	20	10	1.0	15	S12	18.3	25.5	●
200L15R20-10S12	0.050-0.150	20	10	2.0	15	S12	18.3	25.5	●
250L22R10-10S15	0.060-0.170	25	10	1.0	22	S15	23.9	37	●
250L22R20-10S15	0.060-0.170	25	10	2.0	22	S15	23.9	37	●

• NOF: 刃数

●: 標準品

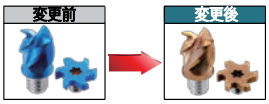

左図の通り、順次コーティングの色が変更となります。
コーティング技術改善によるもので詳細は、弊社営業にお問い合せ下さい。

MXRB-02

MAXIRUSH INDEXABLE SOLID HEADS

2 枚刃、7°逃げ付きラジアスヘッド

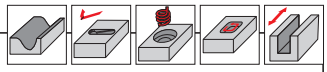

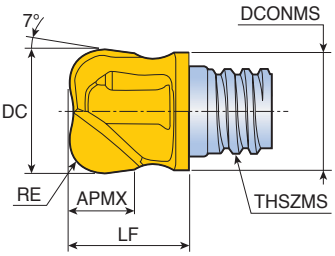

型番	送り (mm/刃)	寸法 (mm)						材質
		DC	RE	APMX	THSZMS	DCONMS	LF	TT5523
MXRB 200L11R50-02S12	0.05-0.150	20	5	11.3	S12	18.3	17.3	●

●: 標準品

MXRD-06

MAXIRUSH INDEXABLE SOLID HEADS

6 枚刃、7°逃げ・バックテーパー付きラジアスヘッド

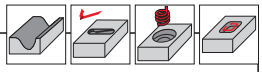

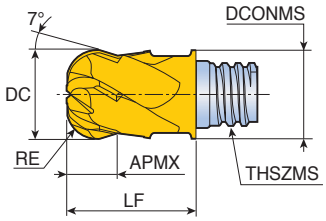

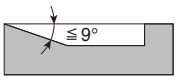

型番	送り (mm/刃)	寸法 (mm)						材質
		DC	RE	APMX	THSZMS	DCONMS	LF	TT5523
MXRD 080L04R20-06S05	0.030-0.080	8	2	4	S05	7.7	10	●
100L05R30-06S06	0.035-0.090	10	3	5	S06	9.7	13	●
120L07R40-06S08	0.035-0.110	12	4	7	S08	11.7	16.5	●
160L09R50-06S10	0.040-0.130	16	5	9	S10	15.3	20.5	●

●: 標準品

変更前

変更後

左図の通り、順次コーティングの色が
変更となります。
コーティング技術改善によるもので
詳細は、弊社営業にお問い合せ下さい。

MXFX-02

2 枚刃、高送り用ヘッド

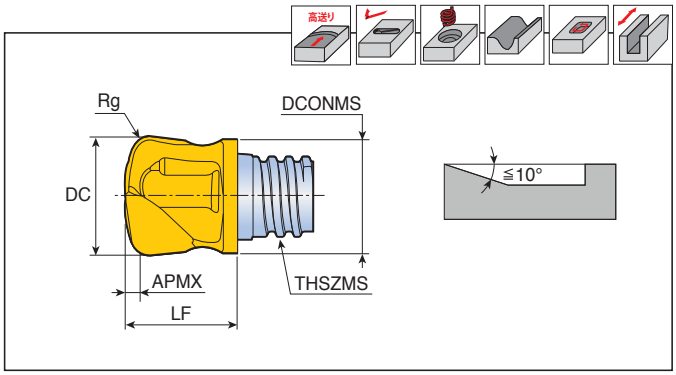

型番	送り (mm/刃)	寸法 (mm)						材質
		DC	Rg	APMX	THSZMS	DCONMS	LF	TT5523
MXFX 100L0.6R20-02S06	0.035-0.090	10	2.0	0.6	S06	9.6	12.5	●
120L01R25-02S08	0.035-0.110	12	2.5	1.0	S08	11.5	11.1	●
160L1.1R30-02S10	0.040-0.130	16	3.0	1.1	S10	15.2	20	●

• Rg: プログラミング時のコーナーR

●: 標準品

MXBD-BG-02

2 枚刃、高精度加工用ボールヘッド

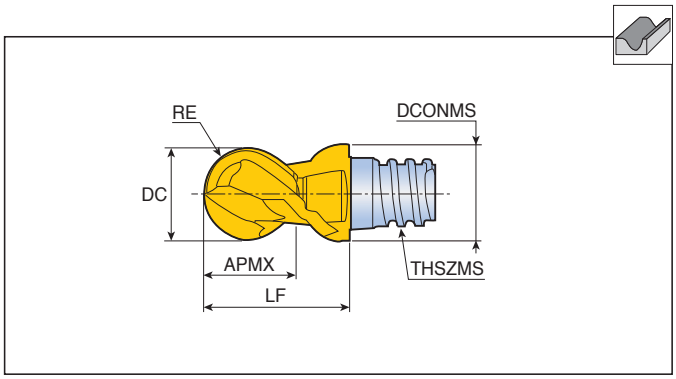

ねじれ角 30°

型番	送り (mm/刃)	寸法 (mm)						材質
		DC	RE	APMX	THSZMS	DCONMS	LF	TT5523
MXBD 080L05-BG-02S05	0.030-0.080	8	3.982(1)	5	S05	7.7	10	●
100L07-BG-02S06	0.035-0.090	10	4.982(1)	7	S06	9.7	13	●
120L09-BG-02S08	0.035-0.110	12	5.978(2)	9	S08	11.7	16.5	●
160L09-BG-02S10	0.040-0.130	16	7.978(2)	9	S10	15.3	20.5	●

• RE 公差: (1)± 0.01, (2)± 0.012

●: 標準品

変更前

変更後

左図の通り、順次コーティングの色が
変更となります。
コーティング技術改善によるもので
詳細は、弊社営業にお問い合せ下さい。

MXBD(E)-BG-04

MAXIRUSH INDEXABLE SOLID HEADS

4 枚刃、高精度加工用ボールヘッド

4 | ねじれ角 30° | ねじれ角 38°

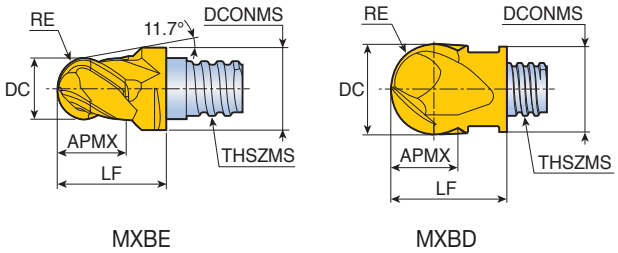

型番		送り (mm/刃)	寸法 (mm)							材質
			DC	RE	FHA	APMX	THSZMS	DCONMS	LF	TT5523
MXBE	060L05-BG-04S05	0.025-0.060	6	2.987(1)	38	5.5	S05	8.0	10	●
MXBD	080L05-BG-04S05	0.030-0.080	8	3.982(1)	30	5	S05	7.7	10	●
	100L07-BG-04S06	0.035-0.090	10	4.982(1)	30	7	S06	9.7	13	●
	120L09-BG-04S08	0.035-0.110	12	5.978(2)	30	9	S08	11.7	16.5	●
	160L12-BG-04S10	0.040-0.130	16	7.978(2)	30	12	S10	15.3	20.5	●
	200L15-BG-04S12	0.050-0.150	20	9.972(2)	30	15	S12	18.3	25.5	●
	250L22-BG-04S15	0.060-0.170	25	12.470(3)	30	22	S15	23.9	37	●

• RE 公差: (1) ± 0.01, (2)± 0.012, (3)± 0.02
• FHA: ねじれ角

●: 標準品

MXBB-SG-02

MAXIRUSH INDEXABLE SOLID HEADS

2 枚刃、240°球面形状ヘッド

2

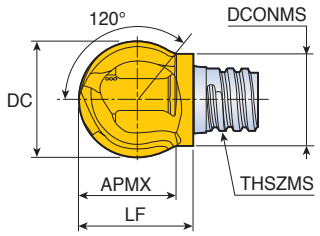

型番		送り (mm/刃)	寸法 (mm)					材質
			DC	APMX	THSZMS	DCONMS	LF	TT5523
* MXBB	120L09-SG-02S06	0.035-0.110	12	9.0	S06	9.5	11.6	●

• * レンチはMX KEY–S08をご使用下さい。

変更前

変更後

左図の通り、順次コーティングの色が変更となります。
コーティング技術改善によるもので詳細は、弊社営業にお問い合せ下さい。

●: 標準品

MXBE-BGA02

MAXIRUSH INDEXABLE SOLID HEADS

2 枚刃、アルミ加工用ボールヘッド

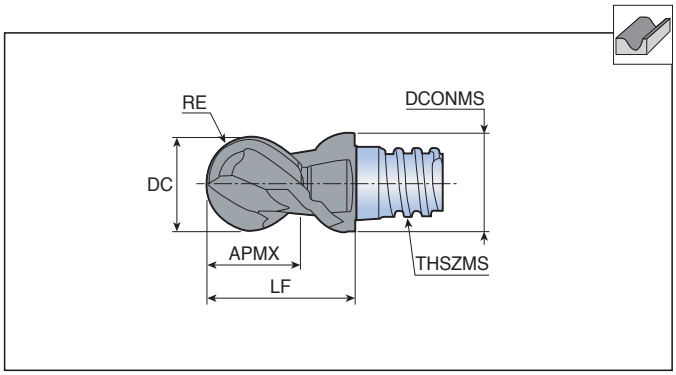

2

ねじれ角 45°

型番		送り (mm/刃)	寸法 (mm)						材質
			DC	RE	APMX	THSZMS	DCONMS	LF	UF10
MXBE	080L05-BGA02S05	0.030-0.080	8	3.982(1)	5	S05	7.7	10	●
	100L07-BGA02S06	0.035-0.090	10	4.982(1)	7	S06	9.7	13	●
	120L09-BGA02S08	0.035-0.110	12	5.987(2)	9	S08	11.7	16.5	●
	160L12-BGA02S10	0.040-0.130	16	7.978(2)	12	S10	15.3	20.5	●
	200L15-BGA02S12	0.050-0.150	20	9.972(2)	15	S12	18.3	25.5	●

• RE 公差: (1) ± 0.01, (2)± 0.012

●: 標準品

MXCP-02

MAXIRUSH INDEXABLE SOLID HEADS

2 枚刃、もみつけ/面取り/カウンターシンク用ヘッド

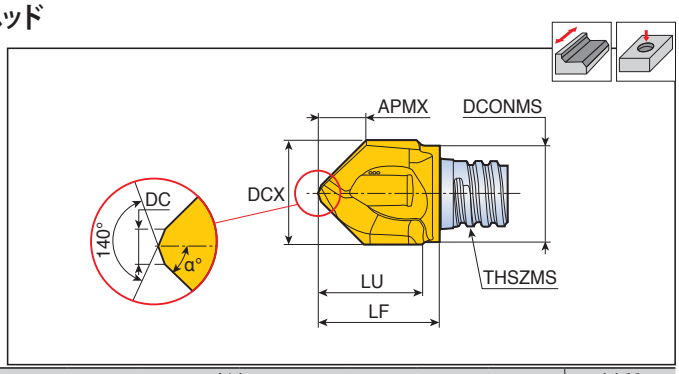

2

型番		送り (mm/刃)	寸法 (mm)								材質
			DCX	DC	APMX	THSZMS	DCONMS	LU	LF	α°	TT5523
MXCP	100L09A30-02S06	0.035-0.090	10	1.5	7.5	S06	9.5	8.5	11.75	30	●
	120L12A30-02S08	0.035-0.110	12	1.5	9.2	S08	11.5	11	15.4	30	●
	160L15A30-02S10	0.040-0.130	16	2.5	12	S10	15.2	16	20.2	30	●
	080L07A45-02S05	0.030-0.080	8	1.0	3.7	S05	7.6	7.5	9.75	45	●
	083L07A45-02S05	0.030-0.080	8.3	1.0	3.8	S05	7.6	7.5	10	45	●
	100L09A45-02S06	0.035-0.090	10	1.5	4.4	S06	9.5	9.5	11.75	45	●
	104L09A45-02S06	0.035-0.090	10.4	1.5	4.6	S06	9.5	9.5	11.75	45	●
	120L12A45-02S08	0.035-0.110	12	1.5	5.4	S08	11.5	11.5	15.4	45	●
	124L12A45-02S08	0.035-0.110	12.4	1.5	5.6	S08	11.5	11.5	15.4	45	●
	160L15A45-02S10	0.040-0.130	16	1.5	7.1	S10	15.2	15	18.8	45	●
	165L15A45-02S10	0.040-0.130	16.5	1.5	7.1	S10	15.2	15	18.8	45	●
	100L09A60-02S06	0.035-0.090	10	1.5	2.7	S06	9.5	9.5	12.7	60	●
	120L12A60-02S08	0.035-0.110	12	1.5	3.3	S08	11.5	11.5	15.2	60	●
	160L15A60-02S10	0.040-0.130	16	1.5	4.4	S10	15.2	16	19.9	60	●

●: 標準品

変更前

変更後

左図の通り、順次コーティングの色が変更となります。
コーティング技術改善によるもので詳細は、弊社営業にお問い合せ下さい。

MXDP-02

2 枚刃、センタードリルヘッド

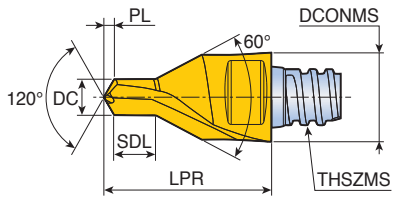

型番		送り (mm/刃)	寸法 (mm)						材質
			DC	PL	SDL	THSZMS	DCONMS	LPR	TT5523
MXDP	328L04A30-02S05	0.04-0.08	3.28	0.85	3.75	S05	8	15	●
	412L05A30-02S06	0.05-0.10	4.12	1.07	4.83	S06	10	19	●
	513L07A30-02S08	0.05-0.12	5.13	1.32	5.88	S08	12	23	●
	646L08A30-02S10	0.06-0.15	6.46	1.65	7.25	S10	16	28	●

• SDL: ステップ部長さ

●: 標準品

MXGC-02

2 枚刃、座ぐり用ヘッド

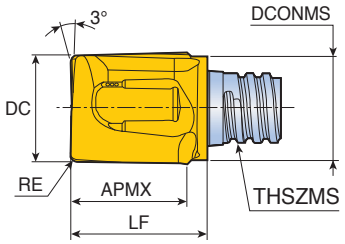

ねじれ角 10°

型番		送り (mm/刃)	寸法 (mm)						材質
			DC	RE	APMX	THSZMS	DCONMS	LF	TT5523
MXGC	080L08R04-02S05	0.030-0.080	8	0.4	7.7	S05	7.6	10	●
	080L08R10-02S05	0.030-0.080	8	1.0	7.7	S05	7.6	10	●
	100L09R04-02S06	0.035-0.090	10	0.4	9.0	S06	9.5	12.4	●
	100L09R20-02S06	0.035-0.090	10	2.0	9.0	S06	9.5	12.4	●
	120L10R04-02S08	0.035-0.110	12	0.4	10	S08	11.5	14.2	●
	120L10R10-02S08	0.035-0.110	12	1.0	10	S08	11.5	14.2	●
	120L10R20-02S08	0.035-0.110	12	2.0	10	S08	11.5	14.2	●
	160L15R04-02S10	0.040-0.130	16	0.4	14.9	S10	15.2	19	●

●: 標準品

変更前

変更後

左図の通り、順次コーティングの色が変更となります。
コーティング技術改善によるもので詳細は、弊社営業にお問い合せ下さい。

MXCA-04/06

MAXIRUSH INDEXABLE SOLID HEADS

4/6 枚刃、面取り/カウンターシンク用ヘッド(中心刃なし)

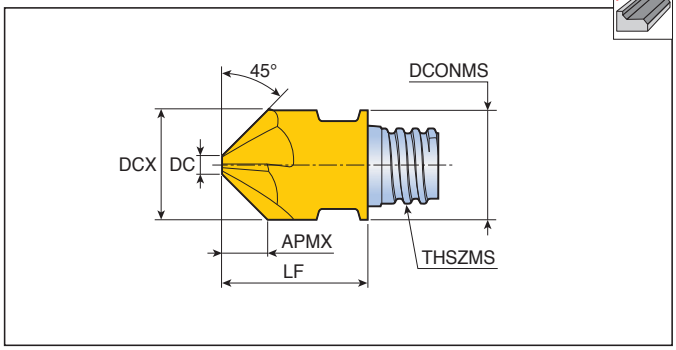

4,6

型番	送り (mm/刃)	寸法 (mm)							材質
		DCX	DC	NOF	APMX	THSZMS	DCONMS	LF	TT5523
MXCA 100L04A45-04S06	0.035-0.090	10	1.95	4	4.0	S06	10	13	●
120L05A45-04S08	0.035-0.110	12	1.95	4	5.0	S08	12	16.5	●
127L05A45-04S08	0.035-0.110	12.7	1.98	4	5.3	S08	12.7	16.5	●
160L06A45-06S10	0.040-0.130	16	3.0	6	6.5	S10	16	20.3	●
200L07A45-06S12	0.050-0.150	20	5.0	6	7.5	S12	20	25.5	●

• NOF: 刃数

●: 標準品

MXCW-02

MAXIRUSH INDEXABLE SOLID HEADS

2 枚刃、面取り(表裏)ヘッド

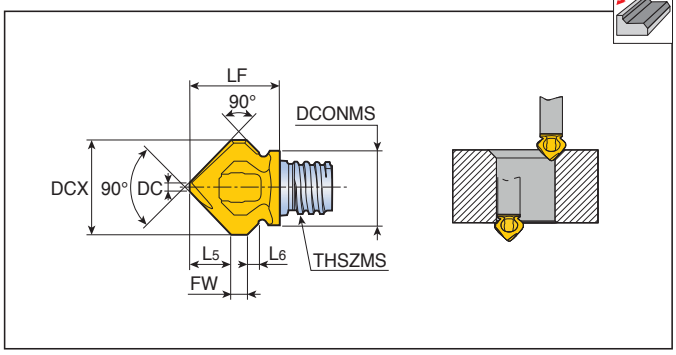

2

型番	送り (mm/刃)	寸法 (mm)								材質
		DCX	DC	L5	L6	FW	THSZMS	DCONMS	LF	TT5523
* MXCW 118L05A45-02S06	0.035-0.110	11.8	1.2	5	1.2	2	S06	9.3	11.2	●

• * レンチはMX KEY–S08をご使用下さい。

●: 標準品

変更前

変更後

左図のように、順次コーティングの色が変更となります。
コーティング技術改善によるもので詳細は、弊社営業にお問い合せ下さい。

TaeguTec Member IMC Group

MXCR-02

2 枚刃、R面取りヘッド

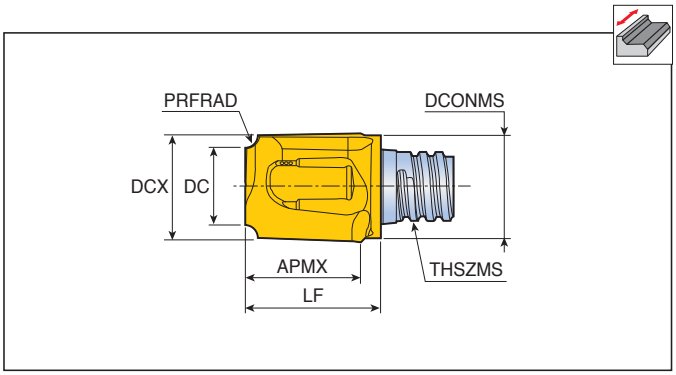

型番		送り (mm/刃)	寸法 (mm)							材質
			DCX	DC	PRFRAD	APMX	THSZMS	DCONMS	LF	TT5523
MXCR	080L07R10-02S05	0.030-0.080	8	5.8	1.0	7.5	S05	7.6	10.5	●
	100L09R16-02S06	0.035-0.090	10	6.8	1.6	9.5	S06	9.5	12.5	●
	100L09R25-02S06	0.035-0.090	10	5.1	2.5	9.5	S06	9.5	12.5	●
	127L12R30-02S08	0.035-0.110	12.7	6.5	3.0	12	S08	12.2	15.6	●
	127L12R40-02S08	0.035-0.110	12.7	4.7	4.0	12	S08	12.2	15.6	●
	160L15R50-02S10	0.040-0.130	16	6.2	5.0	15	S10	15.2	19.1	●
	200L07R60-02S12	0.050-0.150	20	8	6.0	7	S12	18.3	17.4	●

• PRFRAD: コーナーR 形状

●: 標準品

変更前

変更後

左図の通り、順次コーティングの色が
変更となります。
コーティング技術改善によるもので
詳細は、弊社営業にお問い合せ下さい。

TST-A45

MAXIRUSH INDEXABLE SOLID HEADS

3 / 4 枚刃、面取り用ヘッド

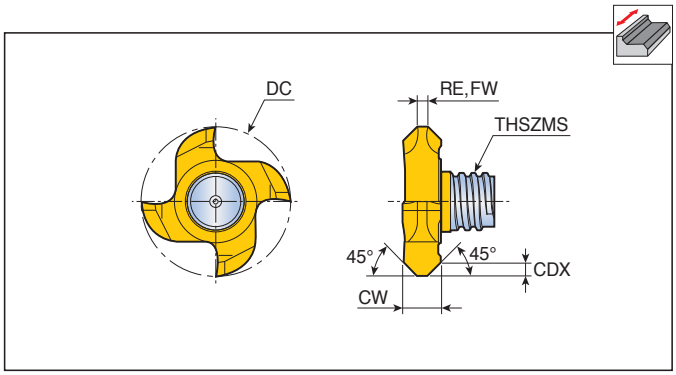

型番	送り (mm/刃)	寸法 (mm)							材質
		DC	NOF	CW	CDX	RE	FW	THSZMS	TT5543
TST 177L01.40A45-3S06	0.025-0.150	17.7	3	3.4	1.4	0.1	-	S06	●
217L01.70A45-4S08	0.025-0.170	21.7	4	5.5	1.7	-	1.5	S08	●

• NOF: 刃数
• FW: フラット部幅

●: 標準品

TST-3

MAXIRUSH INDEXABLE SOLID HEADS

3枚刃、溝加工用ヘッド

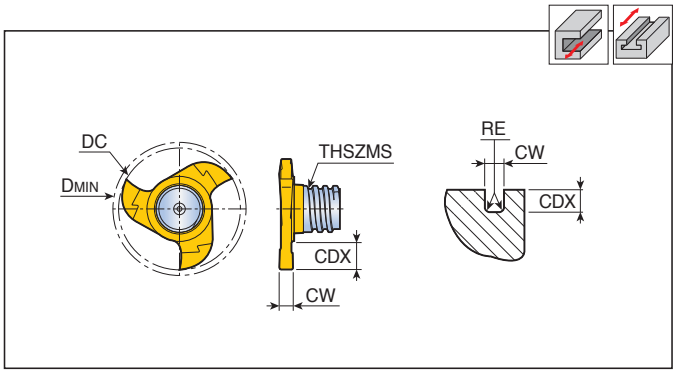

型番	送り (mm/刃)	寸法 (mm)						材質
		DC	CW	CDX	RE	THSZMS	DMIN	TT5543
TST 157W1.50R010-3S06	0.025-0.120	15.7	1.5	2.8	0.1	S06	16.0	●
157W1.57R020-3S06	0.025-0.120	15.7	1.57	2.8	0.2	S06	16.0	●
157W2.0R020-3S06	0.025-0.120	15.7	2.0	2.8	0.2	S06	16.0	●
157W2.50R020-3S06	0.025-0.120	15.7	2.5	2.8	0.2	S06	16.0	●
157W3.0R020-3S06	0.025-0.130	15.7	3.0	2.8	0.2	S06	16.0	●
157W3.17R020-3S06	0.025-0.150	15.7	3.17	2.8	0.2	S06	16.0	●
177W1.20R005-3S06	0.025-0.120	17.7	1.2(1)	3.8	0.05	S06	18.0	●
177W1.40R005-3S06	0.025-0.120	17.7	1.4(1)	3.8	0.05	S06	18.0	●
177W1.50R010-3S06	0.025-0.120	17.7	1.5	3.8	0.1	S06	18.0	●
177W1.57R020-3S06	0.025-0.120	17.7	1.57	3.8	0.2	S06	18.0	●
177W1.70R005-3S06	0.025-0.120	17.7	1.7(1)	3.8	0.05	S06	18.0	●
177W2.0R020-3S06	0.025-0.120	17.7	2.0	3.8	0.2	S06	18.0	●
177W2.20R110-3S06	0.025-0.120	17.7	2.2	3.8	1.1	S06	18.0	●
177W2.50R020-3S06	0.025-0.120	17.7	2.5	3.8	0.2	S06	18.0	●
177W3.0R020-3S06	0.025-0.130	17.7	3.0	3.8	0.2	S06	18.0	●
177W3.17R020-3S06	0.025-0.150	17.7	3.17	3.8	0.2	S06	18.0	●

• (1) DIN 471/472規格の
サークリップ対応

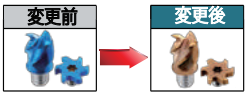

左図の通り、順次コーティングの色が
変更となります。
コーティング技術改善によるもので
詳細は、弊社営業にお問い合せ下さい。

: 標準品

TST-4/6

MAXIRUSH INDEXABLE SOLID HEADS

4 / 6枚刃、溝加工用ヘッド

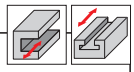

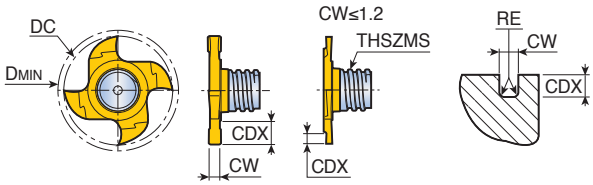

型番		送り (mm/刃)	寸法 (mm)							トルクスサイズ	材質
			DC	NOF	CW	CDX	RE	THSZMS	DMIN		TT5543
TST	217W0.76R000-4S08	0.025-0.100	21.7	4	0.76(1)	1.5	-	S08	22.0	-	●
	217W0.96R000-4S08	0.025-0.100	21.7	4	0.96(1)	1.9	-	S08	22.0	-	●
	217W1.0R005-4S08	0.025-0.100	21.7	4	1.0	2	0.05	S08	22.0	-	●
	217W1.20R005-4S08	0.025-0.120	21.7	4	1.2(1)	4.5	0.05	S08	22.0	-	●
	217W1.40R005-4S08	0.025-0.120	21.7	4	1.4(1)	4.5	0.05	S08	22.0	-	●
	217W1.57R000-4S08	0.025-0.120	21.7	4	1.57	4.5	-	S08	22.0	-	●
	217W1.70R010-4S08	0.025-0.120	21.7	4	1.7(1)	4.5	0.1	S08	22.0	-	●
	217W1.95R020-4S08	0.025-0.120	21.7	4	1.95(1)	4.5	0.2	S08	22.0	-	●
	217W2.0R020-4S08	0.025-0.120	21.7	4	2.0	4.5	0.2	S08	22.0	-	●
	217W2.25R020-4S08	0.025-0.120	21.7	4	2.25(1)	4.5	0.2	S08	22.0	-	●
	217W2.39R020-4S08	0.025-0.120	21.7	4	2.39	4.5	0.2	S08	22.0	-	●
	217W2.50R020-4S08	0.025-0.120	21.7	4	2.5	4.5	0.2	S08	22.0	-	●
	217W2.75R020-4S08	0.025-0.130	21.7	4	2.75(1)	4.5	0.2	S08	22.0	-	●
	217W3.0R020-4S08	0.025-0.130	21.7	4	3.0	4.5	0.2	S08	22.0	-	●
	217W3.17R020-4S08	0.025-0.150	21.7	4	3.17	4.5	0.2	S08	22.0	-	●
	217W3.25R020-4S08	0.025-0.150	21.7	4	3.25(1)	4.5	0.2	S08	22.0	-	●
	217W4.0R020-4S08	0.025-0.150	21.7	4	4.0	4.5	0.2	S08	22.0	-	●
	217W4.25R020-4S08	0.025-0.150	21.7	4	4.25(1)	4.5	0.2	S08	22.0	-	●
	217W4.75R020-4S08	0.025-0.150	21.7	4	4.75	4.5	0.2	S08	22.0	-	●
	217W5.25R020-4S08	0.025-0.170	21.7	4	5.25(1)	4.5	0.2	S08	22.0	-	●
	277W2.50R020-6S10	0.025-0.120	27.7	6	2.5	6	0.2	S10	28.0	T40	●
	277W5.25R020-6S10	0.025-0.170	27.7	6	5.25	6	0.2	S10	28.0	T40	●
	277W10R020-6S10	0.025-0.170	27.7	6	10.0	6	0.2	S10	28.0	T40	●

- NOF: 刃数
- (1) DIN 471/472規格のサークリップ対応

●: 標準品

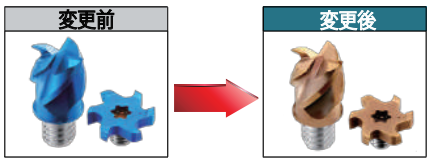

左図の通り、順次コーティングの色が
変更となります。
コーティング技術改善によるもので
詳細は、弊社営業にお問い合せ下さい。

TTB-06

MAXIRUSH INDEXABLE SOLID HEADS

6 枚刃、溝加工用ヘッド

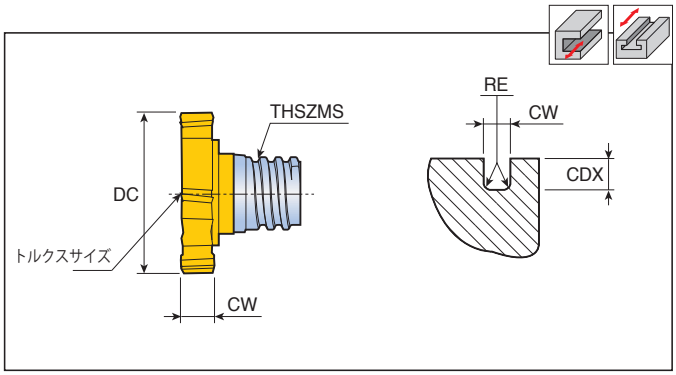

型番	送り (mm/刃)	寸法 (mm) DC	CW	CDX	RE	THSZMS	トルクスサイズ	材質 TT5543
TTB 135W3.0R04-06S05	0.025-0.130	13.5	3	2.65	0.4	S05	T20	●
135W4.0R04-06S05	0.025-0.150	13.5	4	2.65	0.4	S05	T20	●
160W2.0R04-06S06	0.025-0.120	16	2	2.9	0.4	S06	T20	●
160W3.0R04-06S06	0.025-0.130	16	3	2.9	0.4	S06	T25	●
160W4.0R04-06S06	0.025-0.150	16	4	2.9	0.4	S06	T25	●
165W2.0R04-06S06	0.025-0.120	16.5	2	3.15	0.4	S06	T20	●
165W3.0R04-06S06	0.025-0.130	16.5	3	3.15	0.4	S06	T25	●
165W4.0R04-06S06	0.025-0.150	16.5	4	3.15	0.4	S06	T25	●
195W4.0R04-06S08	0.025-0.150	19.5	4	3.45	0.4	S08	T30	●
195W5.0R04-06S08	0.025-0.150	19.5	5	3.45	0.4	S08	T30	●
195W6.0R04-06S08	0.025-0.170	19.5	6	3.45	0.4	S08	T30	●
225W5.0R04-06S08	0.025-0.150	22.5	5	4.95	0.4	S08	T40	●
225W6.0R04-06S08	0.025-0.170	22.5	6	4.95	0.4	S08	T40	●
225W8.0R04-06S08	0.025-0.170	22.5	8	4.95	0.4	S08	T40	●
250W6.0R04-06S08	0.025-0.170	25	6	5.9	0.4	S08	T50	●
250W8.0R04-06S08	0.025-0.170	25	8	5.9	0.4	S08	T50	●
250W5.0R04-06S10	0.025-0.150	25	5	4.3	0.4	S10	T50	●
250W6.0R04-06S10	0.025-0.170	25	6	4.3	0.4	S10	T50	●
250W8.0R04-06S10	0.025-0.170	25	8	4.3	0.4	S10	T50	●

●: 標準品

TTB-C15

MAXIRUSH INDEXABLE SOLID HEADS

6 枚刃、溝加工用ヘッド、チャンファー

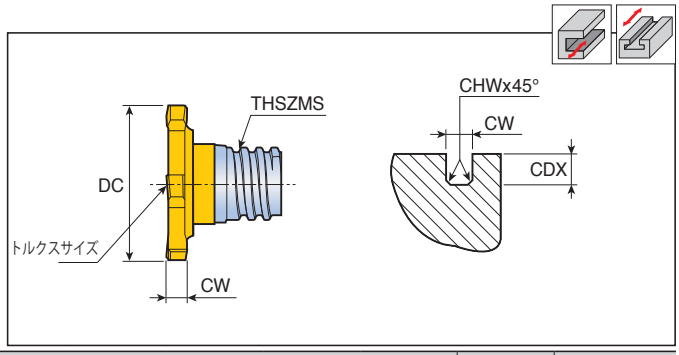

型番	送り (mm/刃)	寸法 (mm) DC	CW	CDX	CHW	THSZMS	トルクスサイズ	材質 TT5543
TTB 135W2.0C15-06S05	0.025-0.120	13.5	2	2.65	0.15	S05	T20	●

• CHW: コーナ面取り幅

: 標準品

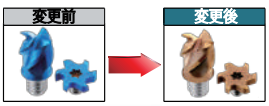

左図の通り、順次コーティングの色が変更となります。
コーティング技術改善によるもので詳細は、弊社営業にお問い合せ下さい。

TaeguTec Member IMC Group

MXSSD

鋼・超硬ストレートシャンク、ストレートネック

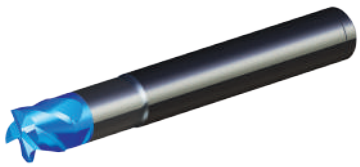

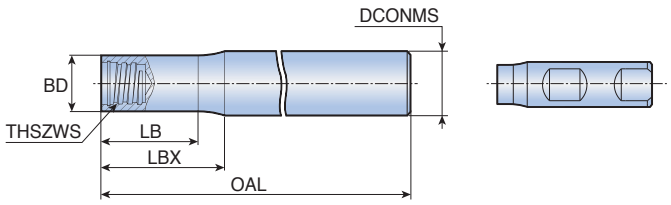

円筒シャンクタイプ　　ウェルドンシャンクタイプ

型番		寸法 (mm)						シャンクタイプ	シャンク材質
		THSZWS	DCONMS	BD	OAL	LB	LBX		
MXSSD	08L060S05-S	S05	8	7.6	60	12.8	15	円筒	鋼
	08L070S05-C	S05	8	7.6	70	19	20	円筒	超硬
	08L090S05-C	S05	8	7.6	90	39	40	円筒	超硬
	08L110S05-C	S05	8	7.6	110	59	60	円筒	超硬
	10L070S06-C	S06	10	9.6	70	18.5	20	円筒	超硬
	10L075S06-S	S06	10	9.6	75	17.7	20	円筒	鋼
	10L090S06-C	S06	10	9.6	90	38.5	40	円筒	超硬
	10L110S06-C	S06	10	9.6	110	58.5	60	円筒	超硬
	10L150S06-C	S06	10	9.6	150	98.5	100	円筒	超硬
	12L055W05-S	S05	12	7.6	55	-	3.8	ウェルドン	鋼
	12L070S08-C	S08	12	11.5	70	17	20	円筒	超硬
	12L090S08-C	S08	12	11.5	90	37	40	円筒	超硬
	12L090S08-S	S08	12	11.5	90	13.6	16	円筒	鋼
	12L110S08-C	S08	12	11.5	110	57	60	円筒	超硬
	12L130S08-C	S08	12	11.5	130	77	80	円筒	超硬
	16L065W06-S	S06	16	9.6	65	-	6	ウェルドン	鋼
	16L065W08-S	S08	16	11.5	65	-	4	ウェルドン	鋼
	16L090S10-C	S10	16	15.2	90	38	40	円筒	超硬
	16L100S10-S	S10	16	15.2	100	18	20	円筒	鋼
	16L110S10-C	S10	16	15.2	110	58	60	円筒	超硬
	16L130S10-C	S10	16	15.2	130	78	80	円筒	超硬
	16L150S10-C	S10	16	15.2	150	98	100	円筒	超硬
	20L070W10-S	S10	20	15.2	70	-	4	ウェルドン	鋼
	20L090S12-C	S12	20	18.3	90	37	40	円筒	超硬
	20L120S12-S	S12	20	18.3	120	20.5	25	円筒	鋼
	20L130S12-C	S12	20	18.3	130	77	80	円筒	超硬
	20L200S12-C	S12	20	18.3	200	117	120	円筒	超硬
	25L075W12-S	S12	25	18.3	75	-	6	ウェルドン	鋼
	25L120S15-C	S15	25	23.9	120	58	60	円筒	超硬
	25L135S15-S	S15	25	23.9	135	33	35	円筒	鋼
	25L170S15-C	S15	25	23.9	170	98	100	円筒	超硬
	25L250S15-C	S15	25	23.9	250	148	150	円筒	超硬

- THSZWS: ねじサイズ
- レンチは別途ご注文下さい。テグテック総合カタログをご参照下さい。

MXSSD-W-A

MAXIRUSH INDEXABLE SOLID HEADS

タングステンストレートシャンク、ストレートネック(クーラント穴付)

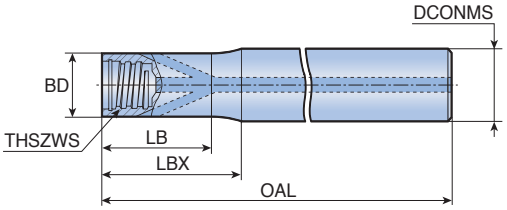

型番		寸法 (mm)						シャンク材質
		THSZWS	DCONMS	BD	OAL	LB	LBX	
MXSSD	**10L070S06-W-A**	S06	10	9.6	70	19	20	タングステン
	10L090S06-W-A	S06	10	9.6	90	39	40	タングステン
	10L110S06-W-A	S06	10	9.6	110	59	60	タングステン
	12L070S08-W-A	S08	12	11.5	70	19	20	タングステン
	12L090S08-W-A	S08	12	11.5	90	39	40	タングステン
	12L110S08-W-A	S08	12	11.5	110	59	60	タングステン
	12L130S08-W-A	S08	12	11.5	130	79	80	タングステン
	16L070S10-W-A	S10	16	15.2	70	18.5	20	タングステン
	16L090S10-W-A	S10	16	15.2	90	36.5	40	タングステン
	16L110S10-W-A	S10	16	15.2	110	58.5	60	タングステン
	16L130S10-W-A	S10	16	15.2	130	78.5	80	タングステン
	20L090S12-W-A	S12	20	18.3	90	37	40	タングステン
	20L130S12-W-A	S12	20	18.3	130	77	80	タングステン

- THSZWS: ねじサイズ
- レンチは別途ご注文下さい。テグテック総合カタログをご参照下さい。

MXTSD

鋼・超硬ストレートシャンク、テーパーネック

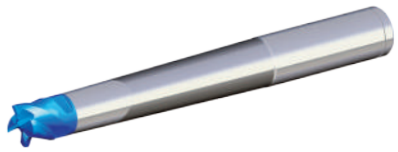

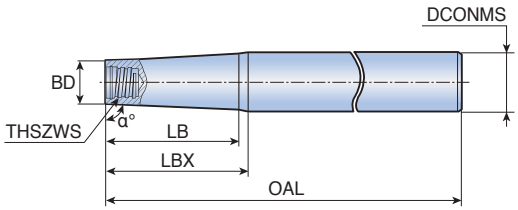

型番		寸法 (mm)							シャンク材質
		α°	THSZWS	DCONMS	BD	OAL	LB	LBX	
MXTSD	12L080S05-S	85	S05	12	7.6	80	-	25	鋼
	12L100S05-S	89	S05	12	7.6	100	31.0	35	鋼
	12L110S05-C	89	S05	12	7.6	110	58.0	60	超硬
	12L130S05-C	89	S05	12	7.6	130	79.0	80	超硬
	16L125S06-S	85	S06	16	9.6	125	31.6	34	鋼
	16L130S08-C	89	S08	16	11.5	130	78.8	80	超硬
	16L140S08-S	85	S08	16	11.5	140	19.3	22	鋼
	16L150S05-C	89	S05	16	7.6	150	96.0	100	超硬
	16L150S06-C	89	S06	16	9.6	150	98.0	100	超硬
	16L150S08-C	89	S08	16	11.5	150	-	100	超硬
	16L160S06-S	89	S06	16	9.6	160	45.9	55	鋼
	16L170S06-C	89	S06	16	9.6	170	119.0	120	超硬
	20L140S10-S	85	S10	20	15.2	140	-	27.5	鋼
	20L170S08-C	89	S08	20	11.5	170	117.0	120	超硬
	20L170S08-S	89	S08	20	11.5	170	68.6	80	鋼
	20L170S10-C	89	S10	20	15.2	170	-	120	超硬
	20L190S10-C	89	S10	20	15.2	190	-	140	超硬
	20L190S10-S	89	S10	20	15.2	190	73.0	80	鋼
	20L210S10-C	89	S10	20	15.2	210	-	160	超硬
	25L160S12-S	85	S12	25	18.3	160	-	40	鋼
	25L170S10-S	85	S10	25	15.2	170	-	56	鋼
	25L180S12-C	89	S12	25	18.3	180	-	120	超硬
	25L210S12-S	89	S12	25	18.3	210	91.0	100	鋼
	25L250S12-C	89	S12	25	18.3	250	-	140	超硬
	32L155S15-S	85	S15	32	23.9	155	40.0	45	鋼
	32L190S12-S	85	S12	32	18.3	190	-	80	鋼
	32L220S15-S	85	S15	32	23.9	220	-	100	鋼
	32L250S15-C	89	S15	32	23.9	250	-	150	超硬
	32L300S15-C	89	S15	32	23.9	300	-	200	超硬

- THSZWS: ねじサイズ
- レンチは別途ご注文下さい。テグテック総合カタログをご参照下さい。

MXTSD-W-A

タングステンストレートシャンク、テーパーネック(クーラント穴付)

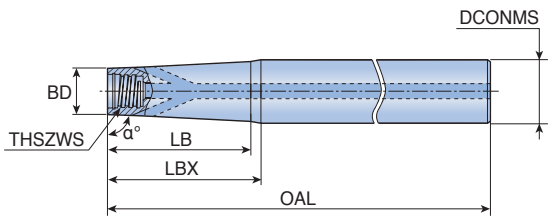

型番		寸法 (mm)							シャンク材質
		α°	THSZWS	DCONMS	BD	OAL	LB	LBX	
MXTSD	**12L110S06-W-A**	89	S06	12	9.6	110	59	60	タングステン
	16L170S06-W-A	89	S06	16	9.6	170	116	120	タングステン

- THSZWS: ねじサイズ
- レンチは別途ご注文下さい。テグテック総合カタログをご参照下さい。

MXSC-C

ストレートシャンク、TST/TTB溝加工ヘッド用

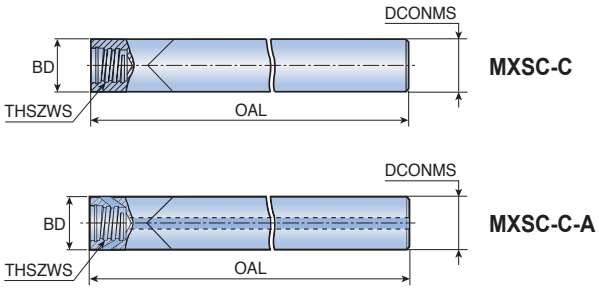

型番		寸法 (mm)				クーラント	シャンク材質
		THSZWS	DCONMS	BD	OAL		
MXSC	**100L100S06-C**	S06	10	10	100	x	超硬
	120L100S08-C-A	S08	12	12	100	●	超硬

- THSZWS: ねじサイズ
- レンチは別途ご注文下さい。テグテック総合カタログをご参照下さい。

注意:
MXSCホルダーには、TST/TTB溝加工ヘッドを推奨致します。他のミーリングヘッドを使用する場合、最大切込みを越えない様にご注意下さい。シャンクに逃げがないので、加工中、被削材の壁に接触する恐れがあります。

MXSTD

MAXIRUSH INDEXABLE SOLID HEADS

鋼ストレートシャンク、TST/TTB溝加工ヘッド用

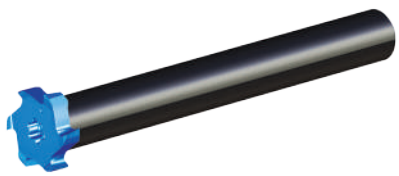

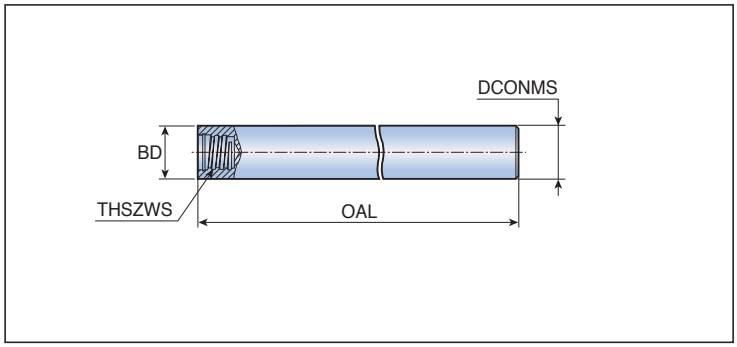

型番		寸法 (mm)				シャンク材質
		THSZWS	DCONMS	BD	OAL	
MXSTD	**08L070S05-S**	S05	8	8	70	鋼
	10L080S06-S	S06	10	10	80	鋼
	12L090S08-S	S08	12	12	90	鋼
	16L100S10-S	S10	16	16	100	鋼

- THSZWS: ねじサイズ
- レンチは別途ご注文下さい。テグテック総合カタログをご参照下さい。

注意:
MXSTDホルダーには、TST/TTB溝加工ヘッドを推奨致します。他のミーリングヘッドを使用する場合、最大切込みを越えない様にご注意下さい。シャンクに逃げがないので、加工中、被削材の壁に接触する恐れがあります。

MXAD-M

MAXIRUSH INDEXABLE SOLID HEADS TFLEXTEC

フレックステックシャンク用アダプター

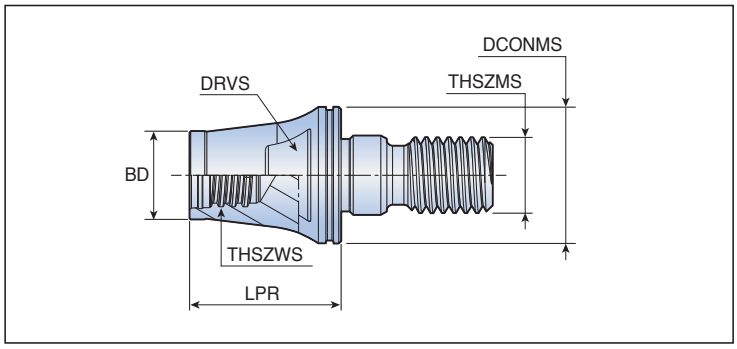

型番		寸法 (mm)						シャンク材質
		THSZWS	THSZMS	DCONMS	BD	LPR	DRVS	
MXAD	**130L016S08-S-M8**	S08	M8	13	11.7	16	11	鋼
	130L025S08-S-M8	S08	M8	13	11.7	25	11	鋼
	180L020S08-S-M10	S08	M10	18	11.7	20	13	鋼
	180L025S08-S-M10	S08	M10	18	11.7	25	11	鋼
	210L020S08-S-M12	S08	M12	21	11.7	20	12.75	鋼
	210L025S08-S-M12	S08	M12	21	11.7	25	12.75	鋼

- THSZWS: ねじサイズ
- DRVS: クランプレンチサイズ
- 適合フレックステックホルダーは、168頁・テグテック総合カタログをご参照下さい。
- 結合部(ねじサイズとインロー径)が同じであれば、他社アーバーに装着出来ます。
- レンチは別途ご注文下さい。テグテック総合カタログをご参照下さい。

MXER

マキシラッシュ用、ERコレット一体型ホルダー

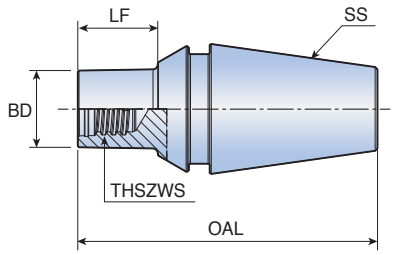

型番	寸法 (mm)					シャンク材質
	SS	THSZWS	BD	LF	OAL	
MXER 11CL006S05-S	ER11	S05	7.92	6	24.0	鋼
11CL020S05-S	ER11	S05	7.92	20	38.0	鋼
16CL012S05-S	ER16	S05	7.92	12	39.5	鋼
16CL020S05-S	ER16	S05	7.92	20	47.5	鋼
16CL010S06-S	ER16	S06	9.92	10	37.5	鋼
16CL020S06-S	ER16	S06	9.92	20	47.5	鋼
16CL006S08-S	ER16	S08	11.6	6	33.5	鋼
16CL020S08-S	ER16	S08	11.6	20	47.5	鋼

- THSZWS: ねじサイズ
- レンチは別途ご注文下さい。テグテック総合カタログをご参照下さい。

S M06-CT

TFLEXTEC

超硬 Tフレックステック用シャンク(内部クーラント付、モジュラーヘッド用)

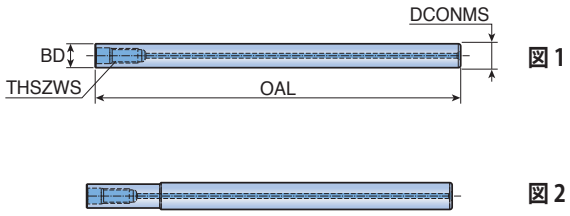

型番	寸法 (mm)				クーラント	図	シャンク材質
	THSZWS	DCONMS	BD	OAL			
S M06-CT10-L100	M06	10	10	100	●	1	超硬
CT10-L150	M06	10	10	150	●	1	超硬
CT12-L100	M06	12	12	100	●	1	超硬
CT12-L150	M06	12	12	150	●	1	超硬

- 特殊品として供給可能です。(図2)
- THSZWS: ねじサイズ

INDUSTRY4.0

INDUSTRY4.0

テグテック／切削工具

TaeguTec Ltd. <テグテック本社>
1040 Gachang-ro, Gachang-myeon,
Dalseong-gun, Daegu 42936, Korea
Tel: +82-53-760-7640
Fax: +82-53-760-7660
URL: www.taegutec.com

テグテックジャパン株式会社 <大阪本社>
〒560-0082　大阪府豊中市新千里東町1-5-3
千里朝日阪急ビル20F
Tel: 06-6835-7731 Fax: 06-6835-7732
ホームページ: www.taegutec.co.jp

東京営業所
〒143-0016　東京都大田区大森北1-17-2
大森センタービル 7F
Tel: 03-5753-6281 Fax: 03-5753-6282

岡山営業所
〒700-0921　岡山県岡山市北区東古松3-3-32
ウィンクルム東古松B棟-II
Tel: 086-238-9541　Fax: 086-238-9542

名古屋営業所
〒464-0850　愛知県名古屋市千種区今池5-1-5
名古屋センタープラザビル9F
Tel: 052-745-2451 Fax: 052-745-2452

福岡営業所
〒812-0013 福岡県福岡市博多区博多駅東3-10-15
博多駅東アトルビル 502
Tel：092-292-6981　Fax：092-292-6982

安全上のご注意：Attentions On Safety　～　切削工具：Cutting Tools　～

★ 切削工具は刃物ですので、取扱いに際しては充分ご注意下さい。

- ケースからの工具取り出し時、機械への装着時等は切刃を素手で触らない様、保護手袋等をご使用下さい。
- 重い重量の工具取扱い時は落下等による怪我の危険があります。適切な運搬機具、チェーンブロック等を使用し、安全靴を着用して下さい。
- 工具使用時は、破損や飛散する危険がありますので、必ず、安全カバーの設置、保護めがね、マスク等を着用して下さい。
- カタログ記載の加工条件表数値は、作業能率等を考慮し、一つの目安として記載しております。
  機械剛性、加工物形状、被削材等を考慮し調整して下さい。
- 加工による不良品発生を防止する為、工具及び加工物の寸法をご確認下さい。
- 切削油は用途に応じ選定して下さい。不水溶性切削油材使用時は、加工時に 発生する
  火花・破損による発熱で引火、火災の危険があります。防火対策を必ず行って下さい。
- 工具改造等の仕様変更は、事故原因となりますのでおやめ下さい。

※ 安全上の基本的項目について記載しております。その他の詳細につきましては、弊社までお問い合わせ下さい。

•カタログ記載の製品は製品改良の為、変更されることがございます。予めご了承下さい。

#7890009

TAEGUTEC

SFEEDTEC

HIGH SPEED & FEED LINES

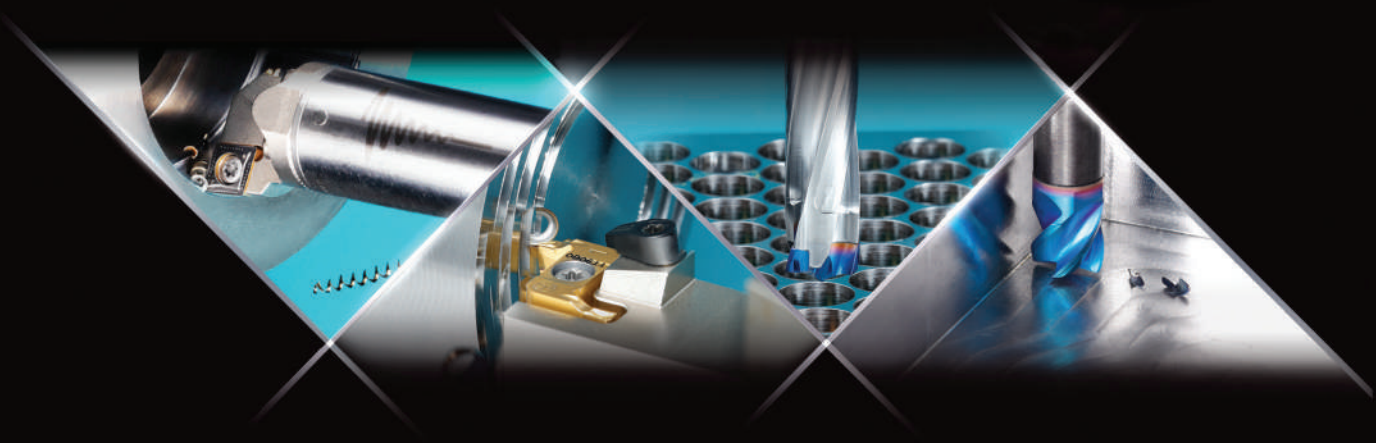

INDUSTRY4.0

TaeguTec

Member IMC Group

テグテックジャパン株式会社

VEGETABLE OIL INK

このカタログの印刷には、
環境に配慮した植物油インキ
を使用しております。